TWINS
DESIGNER

FR185C51



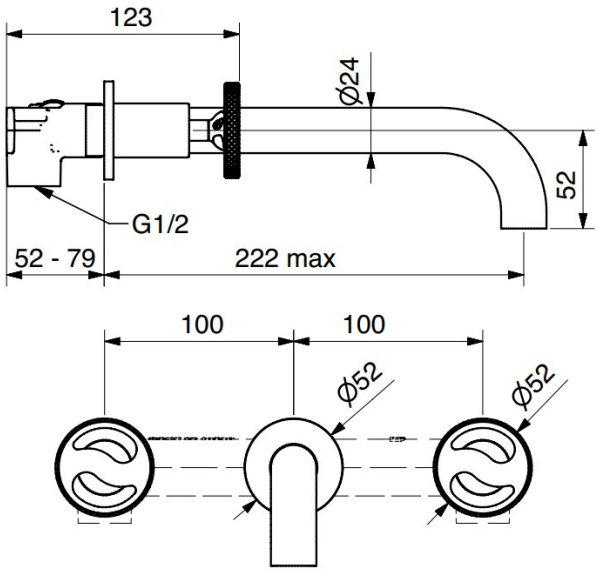

LAVABO A MURO CAÑO 24CMS CON DESAGÜE CROMO





MATERIALES	CARACTERÍSTICAS	MEDIDAS	GARANTIA
CUERPO LATÓN ADZ	CROMO LONG LIFE	ALTO: 87	100% MADE IN ITALY
NÍQUEL FREE	CARTUCHO KEROX	ANCHO: 250	12 AÑOS
0% PLOMO	AIREADOR NEOPERL	FONDO: 52-79	EN1982
200H NIEBLA SALINA	CONSUMO 4L/MIN		RESIST. EN ISO 9227