TWINS
DESIGNER

FM281151



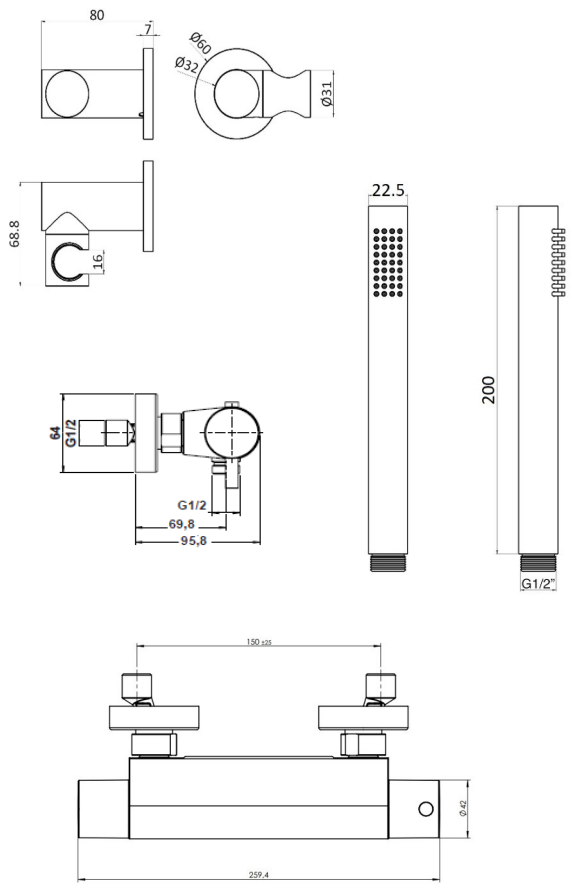

TERMOSTATO DUCHA MUSE EXTERIOR CROMO





MATERIALES	CARACTERÍSTICAS	MEDIDAS	GARANTÍA
CUERPO LATÓN ADZ	CROMO LONG LIFE	ALTO: 64	100% MADE IN ITALY
NÍQUEL FREE	CARTUCHO VERNET	ANCHO: 259,40	12 AÑOS
0% PLOMO	CART.DESV.FLUSH	FONDO: 95,8	EN1982
200H NIEBLA SALINA	CONSUMO 9L/MIN		RESIST. EN ISO 9227