TWINS DESIGNER

FF751051



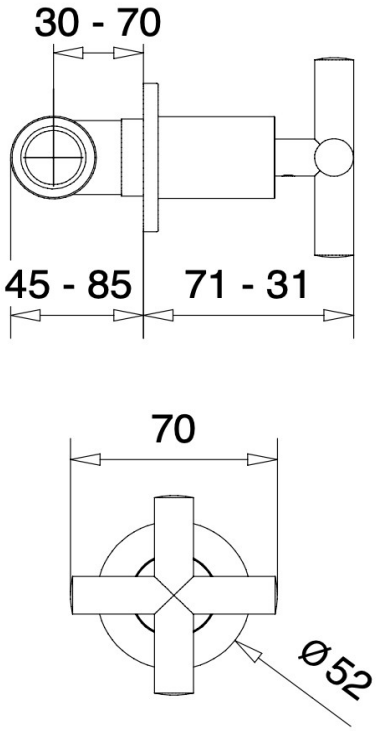

LLAVE PASO PLANE ¾” CROMO





MATERIALES	CARACTERÍSTICAS	MEDIDAS	GARANTIA
CUERPO LATÓN ADZ	CROMO LONG LIFE	ALTO: 70	100% MADE IN ITALY
NÍQUEL FREE	MONTURAS STSTR	ANCHO: 70	12 AÑOS
0% PLOMO		FONDO: 71-31	EN1982
200H NIEBLA SALINA			RESIST. EN ISO 9227