TWINS
DESIGNER

FY392F28



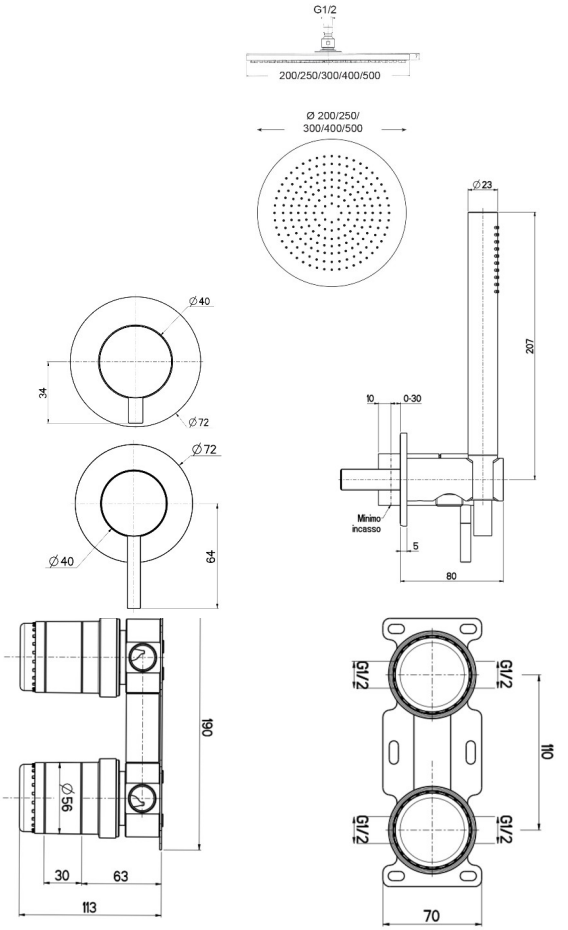

KIT MONOMANDO 2 DUHCAS EMPOTRAR YACHT CON ROCIADOR A TECHO Ø250 INOX





MATERIALES	CARACTERÍSTICAS	MEDIDAS	GARANTÍA
INOX AISI316L	INOX AISI 316L	ALTO: 110	100% MADE IN ITALY
NÍQUEL FREE	CARTUCHO KEROX	ANCHO: 72	25 AÑOS
0% PLOMO	DUCHA ANTICAL	FONDO: 63-93	+ 400H NIEBLA SALINA
100% RECICLABLE	CONSUMO 9L/MIN		EN ISO 9227