TWINS
DESIGNER

FY198C28



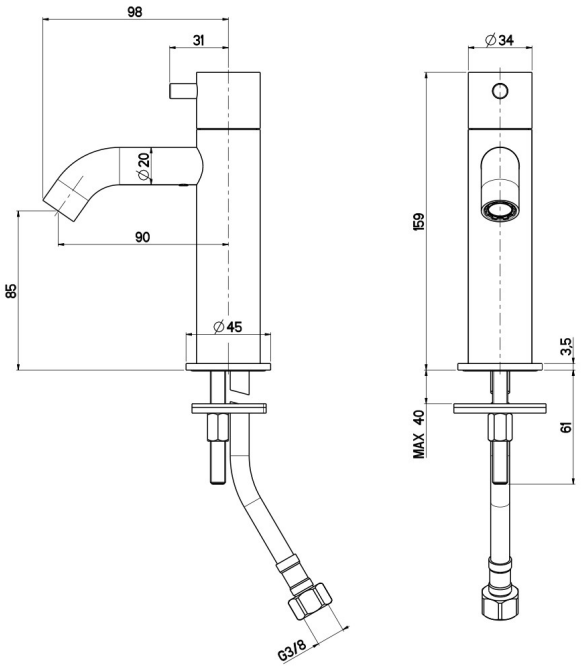

MONOMANDO LAVABO 1 AGUA YACHT CON DESAGÜE INOX





MATERIALES	CARACTERÍSTICAS	MEDIDAS	GARANTÍA
INOX AISI316L	INOX AISI 316L	ALTO: 160	100% MADE IN ITALY
NÍQUEL FREE	CARTUCHO KEROX	ANCHO: 45	25 AÑOS
0% PLOMO	AIREADOR NEOPERL	FONDO: 119	+ 400H NIEBLA SALINA
100% RECICLABLE	CONSUMO 4L/MIN		EN ISO 9227