TWINS
DESIGNER

FY175C28

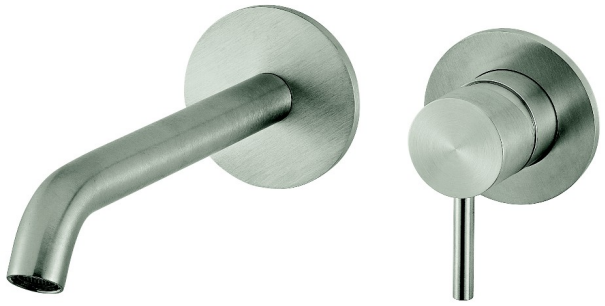

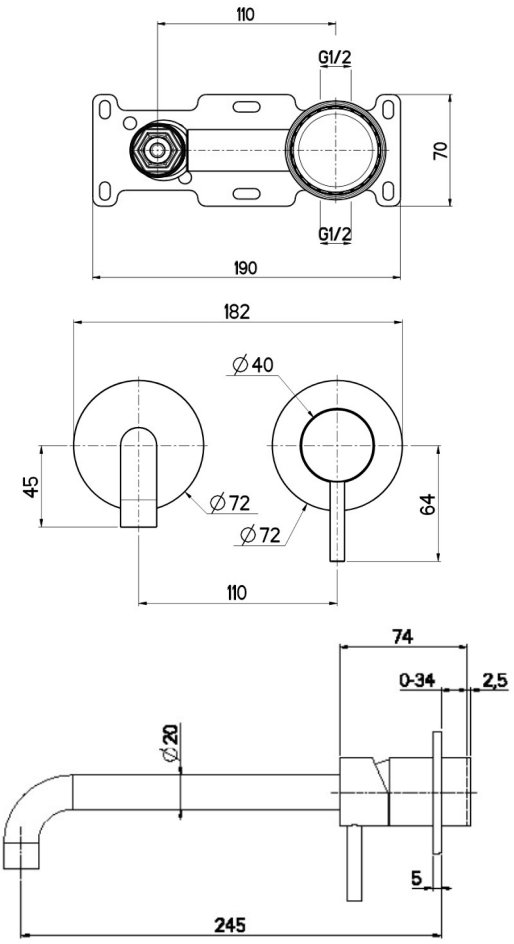

LAVABO YACHT A MURO 24CMS CON DESAGÜE INOX





MATERIALES	CARACTERÍSTICAS	MEDIDAS	GARANTIA
INOX AISI316L	INOX AISI 316L	ALTO: 100	100% MADE IN ITALY
NÍQUEL FREE	CARTUCHO KEROX	ANCHO: 182	25 AÑOS
0% PLOMO	AIREADOR NEOPERL	FONDO: 245	+ 400H NIEBLA SALINA
100% RECICLABLE	CONSUMO 4L/MIN		EN ISO 9227