TWINS
DESIGNER

FY155C28



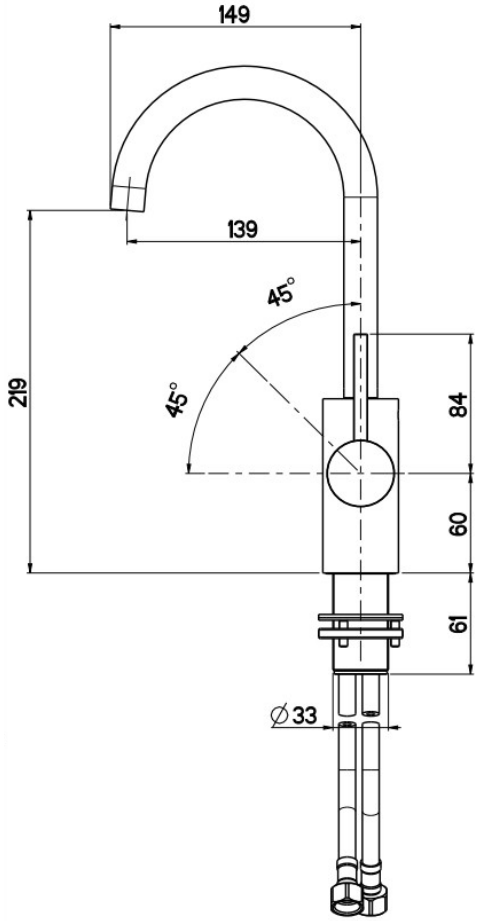

MONOMANDO LAVABO LATERAL YACHT CON DESAGÜE INOX





MATERIALES	CARACTERÍSTICAS	MEDIDAS	GARANTÍA
INOX AISI316L	INOX AISI 316L	ALTO: 219	100% MADE IN ITALY
NÍQUEL FREE	CARTUCHO KEROX	ANCHO: 33	25 AÑOS
0% PLOMO	AIREADOR NEOPERL	FONDO: 149	+ 400H NIEBLA SALINA
100% RECICLABLE	CONSUMO 4L/MIN		EN ISO 9227