TWINS
DESIGNER

FB150C51



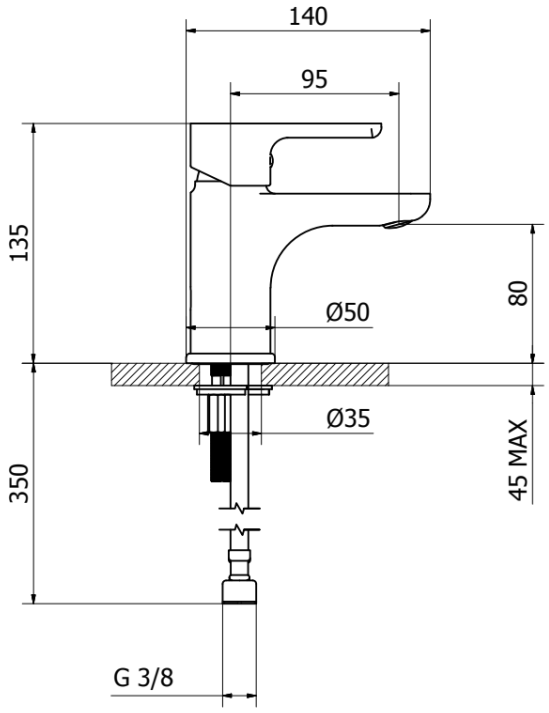

MONOMANDO LAVABO BASE CON DESAGÜE CROMO





MATERIALES	CARACTERÍSTICAS	MEDIDAS	GARANTIA
CUERPO LATÓN ADZ	CROMO LONG LIFE	ALTO: 135	100% MADE IN ITALY
NÍQUEL FREE	CARTUCHO KEROX	ANCHO: 50	12 AÑOS
0% PLOMO	AIREADOR NEOPERL	FONDO: 140	EN1982
200H NIEBLA SALINA	CONSUMO 4L/MIN		RESIST. EN ISO 9227