TWINS DESIGNER

DG320C51

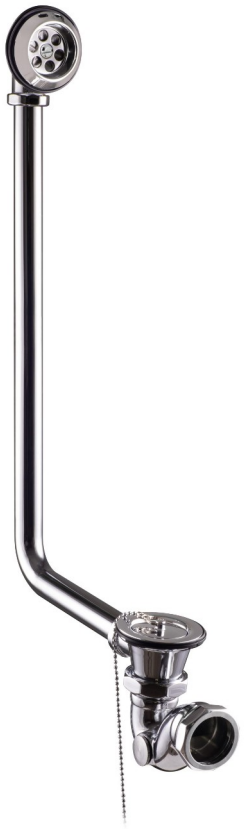

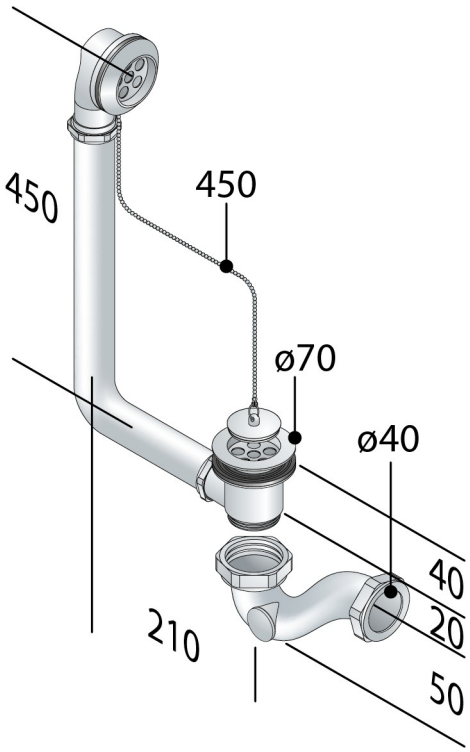

DESAGÜE BAÑERA VINTAGE CROMO





MATERIALES	CARACTERÍSTICAS	MEDIDAS	GARANTÍA
CUERPO EN PP	CROMO LONG LIFE	ALTO: 450	100% MADE IN ITALY
NÍQUEL FREE	SIFÓN 22MM	CONEXIÓN: 210X450	12 AÑOS
0% PLOMO	DESAGUA 45L/MIN	SALIDA: DIÁM. 40	EN1982
200H NIEBLA SALINA	SIFÓN AJUSTABLE	TAPÓN: DIÁM. 45	RESISTENCIA EN ISO 9227