TWINS
DESIGNER

FM361F51





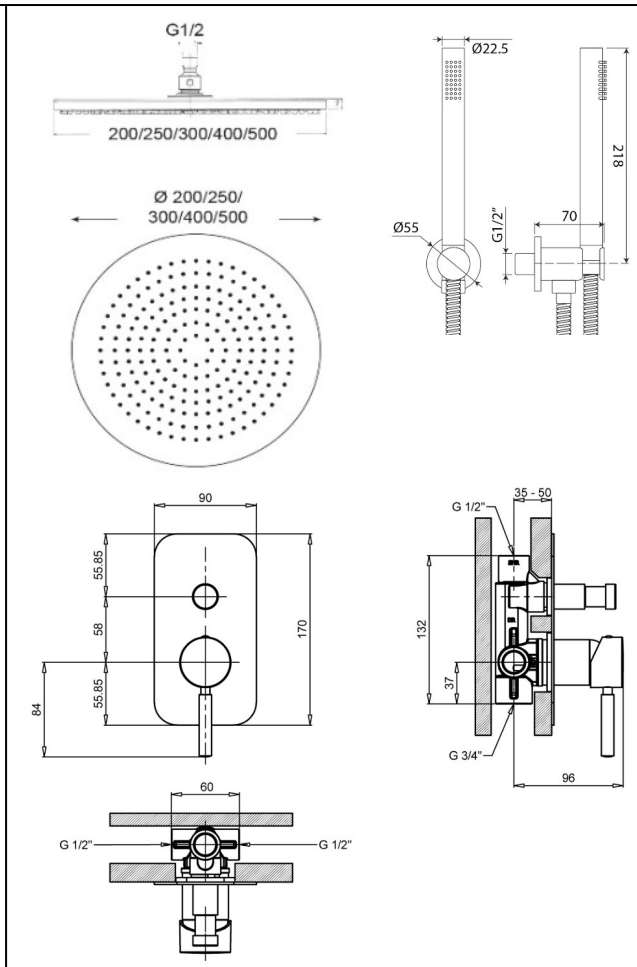

KIT MONOMANDO 2 DUCHAS EMPOTRAR MUSE CON ROCIADOR A PARED Ø250 CROMO



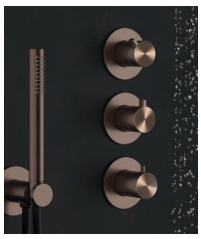

MATERIALES	CARACTERÍSTICAS	MEDIDAS	GARANTÍA
CUERPO LATÓN ADZ	CROMO LONG LIFE	ALTO: 170	100% MADE IN ITALY
NÍQUEL FREE	CARTUCHO KEROX	ANCHO: 90	12 AÑOS
0% PLOMO	ROCIADOR ANTICAL	FONDO: 35-50	EN1982
200H NIEBLA SALINA	CONSUMO 9L/MIN		RESIST. EN ISO 9227