TWINS
designer

EF160S51

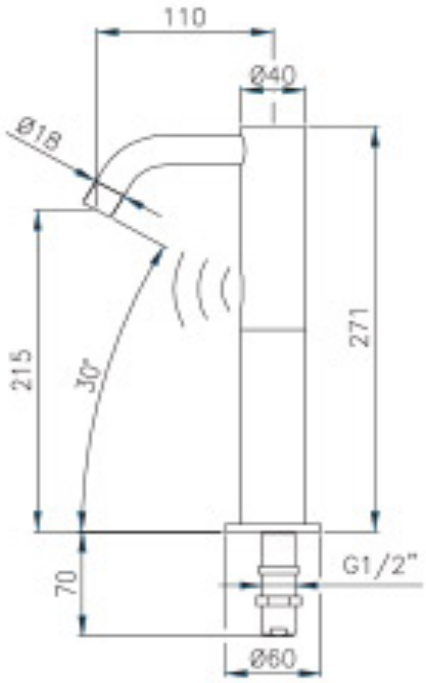

GRIFERÍA LAVABO ALTO ELECTRÓNICA FAST 1 AGUA A BATERÍA

MATERIALES	CARACTERÍSTICAS	MEDIDAS	GARANTIA
CUERPO LATÓN ADZ	110-220V 50/60Hz	ALTO:271	100%MADE IN ITALY
0%NÍQUEL	PRESIÓN 0,5 A 6 BAR	ANCHO: DIAM.40	12 AÑOS
0%PLOMO	CIERRE 6"	FONDO:110	MADE IN ITALY
EN1982 - EN12165	AHORRO SUPERIOR 85%		