TWINS
designer

PRICE LIST 2021

PRICE LIST 2021

www.twinsdesigner.com

HOT

TWINS
COLD
Crear un diseño
es parecido a soñar despierto,
donde tus deseos se hacen realidad

CONTENT

TRESEDICI 7

YACHT 15

PLUS 61

VANGUARD 71

MUSE 85

CONTRACT ONE 135

CRICKET 143

EASY 155

KITS BIDÉ 215

KITCHEN 221

POOL SHOWER 231

COLLECTIVITIES 265

ACCESORIES 269

SEPARE PARTS 277

ROTARY 31

VITTORIO 43

ELLEGANCE 51

CLASSIC 105

VINTAGE 115

CHARLTON 127

BASE 167

SHOWER KITS 175

COLUMNS 209

SHOWER 235

DRAINS 253

IN WALL 261

TECHNICAL AREA 281

FINISHES 321

PROJECTS 326

TRESEDICI

Fabricada completamente en Acero Inox AISI316L la serie TRESEDICI es 100% reciclable, resistente al exterior y con unas líneas modernas y atemporales destinadas a perdurar en el tiempo. Su mezcla de formas redondas y planas hacen de TRESEDICI una serie exclusiva por su material y diseño

FT150 | FT150C28 INOX

FT180 | FT180C28 INOX

FT150 | FT150C28 INOX

FT120 | FT120C28 INOX

FT120 - Lavabo a pavimento

FT120S28 INOX	SIN DESAGÜE	1.150 €
FT120C28 INOX	CON DESAGÜE	1.174 €

FT150 - Lavabo

FT150S28 INOX	SIN DESAGÜE	360 €
FT150C28 INOX	CON DESAGÜE	384 €

FT160 - Lavabo alto

FT160S28 INOX	SIN DESAGÜE	495 €
FT160C28 INOX	CON DESAGÜE	519 €

FT180 - Lavabo mural caño 18 cm.

FT180S28 INOX	SIN DESAGÜE	665 €
FT180C28 INOX	CON DESAGÜE	689 €

FT185 - Lavabo mural caño 23 cm.

FT185S28 INOX	SIN DESAGÜE	680€
FT185C28 INOX	CON DESAGÜE	704€

FT260 - Monomando empotrar 1 salida

FT260S28 INOX	250 €

FT261 - Kit ducha empotrar

FT261E28 INOX	ROCIADOR Ø200 INOX	470 €
FT261F28 INOX	ROCIADOR Ø250 INOX	535 €
FT261G28 INOX	ROCIADOR Ø300 INOX	590 €

FT360 - Monomando empotrar 2 salidas

FT360S28 INOX	555 €

FT361 - Kit monomando 2 duchas empotrar

FT361E28 INOX	ROCIADOR Ø200 INOX	1.045 €
FT361F28 INOX	ROCIADOR Ø250 INOX	1.110 €
FT361G28 INOX	ROCIADOR Ø300 INOX	1.160 €

FX362 - Kit 2 duchas empotrar c/roc.y kit ducha

FX362128 INOX	ROCIADOR 550X170	1.285 €

FX370 - Termostato empotrar 2 salidas

FX370S28 INOX	790 €

FX374 - Kit termostato 2 duchas empotrar c/roc.y kit ducha

FX374E28 INOX	ROCIADOR Ø200 INOX	1.280 €
FX374F28 INOX	ROCIADOR Ø250 INOX	1.350 €
FX374G28 INOX	ROCIADOR Ø300 INOX	1.400 €

FT550 - Bidé

FT550S28 INOX	SIN DESAGÜE	340 €
FT550C28 INOX	CON DESAGÜE	364 €

YACHT

Ecológico, reciclable y puro. YACHT destaca por su elegancia y la resistencia del Acero Inox AISI316L. Cepillado o en los exclusivos acabados PVD. Yacht se posiciona por encima del resto por calidad y diseño. La resistencia del PVD convierte a YACHT en la joya más exclusiva y eterna

FY170 | FY170C28 INOX

FY175 | FY175C28 INOX

FY160 | FY160C28 INOX

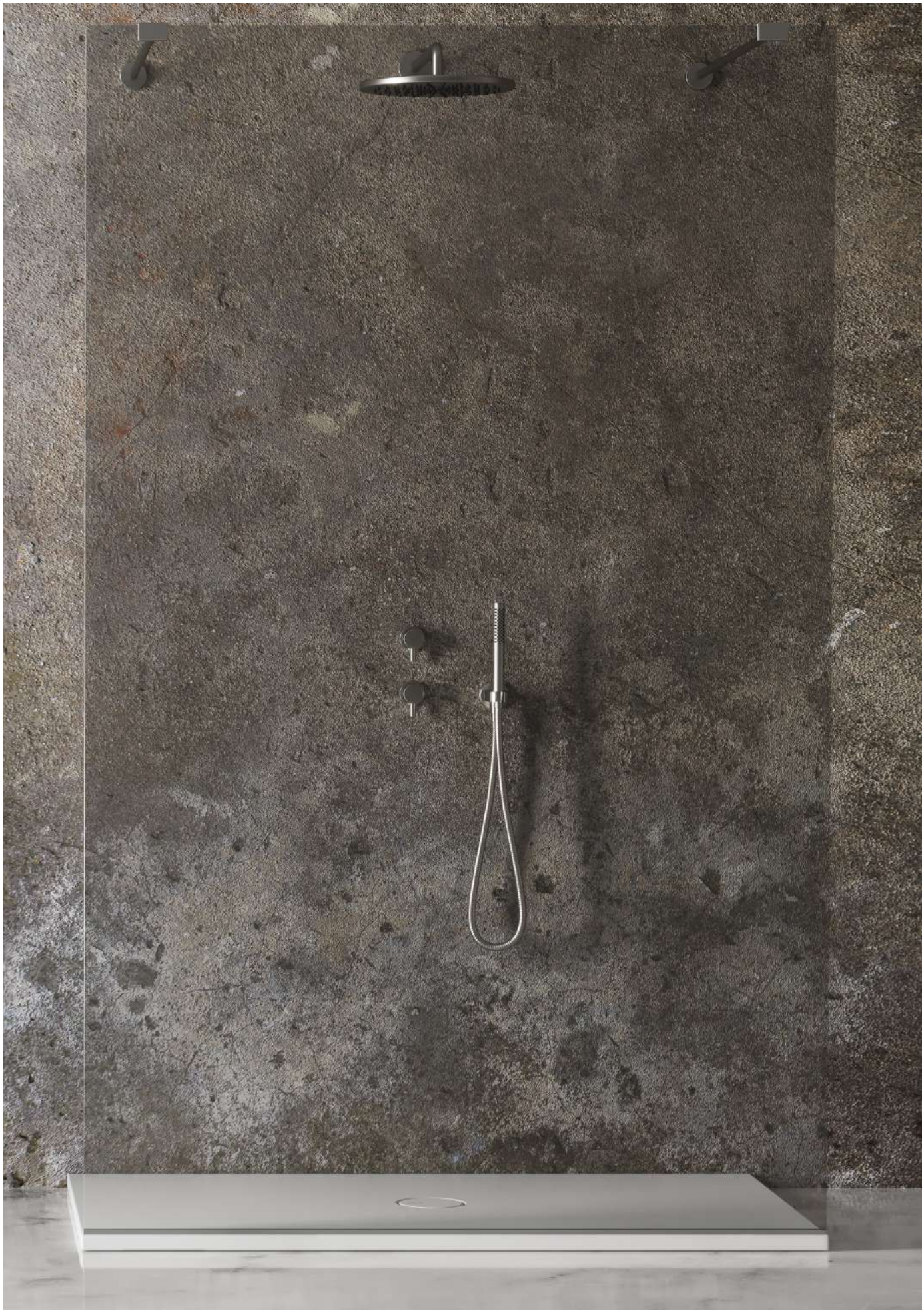

FY366F I FY366F28 INOX

FY120 - Lavabo a pavimento

FY120S28 INOX	SIN DESAGÜE	990 €
FY120C28 INOX	CON DESAGÜE	1.014 €
FY120CV2 ORO PVD	CON DESAGÜE	1.680 €
FY120CV3 RAME PVD	CON DESAGÜE	1.680 €
FY120CV4 NERO PVD	CON DESAGÜE	1.740 €
FY120CV5 BRONCE PVD	CON DESAGÜE	1.680 €

FY150 - Lavabo

FY150S28 INOX	SIN DESAGÜE	259 €
FY150C28 INOX	CON DESAGÜE	283 €
FY150CV2 ORO PVD	CON DESAGÜE	470 €
FY150CV3 RAME PVD	CON DESAGÜE	470 €
FY150CV4 NERO PVD	CON DESAGÜE	495 €
FY150CV5 BRONCE PVD	CON DESAGÜE	470 €

FY160 - Lavabo alto

FY160S28 INOX	SIN DESAGÜE	355 €
FY160C28 INOX	CON DESAGÜE	379 €
FY160CV2 ORO PVD	CON DESAGÜE	645 €
FY160CV3 RAME PVD	CON DESAGÜE	645 €
FY160CV4 NERO PVD	CON DESAGÜE	675 €
FY160CV5 BRONCE PVD	CON DESAGÜE	645 €

FY170 - Lavabo a muro caño 18 cm.

FY170S28 INOX	SIN DESAGÜE	535 €
FY170C28 INOX	CON DESAGÜE	559 €
FY170CV2 ORO PVD	CON DESAGÜE	790 €
FY170CV3 RAME PVD	CON DESAGÜE	790 €
FY170CV4 NERO PVD	CON DESAGÜE	860 €
FY170CV5 BRONCE PVD	CON DESAGÜE	790 €

FY175 - Lavabo a muro caño 23 cm.

FY175S28 INOX	SIN DESAGÜE	540 €
FY175C28 INOX	CON DESAGÜE	564 €
FY175CV2 ORO PVD	CON DESAGÜE	795 €
FY175CV3 RAME PVD	CON DESAGÜE	795 €
FY175CV4 NERO PVD	CON DESAGÜE	865 €
FY175CV5 BRONCE PVD	CON DESAGÜE	795 €

FY180 - Lavabo mural caño 18 cm.

FY180S28 INOX	SIN DESAGÜE	540 €
FY180C28 INOX	CON DESAGÜE	564 €

FY185 - Lavabo mural caño 23 cm.

FY185S28 INOX	SIN DESAGÜE	545 €
FY185C28 INOX	CON DESAGÜE	569 €

FY230 - Kit ducha empotrar

FY230128 INOX	780 €
FY2301V2 ORO PVD	1.080 €
FY2301V3 RAME PVD	1.080 €
FY2301V4 NERO PVD	1.180 €
FY2301V5 BRONCE PVD	1.080 €

FY260 - Monomando empotrar 1 salida

FY260S28 INOX	FLORÓN REDONDO	230 €
FY260Q28 INOX	FLORÓN CUADRADO	235 €

FY261 - Monomando ducha con rociador

FY261E28 INOX	ROCIADOR Ø200	455 €
FY261F28 INOX	ROCIADOR Ø250	520 €
FY261FV2 ORO PVD	ROCIADOR Ø250	1.080 €
FY261FV3 RAME PVD	ROCIADOR Ø250	1.080 €
FY261FV4 NERO PVD	ROCIADOR Ø250	1.240 €
FY261FV5 BRONCE PVD	ROCIADOR Ø250	1.080 €
FY261G28 INOX	ROCIADOR Ø300	575 €

FY325 - Kit baño-ducha empotrar

FY325128 INOX	1.280 €
FY3251V2 ORO PVD	1.690 €
FY3251V3 RAME PVD	1.690 €
FY3251V4 NERO PVD	1.850 €
FY3251V5 BRONCE PVD	1.690 €

FY360 - Monomando empotrar 2 salidas

FY360S28 INOX	540 €

FY361 - Monomando 2 duchas con rociador y ducha de mano

FY361E28 INOX	ROCIADOR Ø200	1.025 €
FY361F28 INOX	ROCIADOR Ø250	1.095 €
FY361G28 INOX	ROCIADOR Ø300	1.140 €

FY365 - Monomando empotrar 2 salidas

FY365S28 INOX	535 €
FY365SV2 ORO PVD	745 €
FY365SV3 RAME PVD	745 €
FY365SV4 NERO PVD	795 €
FY365SV5 BRONCE PVD	745 €

FY366 - Monomando 2 duchas con rociador y ducha de mano

FY366E28 INOX	ROCIADOR Ø200	1.020 €
FY366F28 INOX	ROCIADOR Ø250	1.090 €
FY366FV2 ORO PVD	ROCIADOR Ø250	1.890 €
FY366FV3 RAME PVD	ROCIADOR Ø250	1.890 €
FY366FV4 NERO PVD	ROCIADOR Ø250	2.150 €
FY366FV5 BRONCE PVD	ROCIADOR Ø250	1.890 €
FY366G28 INOX	ROCIADOR Ø300	1.135 €

FY367 - Monomando 2 duchas con rociador y ducha de mano

FY367128 INOX	ROCIADOR 550X170	1.250 €

FY368 - Monomando 2 duchas con rociador y ducha de mano

FY368E28 INOX	ROCIADOR Ø200	1.295 €
FY368F28 INOX	ROCIADOR Ø250	1.365 €
FY368FV2 ORO PVD	ROCIADOR Ø250	1.630 €
FY368FV3 RAME PVD	ROCIADOR Ø250	1.630 €
FY368FV4 NERO PVD	ROCIADOR Ø250	1.815 €
FY368FV5 BRONCE PVD	ROCIADOR Ø250	1.630 €
FY368G28 INOX	ROCIADOR Ø300	1.415 €

FY369 - Monomando 2 duchas con rociador y ducha de mano

FY369128 INOX	ROCIADOR 550X170	1.560 €

FY450 - Fregadero caño giratorio

FY450S28 INOX		420 €
FY450SV2 ORO PVD		570 €
FY450SV3 RAME PVD		570 €
FY450SV4 NERO PVD		640 €
FY450SV5 BRONCE PVD		570 €

FY452 - Fregadero caño giratorio

FY452S28 INOX		455 €

FY550 - Monomando bidé

FY550S28 INOX	SIN DESAGÜE	295 €
FY550C28 INOX	CON DESAGÜE	319 €
FY550CV2 ORO PVD	CON DESAGÜE	490 €
FY550CV3 RAME PVD	CON DESAGÜE	490 €
FY550CV4 NERO PVD	CON DESAGÜE	515 €
FY550CV5 BRONCE PVD	CON DESAGÜE	490 €

FY560 - Kit bidé empotrar

FY560S28 INOX		499 €

EY150 - Lavabo electrónico 1 agua

EY150S28 INOX	SIN DESAGÜE	480 €
EY150C28 INOX	CON DESAGÜE	504 €
EY150CV2 ORO PVD	CON DESAGÜE	795 €
EY150CV3 RAME PVD	CON DESAGÜE	795 €
EY150CV4 NERO PVD	CON DESAGÜE	520 €
EY150CV5 BRONCE PVD	CON DESAGÜE	595 €

EY151 - Lavabo electrónico con pre-regulador

EY151S28 INOX	SIN DESAGÜE	505 €
EY151C28 INOX	CON DESAGÜE	529 €
EY151CV2 ORO PVD	CON DESAGÜE	820 €
EY151CV3 RAME PVD	CON DESAGÜE	820 €
EY151CV4 NERO PVD	CON DESAGÜE	545 €
EY151CV5 BRONCE PVD	CON DESAGÜE	820 €

RX199 - Rociador 550x170 a muro

RX199128 INOX		455 €

RX210 - Brazo con rociador a muro

RX210E28	ROCIADOR Ø200	220 €
RX210F28	ROCIADOR Ø250	290 €
RX210G28	ROCIADOR Ø300	340 €

SX104 - Kit ducha mano

SX104C28 INOX		273 €

RX200 - Rociador antical

RX200E28	ROCIADOR Ø200	126 €
RX200F28	ROCIADOR Ø250	195 €
RX200G28	ROCIADOR Ø300	248 €

BX201 - Brazo ducha a techo 200 mm.

BX201E51 INOX		77 €

BX402 - Brazo ducha a muro 350 mm.

BX402H28 INOX		98 €

FY395 I FY395F51 CROMO

FY395 - Columna piscina INOX AISI 316L 2 aguas con cajetín empotrado

FY395E51 CROMO	ROCIADOR Ø200	2.269 €
FY395F51 CROMO	ROCIADOR Ø250	2.290 €
FY395G51 CROMO	ROCIADOR Ø300	2.306 €

FY390 - Columna piscina INOX AISI 316L 1 agua alimentación exterior

FY390E51 CROMO	ROCIADOR Ø200	1.929 €
FY390F51 CROMO	ROCIADOR Ø250	1.950 €
FY390G51 CROMO	ROCIADOR Ø300	1.966 €

AY01D Dosificador apoyo

AY01DA28 INOX	135 €
AY01DAV2 ORO PVD	295 €
AY01DAV3 RAME PVD	295 €
AY01DAV4 NERO PVD	310 €
AY01DAV5 BRONCE PVD	295 €

AY002 Vaso apoyo

AY002A28 INOX	75 €
AY002AV2 ORO PVD	145 €
AY002AV3 RAME PVD	145 €
AY002AV4 NERO PVD	155 €
AY002AV5 BRONCE PVD	155 €

AY008 Percha

AY008M28 INOX	37 €
AY008MV2 ORO PVD	120 €
AY008MV3 RAME PVD	120 €
AY008MV4 NERO PVD	145 €
AY008MV5 BRONCE PVD	120 €

AY030 Toallero 30 cm.

AY030M28 INOX	82 €
AY030MV2 ORO PVD	215 €
AY030MV3 RAME PVD	215 €
AY030MV4 NERO PVD	310 €
AY030MV5 BRONCE PVD	215 €

AY045 Toallero 45 cm.

AY045M28 INOX	89 €
AY045MV2 ORO PVD	230 €
AY045MV3 RAME PVD	230 €
AY045MV4 NERO PVD	330 €
AY045MV5 BRONCE PVD	230 €

AY060 Toallero 60 cm.

AY060M28 INOX	98 €
AY060MV2 ORO PVD	245 €
AY060MV3 RAME PVD	245 €
AY060MV4 NERO PVD	350 €
AY060MV5 BRONCE PVD	245 €

AY020 Portarrollos

AY020M28 INOX	54 €
AY020MV2 ORO PVD	190 €
AY020MV3 RAME PVD	190 €
AY020MV4 NERO PVD	240 €
AY020MV5 BRONCE PVD	190 €

AY012 Escobillero

AY012S28 INOX	123 €
AY012SV2 ORO PVD	440 €
AY012SV3 RAME PVD	440 €
AY012SV4 NERO PVD	490 €
AY012SV5 BRONCE PVD	440 €

FY170 | FY170C28 INOX

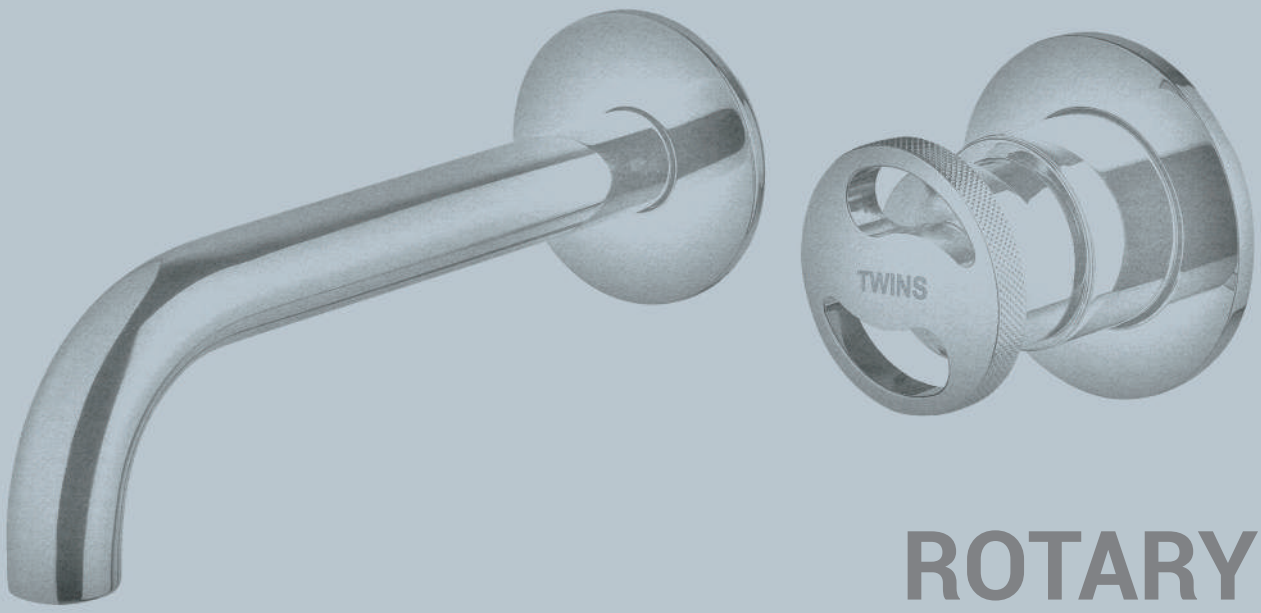

ROTARY

Ergonomía con estilo. Creada a partir de una llave de gas de la época evolucionada, convirtiéndose en una pieza moderna y estética que busca la funcionalidad de uso con una estética marcada por la rueda con infinidad de soluciones

FR180 | FR180C08 NEGRO

FR452 I FR452S51 CROMO

HOT

FR180 | FR180C51 CROMO

FR150 - Lavabo

FR150S51 CROMO	SIN DESAGÜE	180 €
FR150C51 CROMO	CON DESAGÜE	195 €
FR150C08 NEGRO	CON DESAGÜE	270 €
FR150C09 GRAFITO	CON DESAGÜE	330 €
FR150C72 ORO CEPILL.	CON DESAGÜE	380 €

FR154 - Lavabo medio

FR154S51 CROMO	SIN DESAGÜE	189 €
FR154C51 CROMO	CON DESAGÜE	204 €
FR154C08 NEGRO	CON DESAGÜE	281 €
FR154C09 GRAFITO	CON DESAGÜE	340 €
FR154C72 ORO CEPILL.	CON DESAGÜE	390 €

FR155 - Monobloc lavabo

FR155S51 CROMO	SIN DESAGÜE	225 €
FR155C51 CROMO	CON DESAGÜE	235 €
FR155C08 NEGRO	CON DESAGÜE	330 €
FR155C09 GRAFITO	CON DESAGÜE	380 €
FR155C72 ORO CEPILL.	CON DESAGÜE	490 €

FR160 - Lavabo alto

FR160S51 CROMO	SIN DESAGÜE	250 €
FR160C51 CROMO	CON DESAGÜE	265 €
FR160C08 NEGRO	CON DESAGÜE	356 €
FR160C09 GRAFITO	CON DESAGÜE	440 €
FR160C72 ORO CEPILL.	CON DESAGÜE	505 €

FR170 - Lavabo monomando a muro caño 18 cm.

FR170S51 CROMO	SIN DESAGÜE	319 €
FR170C51 CROMO	CON DESAGÜE	339 €
FR170C08 NEGRO	CON DESAGÜE	440 €
FR170C09 GRAFITO	CON DESAGÜE	510 €
FR170C72 ORO CEPILL.	CON DESAGÜE	645 €

FR175 - Lavabo monomando a muro caño 23 cm.

FR175S51 CROMO	SIN DESAGÜE	329 €
FR175C51 CROMO	CON DESAGÜE	344 €
FR175C08 NEGRO	CON DESAGÜE	456 €
FR175C09 GRAFITO	CON DESAGÜE	526 €
FR175C72 ORO CEPILL.	CON DESAGÜE	665 €

FR180/185 Lavabo a muro 3 piezas

FR180C51 CROMO	18 CM. C/DES.	285 €
FR180C08 NEGRO	18 CM. C/DES.	390 €
FR180C72 ORO CEPILL.	18 CM. C/DES.	590 €
FR185C51 CROMO	23 CM. C/DES.	315 €
FR185C08 NEGRO	23 CM. C/DES.	430 €
FR185C72 ORO CEPILL.	23 CM. C/DES.	670 €

FR190 - Lavabo sobre repisa 3 piezas

FR190S51 CROMO	SIN DESAGÜE	280 €
FR190C51 CROMO	CON DESAGÜE	295 €
FR190C08 NEGRO	CON DESAGÜE	400 €
FR190C09 GRAFITO	CON DESAGÜE	490 €
FR190C72 ORO CEPILL.	CON DESAGÜE	620 €

FR198 - Lavabo 1 agua

FR198S51 CROMO	170 €
FR198S08 NEGRO	220 €
FR198S09 GRAFITO	270 €
FR198S72 ORO CEPILL.	330 €

FR281 - Termostato ducha completo

FR281151 CROMO	380 €
FR281108 NEGRO	550 €

FR282 - Termostato ducha con conjunto

FR282151 CROMO	480 €
FR282108 NEGRO	690 €

FR325 - Baño-ducha empotrado

FR325151 CROMO	750 €
FR325108 NEGRO	945 €
FR325109 GRAFITO	1.280 €
FR325172 ORO CEPILL.	1.575 €

FR360 - Monomando empotrar 2 salidas

FR360S51 CROMO	335 €
FR360S08 NEGRO	455 €
FR360S09 GRAFITO	545 €
FR360S72 ORO CEPILL.	700 €

FR361 - Kit 2 duchas empotrar

FR361E51 CROMO	ROC. LATÓN Ø200	540 €
FR361F51 CROMO	ROC. LATÓN Ø250	580 €
FR361F08 NEGRO	ROC. LATÓN Ø250	820 €
FR361F09 GRAFITO	ROC. LATÓN Ø250	910 €
FR361F72 ORO CEPILL.	ROC. LATÓN Ø250	1.450€
FR361G51 CROMO	ROC. LATÓN Ø300	640 €

FR365 - Kit 2 duchas empotrar

FR365251 CROMO	ROC. LATÓN 550X170	710 €
FR365208 NEGRO	ROC. LATÓN 550X170	910 €

FR363 - Monomando empotrar 3 salidas

FR363S51 CROMO	350 €
FR363S08 NEGRO	450 €

FR367 - Kit 3 duchas cascada, lluvia y ducha de mano

FR367351 CROMO	ROC. 550X170	820 €
FR367308 NEGRO	ROC. 550X170	1.050 €

FR368 - Kit 3 duchas cascada, lluvia y ducha de mano

FR368251 CROMO	ROC. 500X500	1.025 €
FR368208 NEGRO	ROC. 500X500	1.260 €

FR370 - Termostato empotrar 2 salidas

FR370251 CROMO	570 €
FR370208 NEGRO	640 €

FR374 - Kit termostato 2 duchas empotrar

FR374E51 CROMO	ROC. LATÓN Ø200	780 €
FR374F51 CROMO	ROC. LATÓN Ø250	810 €
FR374F08 NEGRO	ROC. LATÓN Ø250	1.060 €
FR374G51 CROMO	ROC. LATÓN Ø300	870 €

FR389 - Columna telescópica con termostato

FR389E51 CROMO	ROC. LATÓN Ø200	695 €
FR389F51 CROMO	ROC. LATÓN Ø250	735 €
FR389F08 NEGRO	ROC. LATÓN Ø250	1.075 €
FR389G51 CROMO	ROC. LATÓN Ø300	795 €

FR450 - Monomando fregadero caño giratorio

FR450S51 CROMO	240 €
FR450S08 NEGRO	310 €

FR452 - Monomando fregadero caño giratorio

FR452S51 CROMO	270 €
FR452S08 NEGRO	350 €

FR550 - Bidé

FR550S51 CROMO	SIN DESAGÜE	190 €
FR550C51 CROMO	CON DESAGÜE	205 €
FR550C08 NEGRO	CON DESAGÜE	280 €
FR550C09 GRAFITO	CON DESAGÜE	340 €
FR550C72 ORO CEPILL.	CON DESAGÜE	390 €

FR555 - Monobloc bidé

FR555S51 CROMO	SIN DESAGÜE	190 €
FR555C51 CROMO	CON DESAGÜE	205 €
FR555C08 NEGRO	CON DESAGÜE	280 €
FR555C09 GRAFITO	CON DESAGÜE	340 €
FR555C72 ORO CEPILL.	CON DESAGÜE	390 €

FR560 - Bidé empotrar ducha latón

FR560S51 CROMO	235 €
FR560S08 NEGRO	295 €

FR565 - Bidé empotrar ducha latón

FR565S51 CROMO	315 €
FR565S08 NEGRO	425 €

FR570 - Bidé empotrar ducha latón

FR570S51 CROMO	230 €
FR570S08 NEGRO	320 €

FR750 - Llave paso 1/2"

FR750051 CROMO	95 €
FR750008 NEGRO	120 €
FR750009 GRAFITO	150 €
FR750072 ORO CEPILLADO	185 €

FR374 | FR374F08 NEGRO

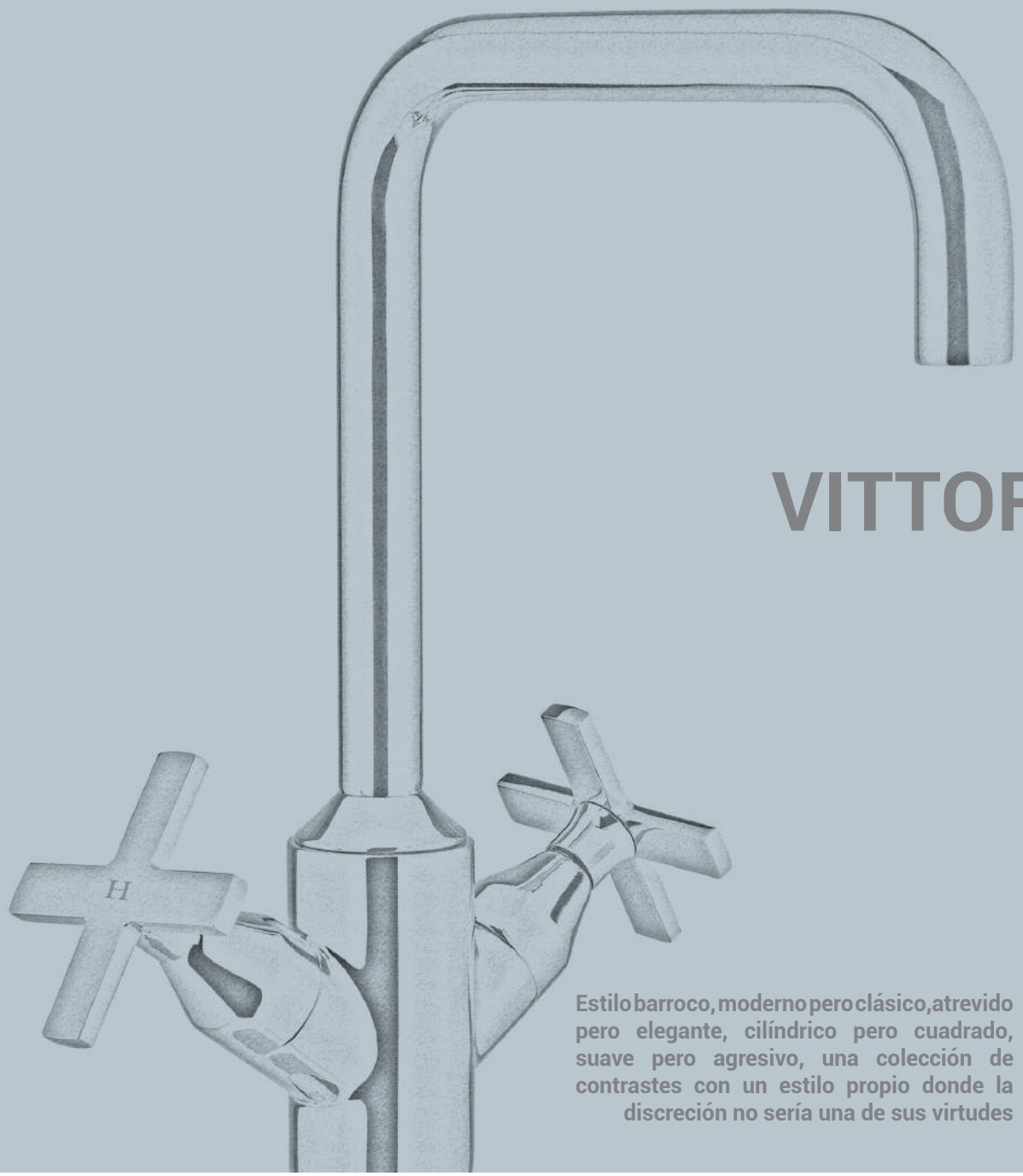

VITTORIO

Estilo barroco, moderno pero clásico, atrevido pero elegante, cilíndrico pero cuadrado, suave pero agresivo, una colección de contrastes con un estilo propio donde la discreción no sería una de sus virtudes

FX190 | FX190C51 CROMO

FX190 | FX190C08 NEGRO

FX180 I FX180C51 CROMO

FX325 I FX325172 ORO CEPILLADO

FX155 - Lavabo

FX155S51 CROMO	SIN DESAGÜE	310 €
FX155C51 CROMO	CON DESAGÜE	325 €
FX155C08 NEGRO	CON DESAGÜE	430 €
FX155C72 ORO CEPILL.	CON DESAGÜE	640 €

FX170/175 Lavabo a muro 21 cm. y 26 cm.

FX170C51 CROMO	CON DESAGÜE	474 €
FX170C08 NEGRO	CON DESAGÜE	610 €
FX170C72 ORO CEPILL.	CON DESAGÜE	940 €
FX175C51 CROMO	CON DESAGÜE	484 €
FX175C08 NEGRO	CON DESAGÜE	620 €
FX175C72 ORO CEPILL.	CON DESAGÜE	950 €

FX190 - Lavabo sobre repisa tres piezas

FX190S51 CROMO	SIN DESAGÜE	395 €
FX190C51 CROMO	CON DESAGÜE	410 €
FX190C08 NEGRO	CON DESAGÜE	430 €
FX190C72 ORO CEPILL.	CON DESAGÜE	820 €

FX325 - Grupo baño-ducha a muro

FX325251 CROMO	910 €
FX325208 NEGRO	1.170 €
FX325272 ORO CEPILL.	1.790 €

FX330 - Grupo 2 duchas

FX330E51 CROMO	ROC. LATÓN Ø200	1.030 €
FX330F51 CROMO	ROC. LATÓN Ø250	1.070 €
FX330F08 NEGRO	ROC. LATÓN Ø250	1.340 €
FX330F72 ORO CEPILL.	ROC. LATÓN Ø250	2.340 €
FX330G51 CROMO	ROC. LATÓN Ø300	1.160 €

FX555 - Bidé

FX555S51 CROMO	SIN DESAGÜE	313 €
FX555C51 CROMO	CON DESAGÜE	328 €
FX555C08 NEGRO	CON DESAGÜE	435 €
FX555C72 ORO CEPILL.	CON DESAGÜE	650 €

FX750 - Llave de paso 1/2"

FX750051 CROMO	115 €
FX750008 NEGRO	145 €
FX750072 ORO CEPILL.	220 €

AX030 - Toallero 30 cm.

AX030M51 CROMO	135 €
AX030M08 NEGRO	165 €
AX030M72 ORO CEPILL.	260 €

AX050 - Toallero 50 cm.

AX050M51 CROMO	145 €
AX050M08 NEGRO	180 €
AX050M72 ORO CEPILL.	285 €

AX008 - Percha

AX080M51 CROMO	56 €
AX080M08 NEGRO	70 €
AX008M72 ORO CEPILL.	110 €

AX020 - Portarrollos

AX020M51 CROMO	78 €
AX020M08 NEGRO	98 €
AX020M72 ORO CEPILL.	155 €

FN361 I FN361F06 BLANCO

ELLEGANCE

¿Minimalismo o joya? Una fusión con un final agradable. La maneta se trabaja como si de una joya se tratara, el tramado elegante le da un toque de exclusividad, un plus de elegancia llamado a crear tendencia

FN170 | FN170C51 CROMO

FN154 I FN154C72 ORO CEPILLADO

FN190 | FN190C09 GRAFITO

FN155 | FN155C51 CROMO

FN150 - Lavabo

FN150S51 CROMO	SIN DESAGÜE	160 €
FN150C51 CROMO	CON DESAGÜE	175 €
FN150C08 NEGRO	CON DESAGÜE	220 €
FN150C09 GRAFITO	CON DESAGÜE	280 €
FN150C72 ORO CEPILL.	CON DESAGÜE	330 €

FN154 - Lavabo medio

FN154S51 CROMO	SIN DESAGÜE	169 €
FN154C51 CROMO	CON DESAGÜE	184 €
FN154C08 NEGRO	CON DESAGÜE	231 €
FN154C09 GRAFITO	CON DESAGÜE	290 €
FN154C72 ORO CEPILL.	CON DESAGÜE	350 €

FN155 - Monobloc lavabo

FN155S51 CROMO	SIN DESAGÜE	205 €
FN155C51 CROMO	CON DESAGÜE	220 €
FN155C08 NEGRO	CON DESAGÜE	280 €
FN155C09 GRAFITO	CON DESAGÜE	350 €
FN155C72 ORO CEPILL.	CON DESAGÜE	440 €

FN160 - Lavabo alto

FN160S51 CROMO	SIN DESAGÜE	230 €
FN160C51 CROMO	CON DESAGÜE	245 €
FN160C08 NEGRO	CON DESAGÜE	306 €
FN160C09 GRAFITO	CON DESAGÜE	390 €
FN160C72 ORO CEPILL.	CON DESAGÜE	465 €

FN170 - Lavabo a muro caño 18 cm.

FN170S51 CROMO	SIN DESAGÜE	299 €
FN170C51 CROMO	CON DESAGÜE	314 €
FN170C08 NEGRO	CON DESAGÜE	390 €
FN170C09 GRAFITO	CON DESAGÜE	470 €
FN170C72 ORO CEPILL.	CON DESAGÜE	595 €

FN175 - Lavabo a muro caño 23 cm.

FN175S51 CROMO	SIN DESAGÜE	309 €
FN175C51 CROMO	CON DESAGÜE	324 €
FN175C08 NEGRO	CON DESAGÜE	406 €
FN175C09 GRAFITO	CON DESAGÜE	486 €
FN175C72 ORO CEPILL.	CON DESAGÜE	615 €

FN180 - Lavabo a muro 3 piezas caño 18 cm.

FN180S51 CROMO	SIN DESAGÜE	250 €
FN180C51 CROMO	CON DESAGÜE	265 €
FN180C08 NEGRO	CON DESAGÜE	340 €
FN180C09 GRAFITO	CON DESAGÜE	424 €
FN180C72 ORO CEPILL.	CON DESAGÜE	550 €

FN185 - Lavabo a muro 3 piezas caño 23 cm.

FN185S51 CROMO	SIN DESAGÜE	280 €
FN185C51 CROMO	CON DESAGÜE	295 €
FN185C08 NEGRO	CON DESAGÜE	380 €
FN185C09 GRAFITO	CON DESAGÜE	470 €
FN185C72 ORO CEPILL.	CON DESAGÜE	620 €

FN190 - Lavabo sobre repisa 3 piezas

FN190S51 CROMO	SIN DESAGÜE	260 €
FN190C51 CROMO	CON DESAGÜE	275 €
FN190C08 NEGRO	CON DESAGÜE	350 €
FN190C09 GRAFITO	CON DESAGÜE	440 €
FN190C72 ORO CEPILL.	CON DESAGÜE	570 €

FN260 - Monomando empotrar

FN260S51 CROMO	135 €
FN260S08 NEGRO	160 €
FN260S09 GRAFITO	195 €
FN260S72 ORO CEPILL.	265 €

FN261 - Kit ducha empotrar

FN261E51 CROMO	ROC. LATÓN Ø200	290 €
FN261F51 CROMO	ROC. LATÓN Ø250	330 €
FN261F08 NEGRO	ROC. LATÓN Ø250	470 €
FN261F09 GRAFITO	ROC. LATÓN Ø250	510 €
FN261F72 ORO CEPILL.	ROC. LATÓN Ø250	630 €
FN261G51 CROMO	ROC. LATÓN Ø300	390 €

FN281 - Termostato ducha completo

FN281151 CROMO	360 €
FN281108 NEGRO	540 €

FN282 - Termostato ducha con conjunto

FN282151 CROMO	460 €
FN282108 NEGRO	670 €

FN360 - Monomando 2 salidas empotrar

FN360S51 CROMO	315 €
FN360C08 NEGRO	405 €
FN360C09 GRAFITO	495 €
FN360C72 ORO CEPILL.	650 €

FN361 - Kit 2 duchas completo

FN361E51 CROMO	ROC. LATÓN Ø200	520 €
FN361F51 CROMO	ROC. LATÓN Ø250	560 €
FN361F08 NEGRO	ROC. LATÓN Ø250	770 €
FN361F09 GRAFITO	ROC. LATÓN Ø250	860 €
FN361F72 ORO CEPILL.	ROC. LATÓN Ø250	1.500 €
FN361G51 CROMO	ROC. LATÓN Ø300	620 €

FN370 - Termostato empotrar 2 salidas

FN370251 CROMO	590 €
FN370208 NEGRO	670 €

FN374 - Kit termostato 2 duchas

FN374E51 CROMO	ROC. LATÓN Ø200	800 €
FN374F51 CROMO	ROC. LATÓN Ø250	840 €
FN374F08 NEGRO	ROC. LATÓN Ø250	1.090 €
FN374G51 CROMO	ROC. LATÓN Ø300	900 €

FN376 - Kit termostato 2 duchas

FN376251 CROMO	ROC. 550X170	971 €
FN376208 NEGRO	ROC. 550X170	1.181 €

FN389 - Columna telescópica con termostato

FN389E51 CROMO	ROC. LATÓN Ø200	710 €
FN389F51 CROMO	ROC. LATÓN Ø250	750 €
FN389F08 NEGRO	ROC. LATÓN Ø250	1.050 €
FN389G51 CROMO	ROC. LATÓN Ø300	810 €

FN550 - Bidé

FN550S51 CROMO	SIN DESAGÜE	170 €
FN550C51 CROMO	CON DESAGÜE	185 €
FN550C08 NEGRO	CON DESAGÜE	230 €
FN550C09 GRAFITO	CON DESAGÜE	290 €
FN550C72 ORO CEPILL.	CON DESAGÜE	340 €

FN555 - Monobloc bidé

FN555S51 CROMO	SIN DESAGÜE	210 €
FN555C51 CROMO	CON DESAGÜE	225 €
FN555C08 NEGRO	CON DESAGÜE	285 €
FN555C09 GRAFITO	CON DESAGÜE	350 €
FN555C72 ORO CEPILL.	CON DESAGÜE	460 €

FN560 - Bidé empotrar ducha latón

FN560S51 CROMO	205 €
FN560S08 NEGRO	265 €

FN565 - Bidé empotrar ducha latón

FN565S51 CROMO	295 €
FN565S08 NEGRO	375 €

FN570 - Bidé empotrar ducha latón

FN570S51 CROMO	210 €
FN570S08 NEGRO	270 €

FN750 - Llave paso 1/2"

FN750051 CROMO	80 €
FN750008 NEGRO	95 €

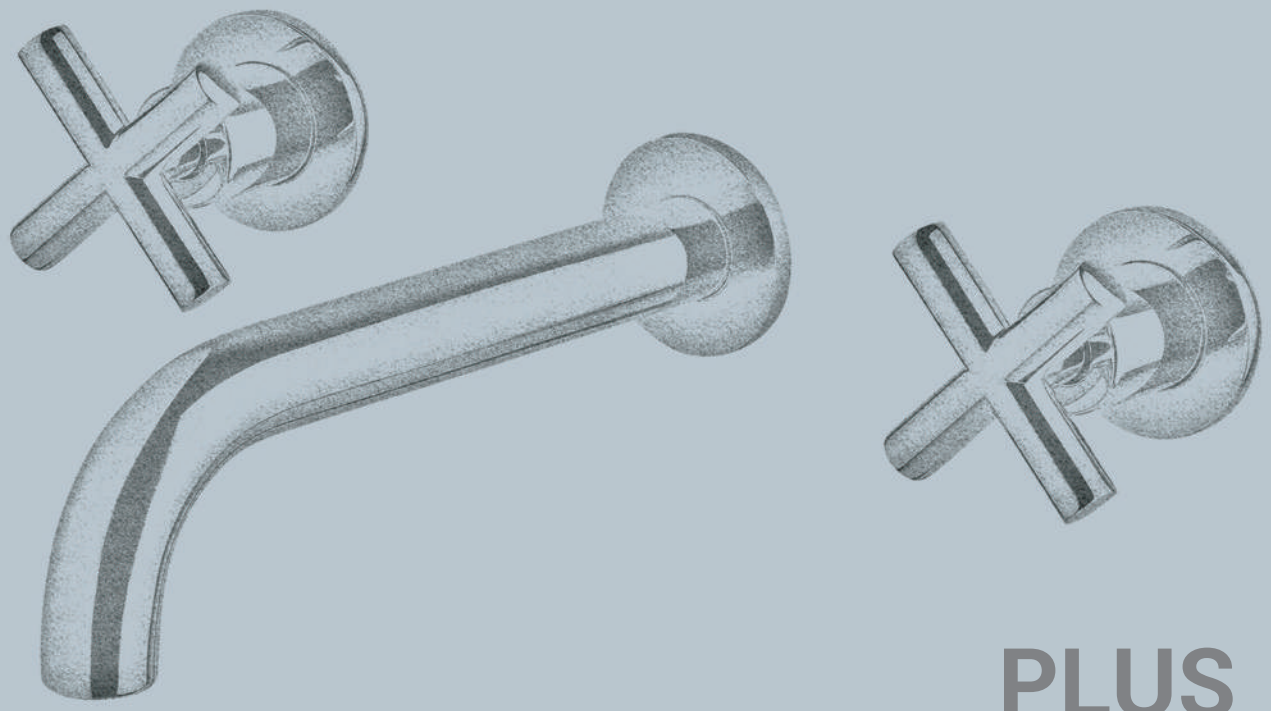

PLUS

Un clásico vanguardista amante de la pureza y el diseño, siempre presente y predestinado a perduar en el tiempo. El cuidado en cada detalle hace de PLUS la grifería perfecta para un baño con estilo. Calidad y diseño al servicio de la decoración con gran variedad de acabados elegantes y exclusivos

FP180 | FP180C51 CROMO

FP155 I FP155C51 CROMO

FP155 | FP155C08 NEGRO

FP155 - Lavabo

FP155S51 CROMO	SIN DESAGÜE	195 €
FP155C51 CROMO	CON DESAGÜE	210 €
FP155C08 NEGRO	CON DESAGÜE	295 €
FP155C72 ORO CEPILLADO	CON DESAGÜE	441 €

FP165 - Lavabo alto

FP165S51 CROMO	SIN DESAGÜE	245 €
FP165C51 CROMO	CON DESAGÜE	260 €
FP165C08 NEGRO	CON DESAGÜE	330 €
FP165C72 ORO CEPILL.	CON DESAGÜE	540 €

FP180 - Lavabo a muro caño 18 cm.

FP180S51 CROMO	SIN DESAGÜE	260 €
FP180C51 CROMO	CON DESAGÜE	275 €
FP180C08 NEGRO	CON DESAGÜE	365 €
FP180C72 ORO CEPILL.	CON DESAGÜE	575 €

FP185 - Lavabo a muro caño 23 cm.

FP185S51 CROMO	SIN DESAGÜE	265 €
FP185C51 CROMO	CON DESAGÜE	280 €
FP185C08 NEGRO	CON DESAGÜE	375 €
FP185C72 ORO CEPILL.	CON DESAGÜE	585 €

FP190 - Lavabo sobre repisa 3 piezas

FP190S51 CROMO	SIN DESAGÜE	290 €
FP190C51 CROMO	CON DESAGÜE	305 €
FP190C08 NEGRO	CON DESAGÜE	390 €
FP190C72 ORO CEPILL.	CON DESAGÜE	640 €

FP198 - Lavabo 1 agua

FP198S51 CROMO	SIN DESAGÜE	125 €
FP198S08 NEGRO	SIN DESAGÜE	155 €

FP251 - Grupo ducha completo

FP251151 CROMO	255 €
FP251108 NEGRO	350 €

FP252 - Grupo ducha con conjunto

FP252151 CROMO	360 €
FP252108 NEGRO	476 €

FP325 - Baño-ducha empotrado

FP325151 CROMO	630 €
FP325108 NEGRO	795 €
FP325172 ORO CEPILL.	1.280 €

FP330 - Kit 2 duchas empotrar

FP330E51 CROMO	ROC. LATÓN Ø200	690 €
FP330F51 CROMO	ROC. LATÓN Ø250	730 €
FP330F08 NEGRO	ROC. LATÓN Ø250	910 €
FP330F72 ORO CEPILL.	ROC. LATÓN Ø250	1.680 €
FP330G51 CROMO	ROC. LATÓN Ø300	790 €

FP351 - Grupo baño-ducha completo

FP351151 CROMO	360 €
FP351108 NEGRO	480 €

FR389 - Columna telescópica con termostato

FR389E51 CROMO	ROC. LATÓN Ø200	725 €
FR389F51 CROMO	ROC. LATÓN Ø250	765 €
FR389F08 NEGRO	ROC. LATÓN Ø250	1.100 €
FR389G51 CROMO	ROC. LATÓN Ø300	855 €

FP370 - Termostato empotrar 2 salidas

FP370251 CROMO	590 €
FP370208 NEGRO	670 €

FP374 - Kit termostato 2 duchas empotrar

FP374E51 CROMO	ROC. LATÓN Ø200	810 €
FP374F51 CROMO	ROC. LATÓN Ø250	850 €
FP374F08 NEGRO	ROC. LATÓN Ø250	1.090 €
FP374G51 CROMO	ROC. LATÓN Ø300	910 €

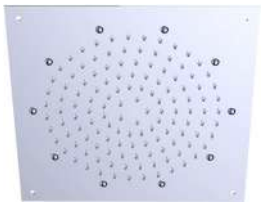

FP378 - Kit termostato 2 duchas empotrar

FP378251 CROMO	ROCIADOR 300X300	960 €
FP378208 NEGRO	ROCIADOR 300X300	1180 €

FP455 - Monobloc fregadero caño giratorio

FP455S51 CROMO	210 €
FP455S08 NEGRO	265 €

FR555 - Monobloc bidé

FR555S51 CROMO	SIN DESAGÜE	190 €
FR555C51 CROMO	CON DESAGÜE	205 €
FR555C08 NEGRO	CON DESAGÜE	263 €
FR555C72 ORO CEPILL.	CON DESAGÜE	430 €

FP585 - Kit bidé empotrar ducha latón

FP585S51 CROMO	295 €
FP585S08 NEGRO	375 €
FP585S72 ORO CEPILLADO	595 €

FP750 - Llave paso 1/2"

FP750051 CROMO	69 €
FP750008 NEGRO	88 €
FP750072 ORO CEPILLADO	145 €

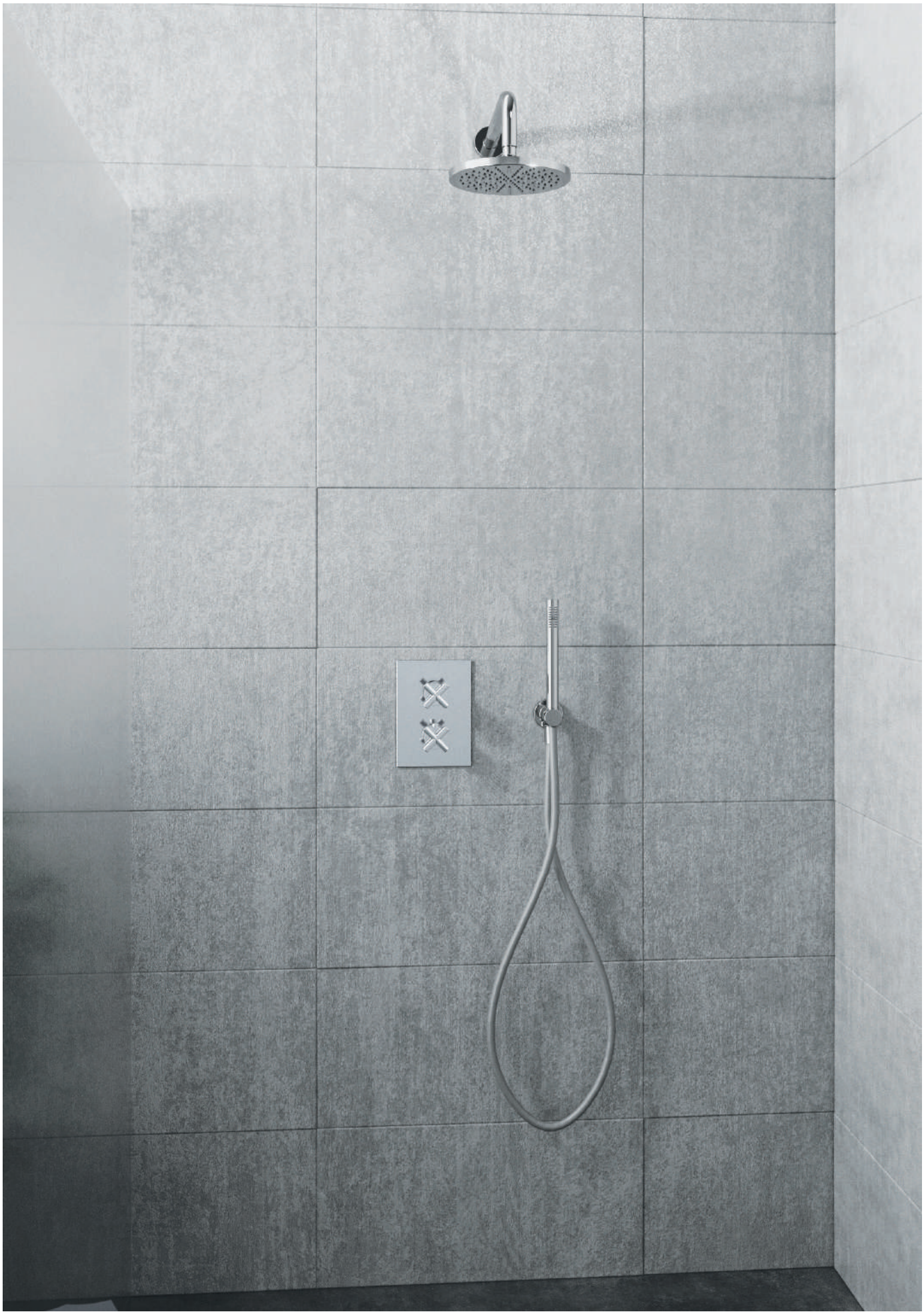

FP374 I FP374F51 CROMO

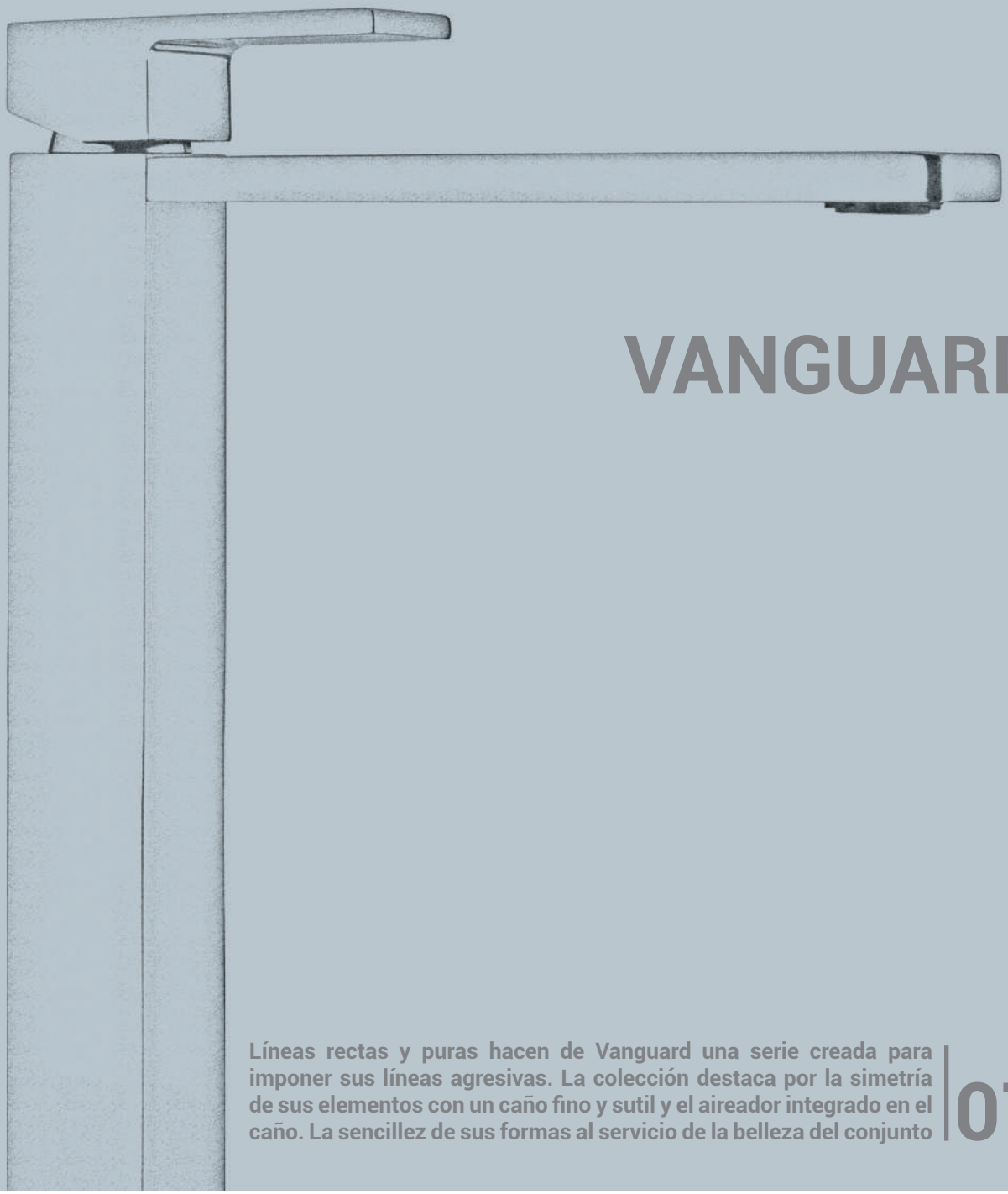

VANGUARD

Líneas rectas y puras hacen de Vanguard una serie creada para imponer sus líneas agresivas. La colección destaca por la simetría de sus elementos con un caño fino y sutil y el aireador integrado en el caño. La sencillez de sus formas al servicio de la belleza del conjunto

FV150 | FV150C08 NEGRO

FV180 I FV180C51 CROMO

FV150 I FV150C51 CROMO

FV320 | FV320S08 NEGRO

FV150 - Lavabo

FV150S51 CROMO	SIN DESAGÜE	238 €
FV150C51 CROMO	CON DESAGÜE	253 €
FV150C08 NEGRO	CON DESAGÜE	316 €
FV150C06 BLANCO	CON DESAGÜE	319 €

FV160 - Lavabo alto

FV160S51 CROMO	SIN DESAGÜE	430 €
FV160C51 CROMO	CON DESAGÜE	445 €
FV160C08 NEGRO	CON DESAGÜE	510 €
FV160C06 BLANCO	CON DESAGÜE	514 €

FV170 - Lavabo a muro caño 17 cm.

FV170S51 CROMO	SIN DESAGÜE	325 €
FV170C51 CROMO	CON DESAGÜE	340 €
FV170C08 NEGRO	CON DESAGÜE	425 €

FV175 - Lavabo a muro caño 23 cm.

FV175S51 CROMO	SIN DESAGÜE	335 €
FV175C51 CROMO	CON DESAGÜE	350 €
FV175C08 NEGRO	CON DESAGÜE	440 €

FV180 - Lavabo a muro caño 17 cm.

FV180S51 CROMO	SIN DESAGÜE	320 €
FV180C51 CROMO	CON DESAGÜE	335 €
FV180C08 NEGRO	CON DESAGÜE	420 €
FV180C06 BLANCO	CON DESAGÜE	425 €

FV185 - Lavabo a muro caño 23 cm.

FV185S51 CROMO	SIN DESAGÜE	330 €
FV185C51 CROMO	CON DESAGÜE	345 €
FV185C08 NEGRO	CON DESAGÜE	435 €
FV185C06 BLANCO	CON DESAGÜE	440 €

FV251 - Monomando ducha completo

FV251151 CROMO	370 €
FV251108 NEGRO	465 €

FV252 - Monomando ducha con conjunto

FV252151 CROMO	465 €

FV260 - Ducha empotrar

FV260S51 CROMO	120 €
FV260S08 NEGRO	145 €

FV261 - Kit ducha empotrar

FV261E51 CROMO	ROCIADOR 200X200	325 €
FV261F51 CROMO	ROCIADOR 250X250	367 €
FV261F08 NEGRO	ROCIADOR 250X250	489 €
FV261G51 CROMO	ROCIADOR 300X300	426 €

FV281 - Termostato ducha completo

FV281151 CROMO	360 €

FV282 - Termostato ducha con conjunto

FV282151 CROMO	470 €

FV320 - Baño-ducha a pavimento

FV320S51 CROMO	1.250 €
FV320S08 NEGRO	1.495 €

FV351 - Monomando baño-ducha completo

FV351151 CROMO	450 €
FV351108 NEGRO	570 €
FV351106 BLANCO	580 €

FV352 - Monomando baño-ducha con conjunto

FV352151 CROMO	530 €

FV360 - Monomando empotrar 2 salidas

FV360S51 CROMO	249 €
FV360S08 NEGRO	329 €
FV360S06 BLANCO	333 €

FV361 - Kit 2 duchas empotrar

FV361E51 CROMO	ROCIADOR 200X200	520 €
FV361F51 CROMO	ROCIADOR 250X250	565 €
FV361F08 NEGRO	ROCIADOR 250X250	790 €
FV361F06 BLANCO	ROCIADOR 250X250	800 €
FV361G51 CROMO	ROCIADOR 300X300	620 €

FV3702 - Termostato empotrar 2 salidas

FV370251 CROMO	565 €
FV370208 NEGRO	635 €

FV3703 - Termostato empotrar 3 salidas

FV370351 CROMO	690 €

FV3802 - Termostato empotrar 2 salidas gran caudal

FV380251 CROMO	905 €
FV380208 NEGRO	1.025 €

FV3803 - Termostato empotrar 3 salidas gran caudal

FV380351 CROMO	1.170 €
FV380308 NEGRO	1.325 €

FV3804 - Termostato empotrar 4 salidas gran caudal

FV380451 CROMO	1.430 €
FV380408 NEGRO	1.625 €

FV374 - Kit 2 duchas termostato empotrar

FV374E51 CROMO	ROCIADOR 200X200	834 €
FV374F51 CROMO	ROCIADOR 250X250	875 €
FV374F08 NEGRO	ROCIADOR 250X250	1.090 €
FV374G51 CROMO	ROCIADOR 300X300	935 €

FV376 - Kit 2 duchas termostato empotrar

FV376251 CROMO	ROCIADOR 550X170	955 €
FV376208 NEGRO	ROCIADOR 550X170	1.145 €

FV384 - Kit termostato 3 duchas cascada, lluvia y kit ducha

FV384351 CROMO	ROCIADOR 550X170	1.155 €

FV378 - Kit termostato 2 duchas empotrar

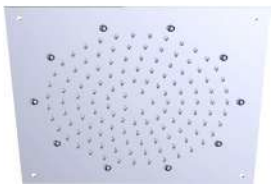

FV378251 CROMO	ROCIADOR 300X300	875 €
FV378208 NEGRO	ROCIADOR 300X300	1.056 €

FV385 - Columna con termostato 2 duchas

FV385E51 CROMO	ROCIADOR 200X200	630 €
FV385F51 CROMO	ROCIADOR 250X250	670 €
FV385G51 CROMO	ROCIADOR 300X300	730 €

FV450 - Monomando fregadero caño giratorio

FV450S51 CROMO		340 €

FV550 - Bidé

FV550S51 CROMO	SIN DESAGÜE	199 €
FV550C51 CROMO	CON DESAGÜE	214 €
FV550C08 NEGRO	CON DESAGÜE	279 €
FV550C06 BLANCO	CON DESAGÜE	282 €

FV560 - Bidé empotrar ducha latón

FV560S51 CROMO	199 €
FV560S08 NEGRO	265 €

FV580 - Bidé empotrar ducha latón

FV580S51 CROMO	195 €
FV580S08 NEGRO	265 €
FV580S06 BLANCO	270 €

FV750 - Llave de paso 1/2"

FV750S51 CROMO	105 €
FV750S08 NEGRO	130 €

AV01D Dosificador apoyo

AV01DA51 CROMO	182 €
AV01DA08 NEGRO	225 €

AV002 Vaso apoyo

AV002A51 CROMO	130 €
AV002A08 NEGRO	165 €

AV008 Percha

AV008M51 CROMO	65 €
AV008M08 NEGRO	82 €

AV040 Toallero 40 cm.

AV040M51 CROMO	158 €
AV040M08 NEGRO	199 €

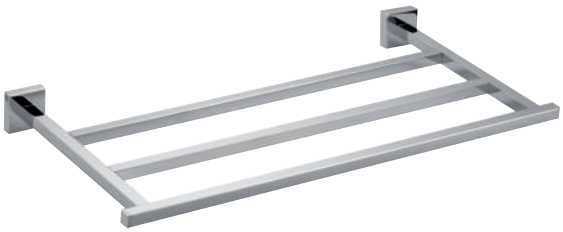

AV060 Toallero 60 cm.

AV060M51 CROMO	170 €
AV060M08 NEGRO	217 €

AV036 Toallero 60 cm.

AV036M51 CROMO	355 €
AV036M08 NEGRO	455 €

AV011 Portarrollos

AV011M51 CROMO	108 €
AV011M08 NEGRO	138 €

AV019 Portarrollos recambio

AV019M51 CROMO	99 €
AV019M08 NEGRO	125 €

AV012 Escobillero

AV012S51CROMO	275 €
AV012S08 NEGRO	355 €

FM320 I FM320S51 CROMO

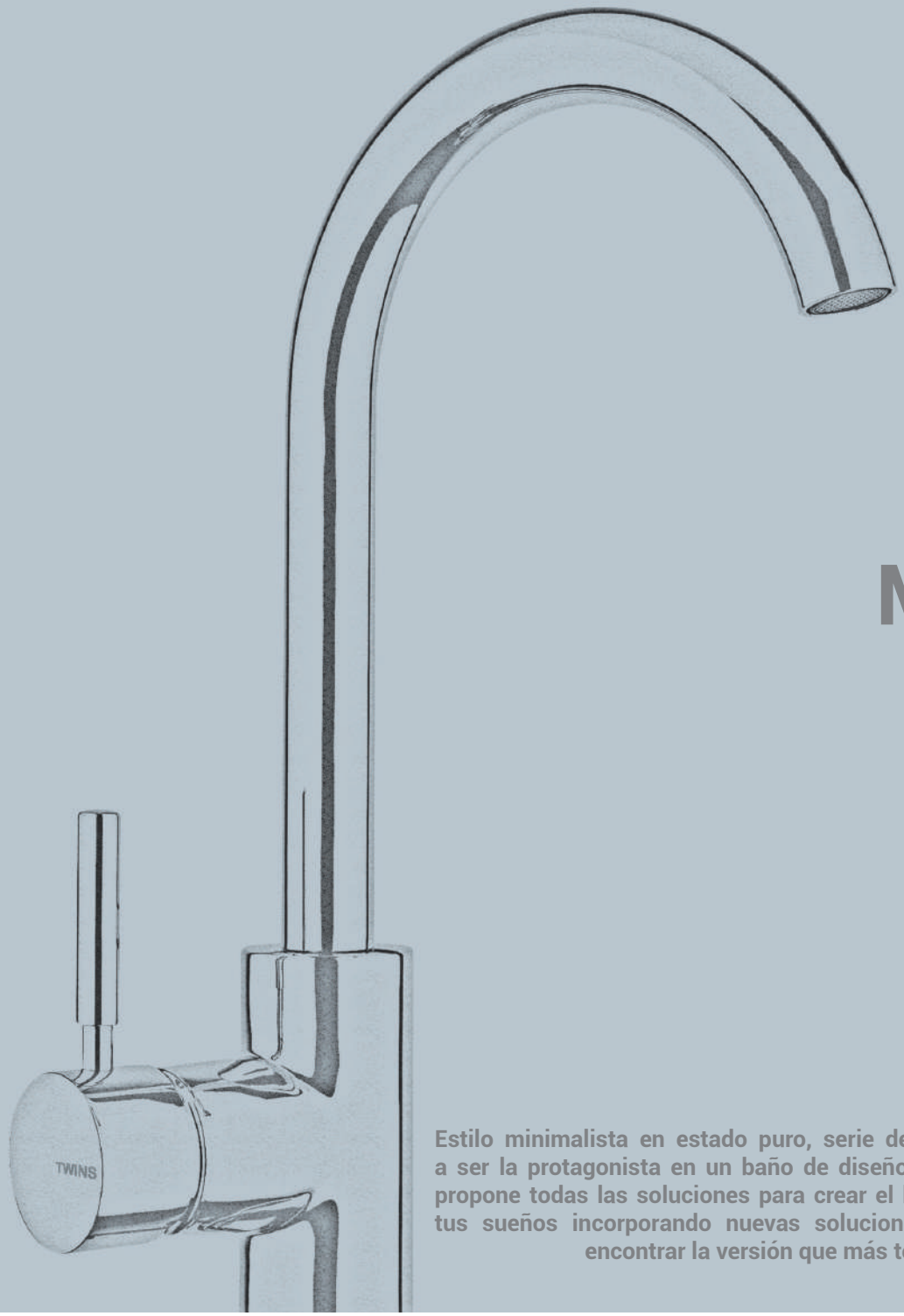

MUSE

Estilo minimalista en estado puro, serie destinada a ser la protagonista en un baño de diseño. MUSE propone todas las soluciones para crear el baño de tus sueños incorporando nuevas soluciones para encontrar la versión que más te encaja

FM150 I FM150C06 BLANCO

FM460 | FM460S51 CROMO

FM170 | FM170C51 CROMO

FM155 I FM155C08 NEGRO

FM150 - Lavabo

FM150S51 CROMO	SIN DESAGÜE	170 €
FM150C51 CROMO	CON DESAGÜE	185 €
FM150C08 NEGRO	CON DESAGÜE	250 €
FM150C06 BLANCO	CON DESAGÜE	255 €
FM150C72 ORO CEPILL.	CON DESAGÜE	360 €

FM152 - Lavabo large

FM152S51 CROMO	SIN DESAGÜE	185 €
FM152C51 CROMO	CON DESAGÜE	200 €
FM152C08 NEGRO	CON DESAGÜE	270 €
FM152C06 BLANCO	CON DESAGÜE	275 €
FM152C72 ORO CEPILL.	CON DESAGÜE	390 €

FM153 - Lavabo ECO cartucho C3

FM153S51 CROMO	SIN DESAGÜE	173 €
FM153C51 CROMO	CON DESAGÜE	188 €
FM153C08 NEGRO	CON DESAGÜE	253 €

FM155 - Lavabo lateral

FM155S51 CROMO	SIN DESAGÜE	187 €
FM155C51 CROMO	CON DESAGÜE	202 €
FM155C08 NEGRO	CON DESAGÜE	269 €
FM155C06 BLANCO	CON DESAGÜE	274 €
FM155C72 ORO CEPILL.	CON DESAGÜE	470 €

FM160 - Lavabo alto

FM160S51 CROMO	SIN DESAGÜE	230 €
FM160C51 CROMO	CON DESAGÜE	245 €
FM160C08 NEGRO	CON DESAGÜE	320 €
FM160C06 BLANCO	CON DESAGÜE	325 €
FM160C72 ORO CEPILL.	CON DESAGÜE	490 €

FM163 - Lavabo alto ECO cartucho C3

FM163S51 CROMO	SIN DESAGÜE	233 €
FM163C51 CROMO	CON DESAGÜE	248 €
FM163C08 NEGRO	CON DESAGÜE	323 €

FM165 - Lavabo lateral alto

FM165S51 CROMO	SIN DESAGÜE	235 €
FM165C51 CROMO	CON DESAGÜE	250 €
FM165C08 NEGRO	CON DESAGÜE	338 €
FM165C06 BLANCO	CON DESAGÜE	343 €
FM165C72 ORO CEPILL.	CON DESAGÜE	510 €

FM170 - Lavabo mural 2 florones 19 cm.

FM170S51 CROMO	SIN DESAGÜE	249 €
FM170C51 CROMO	CON DESAGÜE	264 €
FM170C08 NEGRO	CON DESAGÜE	342 €
FM170C06 BLANCO	CON DESAGÜE	345 €
FM170C72 ORO CEPILL.	CON DESAGÜE	540 €

FM175 - Lavabo mural 2 florones 24 cm.

FM175S51 CROMO	SIN DESAGÜE	259 €
FM175C51 CROMO	CON DESAGÜE	274 €
FM175C08 NEGRO	CON DESAGÜE	358 €
FM175C06 BLANCO	CON DESAGÜE	363 €
FM175C72 ORO CEPILL.	CON DESAGÜE	560 €

FM180 - Lavabo mural 1 florón 19 cm.

FM180S51 CROMO	SIN DESAGÜE	269 €
FM180C51 CROMO	CON DESAGÜE	284 €
FM180C08 NEGRO	CON DESAGÜE	368 €
FM180C06 BLANCO	CON DESAGÜE	373 €
FM180C72 ORO CEPILL.	CON DESAGÜE	570 €

FM185 - Lavabo mural 1 florón 24 cm.

FM185S51 CROMO	SIN DESAGÜE	279 €
FM185C51 CROMO	CON DESAGÜE	294 €
FM185C08 NEGRO	CON DESAGÜE	378 €
FM185C06 BLANCO	CON DESAGÜE	383 €
FM185C72 ORO CEPILL.	CON DESAGÜE	590 €

FM230 - Ducha empotrar con kit de ducha

FM230151 CROMO	190 €
FM230108 NEGRO	250 €
FM230106 BLANCO	260 €
FM230172 ORO CEPILL.	370 €

FM251 - Monomando ducha completo

FM251151 CROMO	185 €
FM251108 NEGRO	299 €

FM252 - Monomando ducha con conjunto

FM252151 CROMO	290 €
FM252108 NEGRO	435 €

FM260 - Monomando ducha empotrar

FM260S51 CROMO	115 €
FM260S08 NEGRO	145 €
FM260S06 BLANCO	150 €
FM260S72 ORO CEPILL.	230 €

FM261 - Kit monomando ducha empotrar

FM261E51 CROMO	ROCIADOR LATÓN Ø200	272 €
FM261F51 CROMO	ROCIADOR LATÓN Ø250	312 €
FM261F08 NEGRO	ROCIADOR LATÓN Ø250	460 €
FM261F06 BLANCO	ROCIADOR LATÓN Ø250	465 €
FM261F72 ORO CEP.	ROCIADOR LATÓN Ø250	630 €
FM261G51 CROMO	ROCIADOR LATÓN Ø300	365 €

FM281 - Termostato ducha completo

FM281151 CROMO	340 €
FM281108 NEGRO	485 €

FM282 - Termostato ducha con conjunto

FM282151 CROMO	299 €
FM282108 NEGRO	449 €

FM269 - Columna telescópica con monomando

FM269E51 CROMO	ROCIADOR LATÓN Ø200	450 €
FM269F51 CROMO	ROCIADOR LATÓN Ø250	490 €
FM269F08 NEGRO	ROCIADOR LATÓN Ø250	820 €
FM269F72 ORO CEP.	ROCIADOR LATÓN Ø250	1.130 €
FM269G51 CROMO	ROCIADOR LATÓN Ø300	550 €

FM320 - Baño-ducha a pavimento

FM320151 CROMO	905 €
FM320108 NEGRO	1.050 €
FM320106 BLANCO	1.060 €
FM320172 ORO CEP.	1.950 €

FM325 - Kit monomando baño-ducha empotrar

FM325151 CROMO	660 €
FM325108 NEGRO	830 €
FM325172 ORO CEPILLADO	1.350 €

FM330 - Kit monomando 2 duchas empotrar

FM330 E51 CROMO	ROCIADOR LATÓN Ø200	691 €
FM330F51 CROMO	ROCIADOR LATÓN Ø250	731 €
FM330F08 NEGRO	ROCIADOR LATÓN Ø250	920 €
FM330F72 ORO CEP.	ROCIADOR LATÓN Ø250	1.600 €
FM330G51 CROMO	ROCIADOR LATÓN Ø300	791 €

FM335 - Kit termostato baño-ducha empotrar

FM335151 CROMO	1.340 €
FM335108 NEGRO	1.740 €

FM340 - Kit termostato 2 duchas empotrar

FM340 E51 CROMO	ROCIADOR LATÓN Ø200	1.230 €
FM340F51 CROMO	ROCIADOR LATÓN Ø250	1.270 €
FM340F08 NEGRO	ROCIADOR LATÓN Ø250	1.640 €
FM340G51 CROMO	ROCIADOR LATÓN Ø300	1.330 €

FM351 - Monomando baño-ducha completo

FM351151 CROMO	395 €
FM351108 NEGRO	475 €
FM351106 BLANCO	480 €
FM351172 ORO CEPILLADO	810 €

FM352 - Monomando baño-ducha con conjunto

FM352151 CROMO	495 €
FM352108 NEGRO	615 €

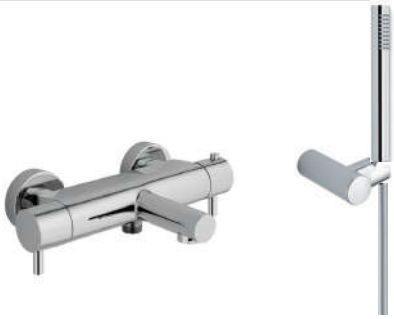

FM381 - Termostato baño-ducha completo

FM381151 CROMO	419 €
FM381108 NEGRO	619 €

FM382 - Termostato baño-ducha con conjunto

FM382151 CROMO	509 €
FM382108 NEGRO	749 €

FM360 - Monomando empotrar 2 salidas

FM360S51 CROMO	270 €
FM360S08 NEGRO	325 €
FM360S06 BLANCO	330 €
FM360S72 ORO CEPILLADO	550 €

FM361 - Kit monomando 2 duchas empotrar

FM361E51 CROMO	ROCIADOR LATÓN Ø200	485 €
FM361F51 CROMO	ROCIADOR LATÓN Ø250	520 €
FM361F08 NEGRO	ROCIADOR LATÓN Ø250	715 €
FM361F06 BLANCO	ROCIADOR LATÓN Ø250	725 €
FM361F72 ORO CEP.	ROCIADOR LATÓN Ø250	1.200 €
FM361G51 CROMO	ROCIADOR LATÓN Ø300	590 €

FM363 - Monomando empotrar 3 salidas

FM363151 CROMO	320 €
FM363108 NEGRO	390 €

FM367 - Kit 3 duchas cascada, lluvia y ducha de mano

FM367351 CROMO	ROCIADOR 550X170	790 €
FM367308 NEGRO	ROCIADOR 550X170	990 €

FM368 - Kit 3 duchas cascada, lluvia y ducha de mano

FM368351 CROMO	ROCIADOR 500X500	995 €
FM368308 NEGRO	ROCIADOR 500X500	1.200 €

FM3702 - Termostato empotrar 2 salidas

FM370251 CROMO	540 €
FM370208 NEGRO	610 €

FM3703 - Termostato empotrar 3 salidas

FM370351 CROMO	640 €
FM370308 NEGRO	710 €

FM3802 - Termostato empotrar 2 salidas gran caudal

FM380251 CROMO	855 €
FM380208 NEGRO	955 €

FM3803 - Termostato empotrar 3 salidas gran caudal

FM380351 CROMO	1.120 €
FM380308 NEGRO	1.250 €

FM3804 - Termostato empotrar 4 salidas gran caudal

FM380451 CROMO	1.350 €
FM380408 NEGRO	1.530 €

FM374 - Kit termostato 2 duchas empotrar

FM374E51 CROMO	ROCIADOR LATÓN Ø200	760 €
FM374F51 CROMO	ROCIADOR LATÓN Ø250	800 €
FM374F08 NEGRO	ROCIADOR LATÓN Ø250	1.020 €
FM374G51 CROMO	ROCIADOR LATÓN Ø300	860 €

FM376 - Kit termostato 2 duchas empotrar

FM376251 CROMO	ROCIADOR 550X170	910 €
FM376208 NEGRO	ROCIADOR 550X170	1.120 €

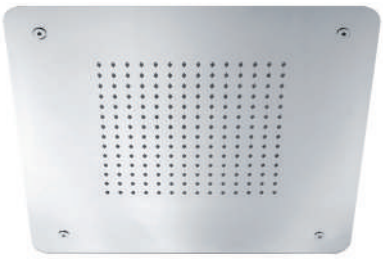

FM377 - Kit termostato 2 duchas empotrar

FM377251 CROMO	ROCIADOR 400X400	1.210 €
FM377208 NEGRO	ROCIADOR 400X400	1.461 €

FM384 - Kit termostato 3 duchas, lluvia, cascada y ducha de mano

FM384351 CROMO	ROCIADOR 550X170	1.088 €
FM384308 NEGRO	ROCIADOR 550X170	1.318 €

FM399 - Kit termostato rociador 3 posiciones, lluvia, doble cascada y nebulizado con ducha de mano

FM399351 CROMO	ROCIADOR 600X400	2.880 €

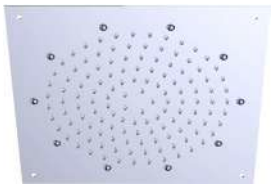

FM378 - Kit termostato 2 duchas

FM378251 CROMO	ROCIADOR 300X300	850 €
FM378208 NEGRO	ROCIADOR 300X300	1.020 €

FM389 - Columna telescópica con termostato latón

FM389E51 CROMO	ROCIADOR LATÓN Ø200	640 €
FM389F51 CROMO	ROCIADOR LATÓN Ø250	680 €
FM389F08 NEGRO	ROCIADOR LATÓN Ø250	980 €
FM389G51 CROMO	ROCIADOR LATÓN Ø300	770 €

FM450 - Monomando fregadero caño giratorio

FM450S51 CROMO	195 €
FM450S08 NEGRO	245 €
FM450S72 ORO CEPILLADO	390 €

FM460 - Monomando fregadero duchita extraíble

FM460S51 CROMO	290 €
FM460S08 NEGRO	370 €
FM460S72 ORO CEPILLADO	590 €

FM480 - Monomando fregadero caño abatible

FM480S51 CROMO	215 €

FM490 - Monomando fregadero agua filtrada

FM490S51 CROMO	195 €

FM550 - Bidé

FM550S51 CROMO	SIN DESAGÜE	175 €
FM550C51 CROMO	CON DESAGÜE	190 €
FM550C08 NEGRO	CON DESAGÜE	259 €
FM550C06 BLANCO	CON DESAGÜE	265 €
FM550C72 ORO CEPILL.	CON DESAGÜE	370 €

FM560 - Kit bidé empotrar ducha latón

FM560S51 CROMO	170 €
FM560S08 NEGRO	220 €
FM560S06 BLANCO	230 €
FM560S72 ORO CEPILL.	360 €

FM565 - Kit bidé empotrar ducha latón

FM565S51 CROMO	269 €
FM565S08 NEGRO	335 €
FM565S06 BLANCO	340 €
FM565S72 ORO CEPILL.	565 €

FM570 - Kit bidé empotrar ducha latón

FM570S51 CROMO	175 €
FM570S08 NEGRO	235 €

FM750 - Llave de paso 1/2"

FM750051 CROMO	80 €
FM750008 NEGRO	100 €

EM150 - Grifo electrónico

EM150S51 CROMO	1 AGUA	360 €
EM150S08 NEGRO	1 AGUA	470 €
EM151S51 CROMO	2 AGUAS	390 €
EM151S08 NEGRO	2 AGUAS	500 €

AM045 I AM045M51 CROMO

AM01D Dosificador apoyo

AM01DA51 CROMO	127 €
AM01DA08 NEGRO	159 €
AM01DA72 ORO CEP.	235 €

AM002 Vaso apoyo

AM002A51 CROMO	83 €
AM002A08 NEGRO	103 €
AM002A72 ORO CEP.	153 €

AM008 Percha

AM008M51 CROMO	49 €
AM008M08 NEGRO	62 €
AM008M72 ORO CEP.	90 €

AM045 Toallero 45 cm.

AM045M51 CROMO	82 €
AM045M08 NEGRO	102 €
AM045M72 ORO CEP.	152 €

AM060 Toallero 60 cm.

AM060M51 CROMO	88 €
AM060M08 NEGRO	110 €
AM060M72 ORO CEP.	162 €

AM036 Toallero 60 cm.

AM036M51 CROMO	264 €
AM036M08 NEGRO	330 €
AM036M72 ORO CEP.	485 €

AM011 Portarrollos

AM011M51 CROMO	53 €
AM011M08 NEGRO	66 €
AM011M72 ORO CEP.	98 €

AM019 Portarrollos recambio

AM019M51 CROMO	86 €
AM019M08 NEGRO	107 €
AM019M72 ORO CEP.	159 €

AM012 Escobillero

AM012S51 CROMO	130 €
AM012S08 NEGRO	162 €
AM012S72 ORO CEP.	240 €

FL155 | FL155C08 NEGRO

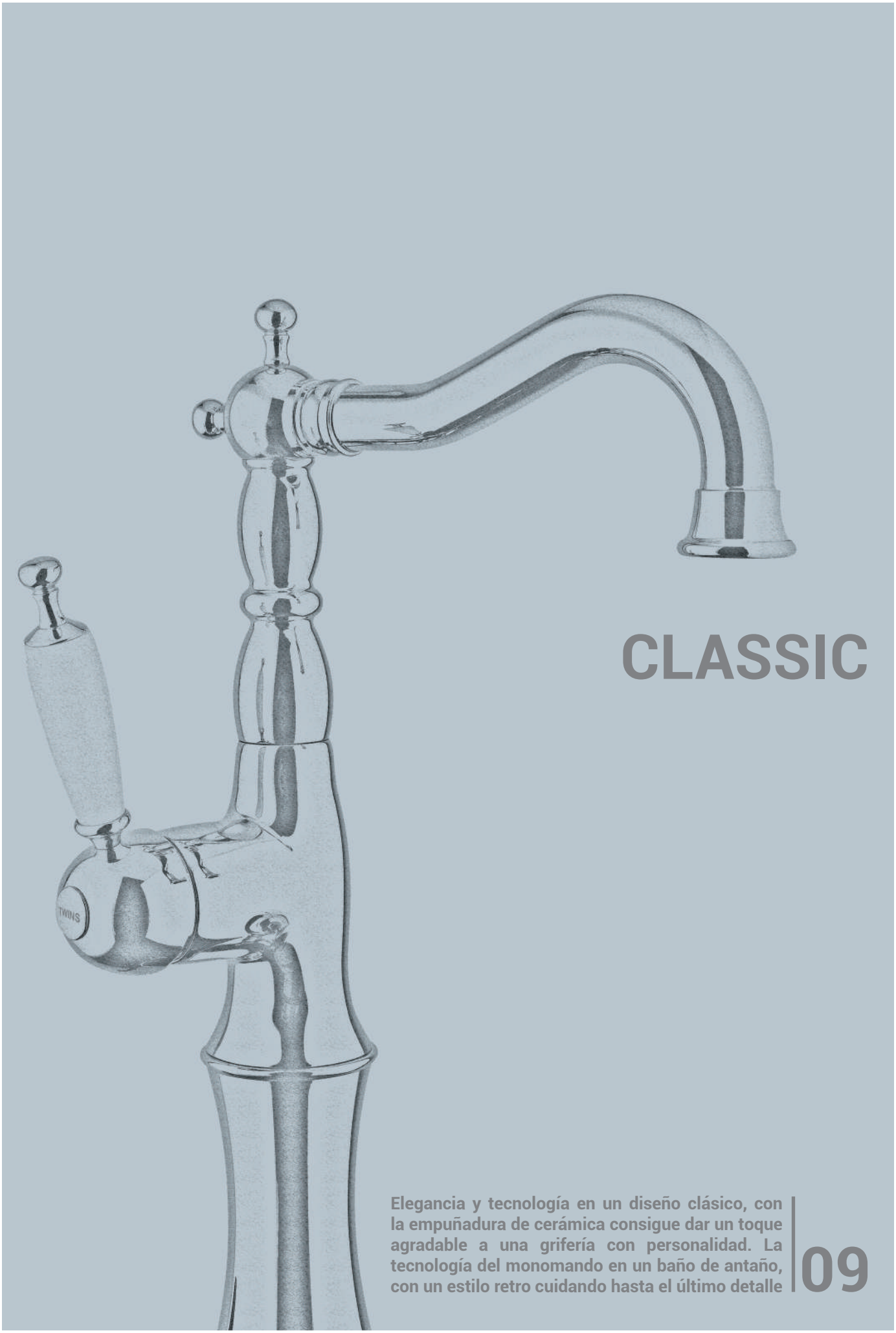

CLASSIC

Elegancia y tecnología en un diseño clásico, con la empuñadura de cerámica consigue dar un toque agradable a una grifería con personalidad. La tecnología del monomando en un baño de antaño, con un estilo retro cuidando hasta el último detalle

FL150 | FL150C51 CROMO

FL155 | FL155C51 CROMO

FL450 I FL450S51 CROMO

FL150 - Lavabo

FL150S51 CROMO	SIN DESAGÜE	190 €
FL150C51 CROMO	CON DESAGÜE	205 €
FL150C08 NEGRO	CON DESAGÜE	260 €
FL150C92 BRONCE	CON DESAGÜE	295 €
FL150C52 ORO	CON DESAGÜE	385 €

FL155 - Lavabo lateral

FL155S51 CROMO	SIN DESAGÜE	215 €
FL155C51 CROMO	CON DESAGÜE	230 €
FL155C08 NEGRO	CON DESAGÜE	295 €
FL155C92 BRONCE	CON DESAGÜE	335 €
FL155C52 ORO	CON DESAGÜE	435 €

FL160 - Lavabo alto

FL160S51 CROMO	SIN DESAGÜE	245 €
FL160C51 CROMO	CON DESAGÜE	260 €
FL160C08 NEGRO	CON DESAGÜE	330 €
FL160C92 BRONCE	CON DESAGÜE	380 €
FL160C52 ORO	CON DESAGÜE	480 €

FL165 - Lavabo lateral alto

FL165S51 CROMO	SIN DESAGÜE	270 €
FL165C51 CROMO	CON DESAGÜE	285 €
FL165C08 NEGRO	CON DESAGÜE	360 €
FL165C92 BRONCE	CON DESAGÜE	395 €
FL165C52 ORO	CON DESAGÜE	520 €

FL170 - Lavabo a muro caño 19 cm.

FL170S51 CROMO	SIN DESAGÜE	269 €
FL170C51 CROMO	CON DESAGÜE	284 €
FL170C08 NEGRO	CON DESAGÜE	370 €
FL170C92 BRONCE	CON DESAGÜE	395 €
FL170C52 ORO	CON DESAGÜE	505 €

FL175 - Lavabo a muro caño 23 cm.

FL175S51 CROMO	SIN DESAGÜE	274 €
FL175C51 CROMO	CON DESAGÜE	289 €
FL175C08 NEGRO	CON DESAGÜE	380 €
FL175C92 BRONCE	CON DESAGÜE	410 €
FL175C52 ORO	CON DESAGÜE	520 €

FL251 - Grupo ducha completo

FL251151 CROMO	245 €
FL251108 NEGRO	310 €
FL251192 BRONCE	345 €
FL251152 ORO	425 €

FL260 - Grupo ducha empotrar

FL260S51 CROMO	95 €
FL260S08 NEGRO	120 €
FL260S92 BRONCE	140 €
FL260S52 ORO	170 €

FL261 - Kit ducha empotrar

FL261E51 CROMO	ROCIADOR LATÓN Ø200	255 €
FL261E08 NEGRO	ROCIADOR LATÓN Ø200	350 €
FL261E92 BRONCE	ROCIADOR LATÓN Ø200	405 €
FL261E52 ORO	ROCIADOR LATÓN Ø200	455 €

FL320 - Grupo baño-ducha a pavimento

FL320S51 CROMO	1.150 €
FL320S08 NEGRO	1.490 €
FL320S92 BRONCE	1.550 €
FL320S52 ORO	1.950 €

FL351 - Grupo baño-ducha completo

FL351151 CROMO	360 €
FL351108 NEGRO	440 €
FL351192 BRONCE	490 €
FL351152 ORO	630 €

FL360 - Monomando empotrar 2 salidas

FL360S51 CROMO	295 €
FL360S08 NEGRO	370 €
FL360S92 BRONCE	420 €
FL360S52 ORO	530 €

FL361 - Kit 2 duchas empotrar

FL361E51 CROMO	ROCIADOR LATÓN Ø200	530 €
FL361E08 NEGRO	ROCIADOR LATÓN Ø200	680 €
FL361E92 BRONCE	ROCIADOR LATÓN Ø200	780 €
FL361E52 ORO	ROCIADOR LATÓN Ø200	940 €

FL365 - Columna telescópica 2 duchas con monomando

FL365E51 CROMO	ROC. LATÓN Ø200	860 €
FL365E08 NEGRO	ROC. LATÓN Ø200	1.075 €
FL365E92 BRONC3E	ROC. LATÓN Ø200	1.170 €
FL365E52 ORO	ROC. LATÓN Ø200	1.510 €

FL450 - Monomando fregadero caño giratorio

FL450S51 CROMO	220 €
FL450S08 NEGRO	280 €
FL450S92 BRONCE	295 €

FL460 - Monomando fregadero con ducha extraíble

FL460S51 CROMO	340 €
FL460S08 NEGRO	440 €
FL460S92 BRONCE	490 €

FL480 - Monomando fregadero caño abatible

FL480S51 CROMO	290 €
FL480S08 NEGRO	370 €
FL480S92 BRONCE	390 €

FL550 - Bidé

FL550S51 CROMO	SIN DESAGÜE	195 €
FL550C51 CROMO	CON DESAGÜE	219 €
FL550C08 NEGRO	CON DESAGÜE	285 €
FL550C92 BRONCE	CON DESAGÜE	300 €
FL550C52 ORO	CON DESAGÜE	380 €

FL555 - Bidé lateral

FL555S51 CROMO	SIN DESAGÜE	220 €
FL555C51 CROMO	CON DESAGÜE	234 €
FL555C08 NEGRO	CON DESAGÜE	300 €
FL555C92 ORO	CON DESAGÜE	395 €

FL570 - Bidé empotrar ducha latón

FL570S51 CROMO	375 €
FL570S08 NEGRO	475 €
FL570S92 BRONCE	510 €
FL570S52 ORO	660 €

FL165 I FL165C92 BRONCE

VINTAGE

Mirarla te transporta a otros tiempos, volver al pasado con elegancia donde cada detalle está cuidado al máximo. Vintage es una mirada atrás, ideal para aquellas casas de campo restauradas que quieran conservar su estilo con la tecnología actual

FG190 | FG190C51 CROMO

FG155 | FG155C51 CROMO

FG165 | FG165C92 BRONCE

FG190 | FG190C92 BRONCE

FG150 - Lavabo con desagüe automático con varilla

FG150C51 CROMO	155 €
FG150C92 BRONCE	205 €
FG150C52 ORO	265 €

FG155 - Lavabo caño retro con desagüe automático con varilla

FG155C51 CROMO	210 €
FG155C92 BRONCE	295 €
FG155C52 ORO	375 €

FG165 - Lavabo alto caño retro con desagüe automático con varilla

FG165C51 CROMO	365 €
FG165C92 BRONCE	495 €
FG165C52 ORO	645 €

FG170 - Lavabo a muro caño 19 cm.

FG170C51 CROMO	CON DESAGÜE	260 €
FG170C92 BRONCE	CON DESAGÜE	365 €
FG170C52 ORO	CON DESAGÜE	470 €

FG175 - Lavabo a muro caño 23 cm.

FG175C51 CROMO	CON DESAGÜE	265 €
FG175C92 BRONCE	CON DESAGÜE	375 €
FG175C52 ORO	CON DESAGÜE	485 €

FG190 - Lavabo sobre repisa con desagüe automático con varilla

FG190C51 CROMO	CON DESAGÜE	290 €
FG190C92 BRONCE	CON DESAGÜE	390 €
FG190C52 ORO	CON DESAGÜE	510 €

FG195 - Lavabo sobre repisa con desagüe automático con varilla

FG195C51 CROMO	240 €
FG195C92 BRONCE	310 €
FG195C52 ORO	405 €

FG251 - Grupo ducha completo

FG251151 CROMO	255 €
FG251192 BRONCE	340 €
FG251152 ORO	440 €

FG351 - Grupo baño-ducha completo

FG351151 CROMO	360 €
FG351192 BRONCE	480 €
FG351152 ORO	620 €

FG320 - Grupo bañera a pavimento

FG320S51 CROMO	795 €
FG320S92 BRONCE	1.080 €
FG320S52 ORO	1.450 €

FG325 - Grupo baño-ducha empotrar

FG325S51 CROMO	785 €
FG325S92 BRONCE	1.070 €
FG325S52 ORO	1.430 €

FG330 - Grupo 2 duchas empotrar

FG330E51 CROMO	ROCIADOR LATÓN Ø200	805 €
FG330E92 BRONCE	ROCIADOR LATÓN Ø200	1.090 €
FG330E52 ORO	ROCIADOR LATÓN Ø200	1.500 €

FG365 - Columna telescópica 2 duchas

FG365E51 CROMO	ROCIADOR LATÓN Ø200	795 €
FG365E92 BRONCE	ROCIADOR LATÓN Ø200	1.050 €
FG365E52 ORO	ROCIADOR LATÓN Ø200	1.450 €

FG385 - Columna telescópica 2 duchas con termostato

FG385E51 CROMO	ROCIADOR LATÓN Ø200	1.250 €
FG385E92 BRONCE	ROCIADOR LATÓN Ø200	1.650 €

FG3702 - Termostato empotrar 2 salidas

FG370251 CROMO	610 €
FG370292 BRONCE	675 €

FG374 - Kit termostato 2 duchas empotrar

FG374E51 CROMO	ROCIADOR LATÓN Ø200	840 €
FG374E92 BRONCE	ROCIADOR LATÓN Ø200	1.160 €

FG450 - Monobloc fregadero caño giratorio

FG450S51 CROMO	170 €
FG450S92 BRONCE	230 €

FG455 - Monobloc fregadero caño retro giratorio

FG455S51 CROMO	220 €
FG455S92 BRONCE	290 €

FG475 - Grifo mural caño inferior giratorio

FG475S51 CROMO	140 €
FG475S92 BRONCE	190 €

FG550 - Bidé con desagüe automático con varilla

FG550C51 CROMO	180 €
FG550C92 BRONCE	245 €
FG550C52 ORO	320 €

FG555 - Bidé caño retro con desagüe automático con varilla

FG555C51 CROMO	265 €
FG555C92 BRONCE	365 €
FG555C52 ORO	475 €

FG750 - Llave de paso 1/2"

FG750051 CROMO	64 €
FG750092 BRONCE	95 €
FG750052 ORO	115 €

FG780 - Grifo mural 1 agua caño inferior giratorio

FG780S51 CROMO	79 €
FG780S92 BRONCE	110 €

FG785 - Grifo de escuadra 1/2X3/8 (llave de regulación)

FG785S51 CROMO	55 €
FG785S92 BRONCE	73 €

FG786 - Grifo de escuadra 1/2X3/4

FG786S51 CROMO	59 €
FG786S92 BRONCE	73 €

AG01D Dosificador apoyo

AG01DM51 CROMO	150 €
AG01DM92 BRONCE	185 €
AG01DM52 ORO	210 €

AG002 Vaso apoyo

AG002M51 CROMO	105 €
AG002M92 BRONCE	120 €
AG002M52 ORO	149 €

AG008 Percha

AG008M51 CROMO	65 €
AG008M92 BRONCE	70 €
AG008M52 ORO	90 €

AG040 Toallero 40 cm.

AG040M51 CROMO	135 €
AG040M92 BRONCE	178 €
AG040M52 ORO	224 €

AG060 Toallero 60 cm.

AG060M51 CROMO	145 €
AG060M92 BRONCE	184 €
AG060M52 ORO	239 €

AG007 Toallero anilla

AG007M51 CROMO	128 €
AG007M92 BRONCE	143 €
AG007M52 ORO	154 €

AG011 Portarrollos

AG011M51 CROMO	93 €
AG011M92 BRONCE	115 €
AG011M52 ORO	147 €

AG019 Portarrollos recambio

AG019M51 CROMO	112 €
AG019M92 BRONCE	135 €
AG019M52 ORO	177 €

AG012 Escobillero

AG012S51 CROMO	163 €
AG012S92 BRONCE	203 €
AG012S52 ORO	256 €

FG190 | FG190C52 ORO

CHARLTON

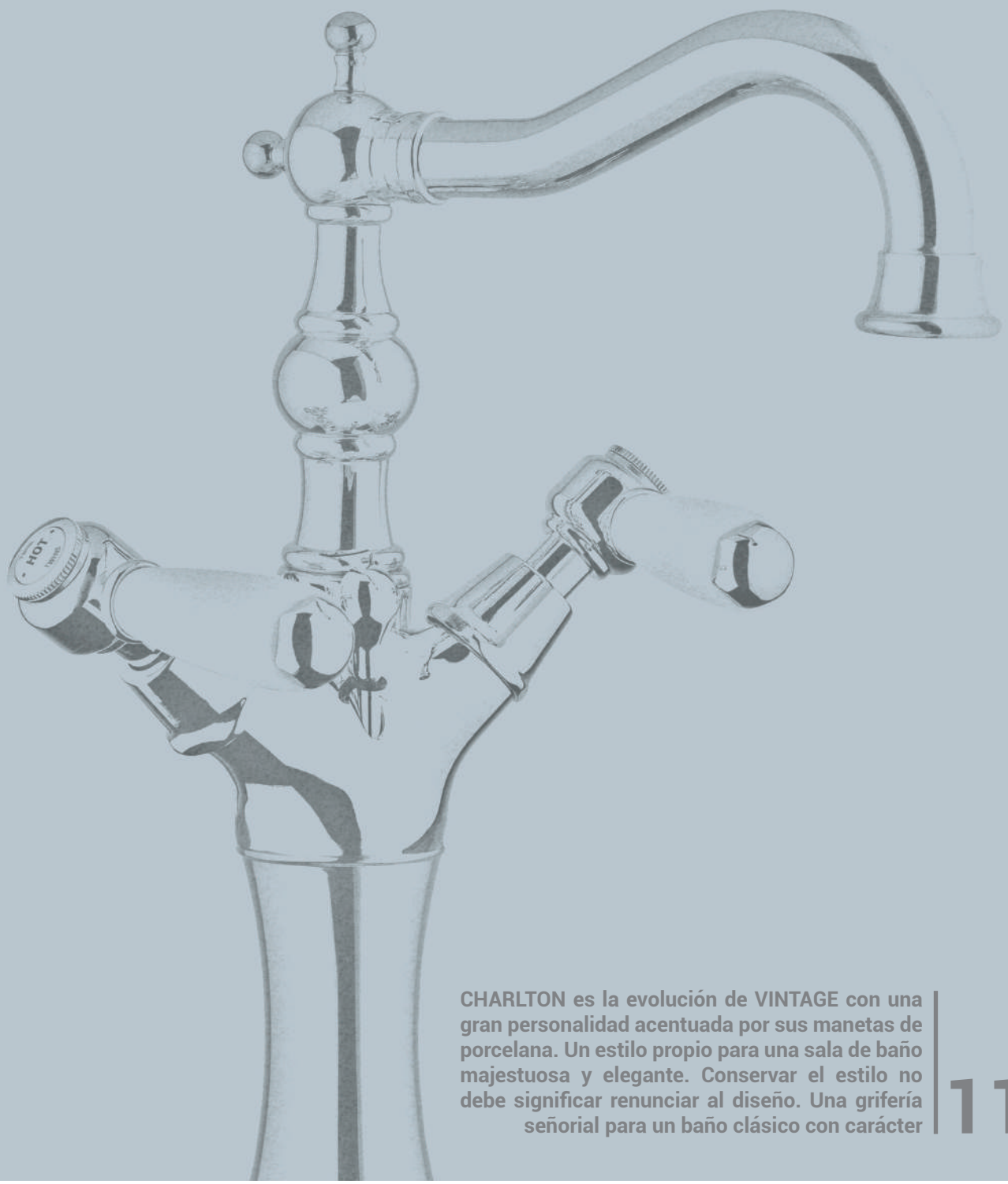

CHARLTON es la evolución de VINTAGE con una gran personalidad acentuada por sus manetas de porcelana. Un estilo propio para una sala de baño majestuosa y elegante. Conservar el estilo no debe significar renunciar al diseño. Una grifería señorial para un baño clásico con carácter

FH190 | FH190C92 BRONCE

FH155 I FH155C52 ORO

FH155 | FH155C51 CROMO

FH155 - Lavabo caño retro con desagüe automático

FH155C51 CROMO	230 €
FH155C92 BRONCE	320 €
FH155C52 ORO	405 €

FH165 - Lavabo alto caño retro con desagüe automático

FH165C51 CROMO	385 €
FH165C92 BRONCE	520 €
FH165C52 ORO	675 €

FH170 - Lavabo a muro caño 19 cm.

FH170C51 CROMO	CON DESAGÜE	280 €
FH170C92 BRONCE	CON DESAGÜE	390 €
FH170C52 ORO	CON DESAGÜE	500 €

FH175 - Lavabo a muro caño 23 cm.

FH175C51 CROMO	CON DESAGÜE	285 €
FH175C92 BRONCE	CON DESAGÜE	400 €
FH175C52 ORO	CON DESAGÜE	515 €

FH190 - Lavabo sobre repisa con desagüe automático

FH190C51 CROMO	CON DESAGÜE	310 €
FH190C92 BRONCE	CON DESAGÜE	415 €
FH190C52 ORO	CON DESAGÜE	540 €

FH251 - Grupo ducha completo

FH251151 CROMO	275 €
FH251192 BRONCE	415 €
FH251152 ORO	550 €

FH320 - Grupo bañera a pavimento

FH320S51 CROMO	815 €
FH320S92 BRONCE	1.105 €
FH320S52 ORO	1.480 €

FH351 - Grupo baño-ducha completo

FH351151 CROMO	370 €
FH351192 BRONCE	495 €
FH351152 ORO	640 €

FH365 - Columna telescópica 2 duchas

FH365E51 CROMO	ROCIADOR LATÓN Ø200	815 €
FH365E92 BRONCE	ROCIADOR LATÓN Ø200	1.075 €
FH365E52 ORO	ROCIADOR LATÓN Ø200	1.480 €

FH750 - Llave de paso 1/2"

FH750051 CROMO	74 €
FH750092 BRONCE	108 €
FH750052 ORO	130 €

P1160 I P1160C51 CROMO

CONTRACT ONE

Una serie nacida para proyectos, con estilo minimalista y un cartucho de diámetro 25 mm. que la estiliza. Sus dimensiones y simetrías convergen en un equilibrio perfecto. La fusión entre su calidad y diseño hace que sea la serie elegida para decorar un baño minimalista

P1154I P1154C09 GRAFITO

P1154 | P1154C08 NEGRO

P1374 I P1374G51 CROMO

P1160 | P1160C51 CROMO

P1150 - Lavabo

P1150S51 CROMO	SIN DESAGÜE	110 €
P1150C51 CROMO	CON DESAGÜE	125 €
P1150C08 NEGRO	CON DESAGÜE	169 €

P1154 - Lavabo medio

P1154S51 CROMO	SIN DESAGÜE	119 €
P1154C51 CROMO	CON DESAGÜE	134 €
P1154C08 NEGRO	CON DESAGÜE	180 €

P1160 - Lavabo alto

P1160S51 CROMO	SIN DESAGÜE	180 €
P1160C51 CROMO	CON DESAGÜE	195 €
P1160C08 NEGRO	CON DESAGÜE	255 €

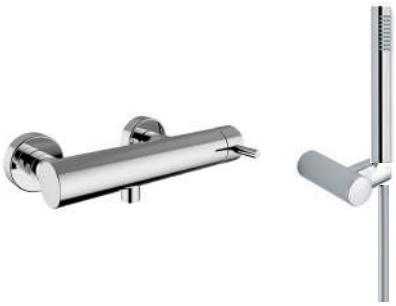

P1251 - Monomando ducha completo

P1251151 CROMO	164 €
P1251108 NEGRO	284 €

P1252 - Monomando ducha con conjunto

P1252151 CROMO	192 €
P1252108 NEGRO	350 €

P1269 - Columna telescópica con monomando

P1269E51 CROMO	ROCIADOR INOX Ø200	299 €
P1269F51 CROMO	ROCIADOR INOX Ø250	320 €
P1269F08 NEGRO	ROCIADOR ABS Ø250	410 €
P1269G51 CROMO	ROCIADOR INOX Ø300	332 €

P1361 - Kit 2 duchas empotrar

P1361E51 CROMO	ROCIADOR INOX Ø200	295 €
P1361F51 CROMO	ROCIADOR INOX Ø250	320 €
P1361F08 NEGRO	ROCIADOR ABS Ø250	440 €
P1361G51 CROMO	ROCIADOR INOX Ø300	335 €

P1365 - Kit 2 duchas empotrar

P1365251 CROMO	ROCIADOR 550X170	541 €
P1365208 NEGRO	ROCIADOR 550X170	681 €

P1389 - Columna telescópica con termostato

P1389E51 CROMO	ROCIADOR INOX Ø200	309 €
P1389F51 CROMO	ROCIADOR INOX Ø250	330 €
P1389F08 NEGRO	ROCIADOR ABS Ø250	410 €
P1389G51 CROMO	ROCIADOR INOX Ø300	342 €

P1550 - Bidé

P1550S51 CROMO	SIN DESAGÜE	115 €
P1550C51 CROMO	CON DESAGÜE	130 €
P1550C08 NEGRO	CON DESAGÜE	189 €

P1565 - Kit bidé empotrar duchita latón

P1565S51 CROMO	269 €
P1565S08 NEGRO	335 €

P1566 - Kit bidé empotrar ducha ABS

P1566S51 CROMO	249 €

P1570 - Kit bidé empotrar 1 florón ducha latón

P1570S51 CROMO	175 €
P1570S08 NEGRO	235 €

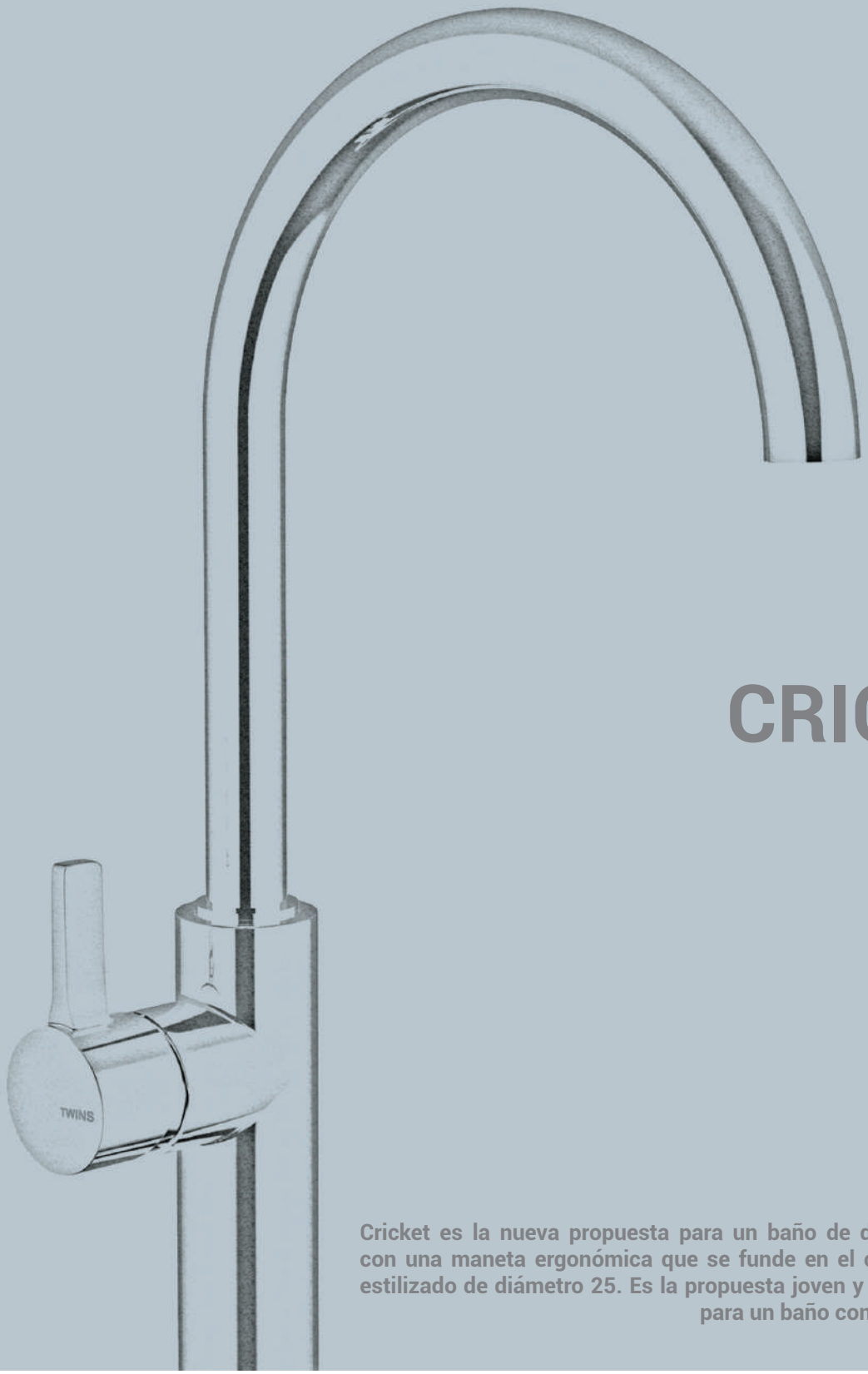

CRICKET

Cricket es la nueva propuesta para un baño de diseño, con una maneta ergonómica que se funde en el cuerpo estilizado de diámetro 25. Es la propuesta joven y fresca para un baño con estilo

FK170 | FK170C51 CROMO

FK155 | FK155C51 CROMO

FK462 | FK462S08 NEGRO

FK150 - Lavabo

FK150S51 CROMO	SIN DESAGÜE	125 €
FK150C51 CROMO	CON DESAGÜE	140 €
FK150C08 NEGRO	CON DESAGÜE	195 €

FK154 - Lavabo medio

FK154S51 CROMO	SIN DESAGÜE	134 €
FK154C51 CROMO	CON DESAGÜE	149 €
FK154C08 NEGRO	CON DESAGÜE	206 €

FK155 - Lavabo lateral

FK155S51 CROMO	SIN DESAGÜE	220 €
FK155C51 CROMO	CON DESAGÜE	235 €
FK155C08 NEGRO	CON DESAGÜE	295 €

FK160 - Lavabo alto

FK160S51 CROMO	SIN DESAGÜE	170 €
FK160C51 CROMO	CON DESAGÜE	195 €
FK160C08 NEGRO	CON DESAGÜE	255 €

FK170 - Lavabo a muro caño 18 cm.

FK170S51 CROMO	SIN DESAGÜE	245 €
FK170C51 CROMO	CON DESAGÜE	260 €
FK170C08 NEGRO	CON DESAGÜE	335 €

FK175 - Lavabo a muro caño 23 cm.

FK175S51 CROMO	SIN DESAGÜE	255 €
FK175C51 CROMO	CON DESAGÜE	270 €
FK175C08 NEGRO	CON DESAGÜE	355 €

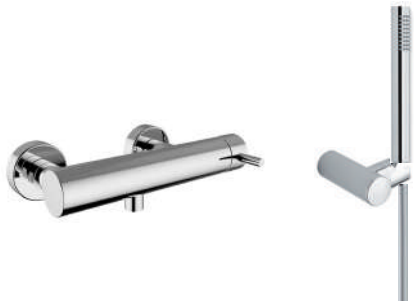

FK251 - Monomando ducha completo

FK251151 CROMO	164 €
FK251108 NEGRO	284 €

FK252 - Monomando ducha con conjunto

FK252151 CROMO	192 €
FK252108 NEGRO	350 €

FK260 - Monomando ducha empotrar

FK260S51 CROMO	110 €
FK260S08 NEGRO	140 €

FK269 - Columna telescópica con monomando

FK269E51 CROMO	ROCIADOR INOX Ø200	289 €
FK269F51 CROMO	ROCIADOR INOX Ø250	310 €
FK269F08 NEGRO	ROCIADOR LATÓN Ø250	550 €
FK269G51 CROMO	ROCIADOR INOX Ø300	322 €

FK281 - Termostato ducha completo

FK281151 CROMO	190 €
FK281108 NEGRO	200 €

FK282 - Termostato ducha con conjunto

FK282151 CROMO	220 €
FK282108 NEGRO	375 €

FK360 - Monomando empotrar 2 salidas

FK360S51 CROMO	235 €
FK360S08 NEGRO	285 €

FK361 - Kit 2 duchas empotrar

FK361E51 CROMO	ROCIADOR INOX Ø200	360 €
FK361F51 CROMO	ROCIADOR INOX Ø250	380 €
FK361F08 NEGRO	ROCIADOR LATÓN Ø250	535 €
FK361G51 CROMO	ROCIADOR INOX Ø300	394 €

FK363 - Monomando empotrar 3 salidas

FK363S51 CROMO	310 €
FK363S08 NEGRO	380 €

FK367 - Kit 3 duchas empotrar, lluvia, cascada y ducha

FK367351 CROMO	704 €
FK367308 NEGRO	954 €

FK370 - Termostato empotrar 2 salidas

FK370251 CROMO	475 €
FK370208 NEGRO	540 €

FK374 - Kit termostato 2 duchas empotrar

FK374E51 CROMO	ROCIADOR INOX Ø200	600 €
FK374F51 CROMO	ROCIADOR INOX Ø250	621 €
FK374F08 NEGRO	ROCIADOR LATÓN Ø250	895 €
FK374G51 CROMO	ROCIADOR INOX Ø300	634 €

FK376 - Kit termostato 2 duchas empotrar

FK376251 CROMO	ROCIADOR 550X170	842 €
FK376208 NEGRO	ROCIADOR 550X170	986 €

FK389 - Columna telescópica con termostato

FK389E51 CROMO	ROCIADOR INOX Ø200	309 €
FK389F51 CROMO	ROCIADOR INOX Ø250	330 €
FK389F08 NEGRO	ROCIADOR LATÓN Ø250	560 €
FK389G51 CROMO	ROCIADOR INOX Ø300	342 €

FK450 - Monomando fregadero caño giratorio

FK450S51 CROMO	150 €
FK450S08 NEGRO	190 €

FK452 - Monomando fregadero caño giratorio

FK452S51 CROMO	160 €
FK452S08 NEGRO	200 €

FK462 - Monomando fregadero extraíble

FK462S51 CROMO	315 €
FK462S08 NEGRO	450 €

FK550 - Bidé

FK550S51 CROMO	SIN DESAGÜE	130 €
FK550C51 CROMO	CON DESAGÜE	145 €
FK550C08 NEGRO	CON DESAGÜE	220 €

FK555 - Bidé lateral

FK555S51 CROMO	SIN DESAGÜE	235 €
FK555C51 CROMO	CON DESAGÜE	250 €
FK555C08 NEGRO	CON DESAGÜE	310 €

FK560 - Kit bidé empotrar ducha latón

FK560S51 CROMO	175 €
FK560S08 NEGRO	235 €

FK565 - Kit bidé empotrar ducha latón

FK565S51 CROMO	279 €
FK565S08 NEGRO	345 €

FK570 - Kit bidé empotrar 1 florón ducha latón

FK570S51 CROMO	185 €
FK570S08 NEGRO	245 €

FE150 I FE150C51 CROMO

EASY

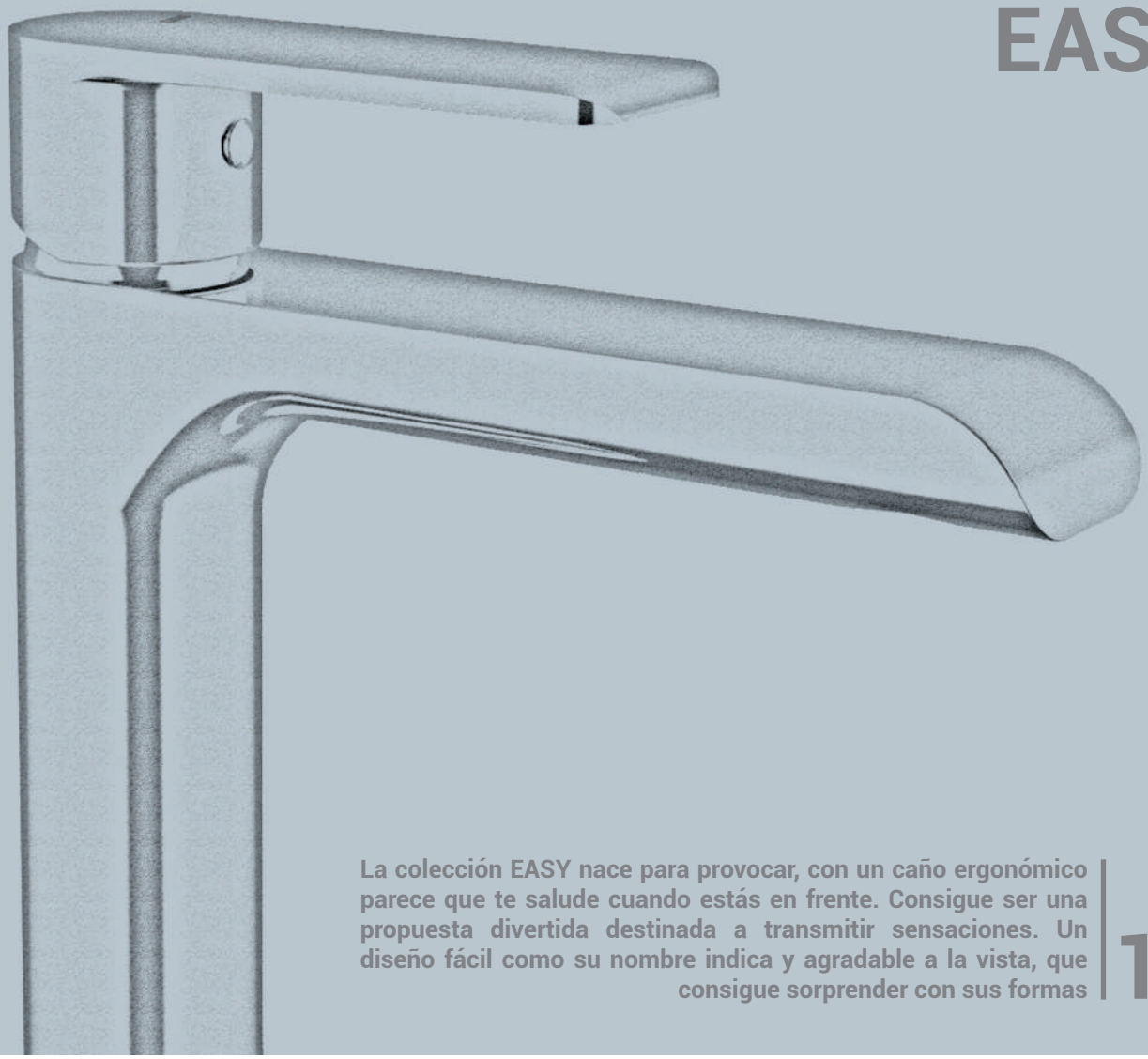

La colección EASY nace para provocar, con un caño ergonómico parece que te salude cuando estás en frente. Consigue ser una propuesta divertida destinada a transmitir sensaciones. Un diseño fácil como su nombre indica y agradable a la vista, que consigue sorprender con sus formas

FE150 | FE150C08 NEGRO

FE351 I FE351151 CROMO

FE150 I FE150C51 CROMO

FE365 | FE365251 CROMO

FE150 - Lavabo

FE150S51 CROMO	SIN DESAGÜE	101 €
FE150C51 CROMO	CON DESAGÜE	116 €
FE150C08 NEGRO	CON DESAGÜE	169 €
FE150C06 BLANCO	CON DESAGÜE	172 €

FE160 - Lavabo alto

FE160S51 CROMO	SIN DESAGÜE	169 €
FE160C51 CROMO	CON DESAGÜE	183 €
FE160C08 NEGRO	CON DESAGÜE	250 €
FE160C06 BLANCO	CON DESAGÜE	260 €

FE170 - Lavabo a muro caño 18 cm.

FE170S51 CROMO	SIN DESAGÜE	238 €
FE170C51 CROMO	CON DESAGÜE	253 €
FE170C08 NEGRO	CON DESAGÜE	330 €
FE170C06 BLANCO	CON DESAGÜE	335 €

FE175 - Lavabo a muro caño 23 cm.

FE175S51 CROMO	SIN DESAGÜE	248 €
FE175C51 CROMO	CON DESAGÜE	263 €
FE175C08 NEGRO	CON DESAGÜE	346 €
FE175C06 BLANCO	CON DESAGÜE	351 €

FE180 - Lavabo a muro caño 18 cm.

FE180S51 CROMO	SIN DESAGÜE	258 €
FE180C51 CROMO	CON DESAGÜE	273 €
FE180C08 NEGRO	CON DESAGÜE	350 €
FE180C06 BLANCO	CON DESAGÜE	355 €

FE185 - Lavabo a muro caño 23 cm.

FE185S51 CROMO	SIN DESAGÜE	268 €
FE185C51 CROMO	CON DESAGÜE	283 €
FE185C08 NEGRO	CON DESAGÜE	366 €
FE185C06 BLANCO	CON DESAGÜE	371 €

FE251 - Monomando ducha completo

FE251351 CROMO	164 €
FE251308 NEGRO	284 €

FE252 - Monomando ducha con conjunto

FE252351 CROMO	192 €
FE252308 NEGRO	350 €

FE260 - Monomando ducha empotrar

FE260S51 CROMO	CON DESAGÜE	105 €
FE260S08 NEGRO	CON DESAGÜE	135 €

FE261 - Monomando ducha con rociador

FE261E51 CROMO	ROCIADOR INOX Ø200	180 €
FE261F51 CROMO	ROCIADOR INOX Ø250	200 €
FE261F08 NEGRO	ROCIADOR ABS Ø250	225 €
FE261G51 CROMO	ROCIADOR INOX Ø300	210 €

FE281 - Termostato ducha completo

FE281151 CROMO	190 €

FE282 - Termostato ducha con conjunto

FE282151 CROMO	215 €

FE269 - Columna telescópica con monomando

FE269E51 CROMO	ROCIADOR INOX Ø200	290 €
FE269F51 CROMO	ROCIADOR INOX Ø250	311 €
FE269F08 NEGRO	ROCIADOR ABS Ø250	430 €
FE269G51 CROMO	ROCIADOR INOX Ø300	323 €

FE351 - Monomando baño-ducha completo 3 posiciones

FE351351 CROMO	210 €
FE351308 NEGRO	320 €
FE351106 BLANCO (Con ducha SM100006)	335 €

FE352 - Monomando baño-ducha con conjunto 3 pos.

FE352351 CROMO		240 €
FE352308 NEGRO	(BARRA MUSE)	355 €

FE360 - Monomando empotrar 2 salidas

FE360S51 CROMO	180 €
FE360S08 NEGRO	225 €
FE360S06 BLANCO	230 €

FE361 - Kit 2 duchas empotrar

FE361E51 CROMO	ROCIADOR INOX Ø200	304 €
FE361F51 CROMO	ROCIADOR INOX Ø250	325 €
FE361F08 NEGRO	ROCIADOR ABS Ø250	425 €
FE361F06 BLANCO	ROCIADOR LATÓN Ø250	630 €
FE361G51 CROMO	ROCIADOR INOX Ø300	335 €

FE365 - Kit 2 duchas empotrar

FE365251 CROMO	ROCIADOR 550X170	538 €
FE365208 NEGRO	ROCIADOR 550X170	669 €

FE370 - Termostato empotrar 2 salidas

FE370251 CROMO	475 €
FE370208 NEGRO	540 €

FE374 - Kit termostato 2 duchas empotrar

FE374E51 CROMO	ROCIADOR INOX Ø200	595 €
FE374F51 CROMO	ROCIADOR INOX Ø250	615 €
FE374F08 NEGRO	ROCIADOR ABS Ø250	725 €
FE374G51 CROMO	ROCIADOR INOX Ø300	625 €

FE381 - Termostato baño-ducha completo

FE381151 CROMO	275 €

FE389 - Columna telescópica con termostato

FE389E51 CROMO	ROCIADOR INOX Ø200	340 €
FE389F51 CROMO	ROCIADOR INOX Ø250	351 €
FE389F08 NEGRO	ROCIADOR ABS Ø250	455 €
FE389G51 CROMO	ROCIADOR INOX Ø300	373 €

FE450 - Monomando fregadero caño giratorio

FE450S51 CROMO	225 €
FE450S08 NEGRO	330 €

FE452 - Monomando fregadero caño giratorio

FE452S51 CROMO	235 €
FE452S08 NEGRO	340 €

FE550 - Bidé

FE550S51 CROMO	SIN DESAGÜE	103 €
FE550C51 CROMO	CON DESAGÜE	118 €
FE550C08 NEGRO	CON DESAGÜE	175 €
FE550C06 BLANCO	CON DESAGÜE	179 €

FE560 - Kit bidé empotrar ducha latón

FE560S51 CROMO	170 €
FE560S08 NEGRO	245 €
FE560S06 BLANCO	255 €

FE565 - Kit bidé empotrar ducha latón

FE565S51 CROMO	255 €
FE565S08 NEGRO	325 €
FE565S06 BLANCO	335 €

FE570 - Kit bidé empotrar 1 florón ducha latón

FE570S51 CROMO	165 €
FE570S08 NEGRO	225 €

FB150 I FB150C51 CROMO

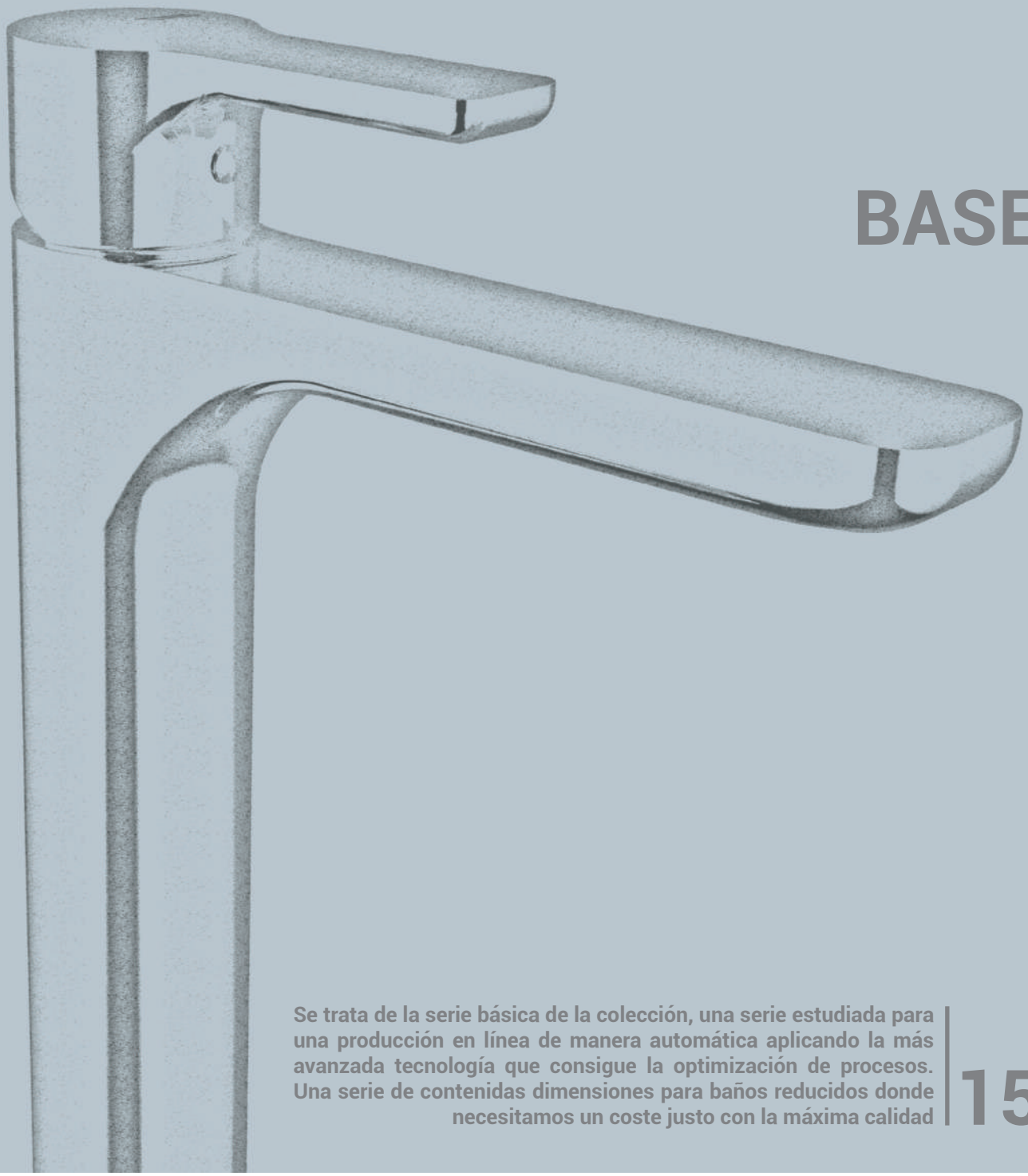

BASE

Se trata de la serie básica de la colección, una serie estudiada para una producción en línea de manera automática aplicando la más avanzada tecnología que consigue la optimización de procesos. Una serie de contenidas dimensiones para baños reducidos donde necesitamos un coste justo con la máxima calidad

FB150 | FB150C51 CROMO

FB150 - Lavabo

FB150S51 CROMO	SIN DESAGÜE	73 €
FB150C51 CROMO	CON DESAGÜE	88 €

FB160 - Lavabo alto

FB160S51 CROMO	SIN DESAGÜE	125 €
FB160C51 CROMO	CON DESAGÜE	140 €

FB251 - Grupo ducha completo

FB251151 CROMO	120 €

FB252 - Grupo ducha con conjunto

FB252151 CROMO	135 €

FB260 - Monomando ducha empotrar

FB260S51 CROMO	59 €

FB261 - Monomando ducha con rociador

FB261E51 CROMO	ROCIADOR ABS Ø200	135 €
FB261F51 CROMO	ROCIADOR ABS Ø250	155 €
FB261G51 CROMO	ROCIADOR ABS Ø300	175 €

FB269 - Columna telescópica con monomando

FB269E51 CROMO	ROCIADOR ABS Ø200	250 €
FB269F51 CROMO	ROCIADOR ABS Ø250	280 €
FB269G51 CROMO	ROCIADOR ABS Ø300	310 €

FB351 - Monomando baño-ducha completo

FB351151 CROMO	140 €

FB360 - Monomando empotrar 2 salidas

FB360S51 CROMO	135 €

FB352 - Grupo baño-ducha con conjunto

FB352151 CROMO		160 €

FB361 - Kit monomando 2 duchas empotrar

FB361E51 CROMO	ROCIADOR ABS Ø200	265 €
FB361F51 CROMO	ROCIADOR ABS Ø250	295 €
FB361G51 CROMO	ROCIADOR ABS Ø300	315 €

FB362 - Kit monomando 2 duchas empotrar

FB362E51 CROMO	ROCIADOR ABS Ø200	269 €
FB362F51 CROMO	ROCIADOR ABS Ø250	299 €
FB362G51 CROMO	ROCIADOR ABS Ø300	319 €

FB389 - Columna telescópica con termostato

FB389E51 CROMO	ROCIADOR ABS Ø200	260 €
FB389F51 CROMO	ROCIADOR ABS Ø250	286 €
FB389G51 CROMO	ROCIADOR ABS Ø300	315 €

FB450 - Monomando fregadero caño giratorio

FB450S51 CROMO	109 €

FB460 - Monomando fregadero ducha extraíble

FB460S51 CROMO	175 €

FB550 - Monomando bidé

FB550S51 CROMO	SIN DESAGÜE	81 €
FB550C51 CROMO	CON DESAGÜE	96 €

FB560 - Kit bidé empotrar ducha ABS

FB560S51 CROMO	120 €

P1374 I P1374G51 CROMO

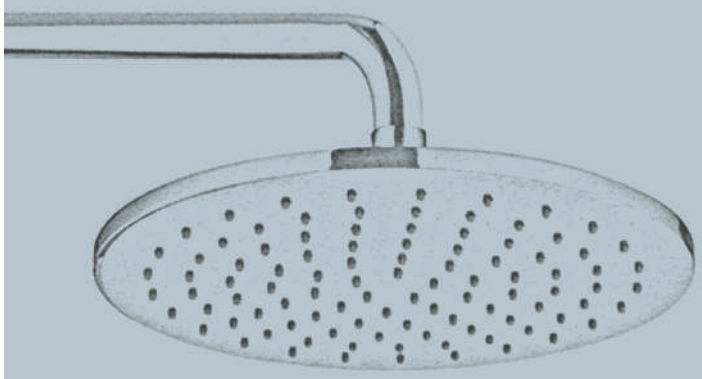

SHOWER KITS

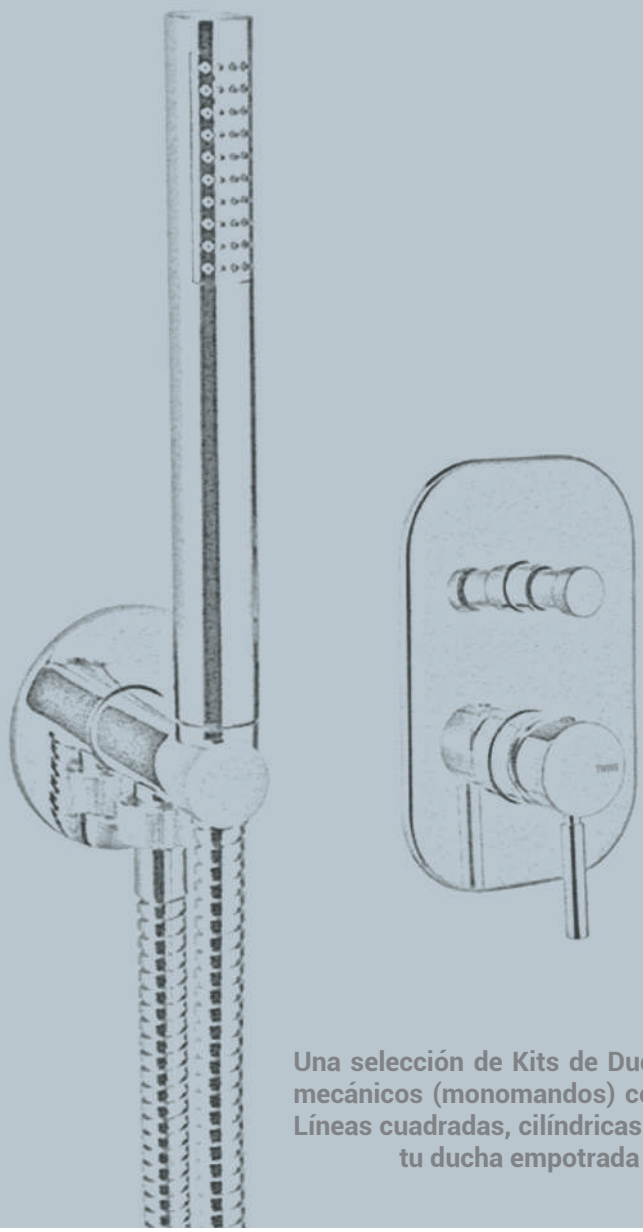

Una selección de Kits de Ducha empotrados, tanto termostáticos como mecánicos (monomandos) con infinidad de combinaciones y acabados. Líneas cuadradas, cilíndricas o cualquier diseño que necesites para crear tu ducha empotrada siempre con la máxima calidad y tecnología

RM210 | RM210F51 CROMO

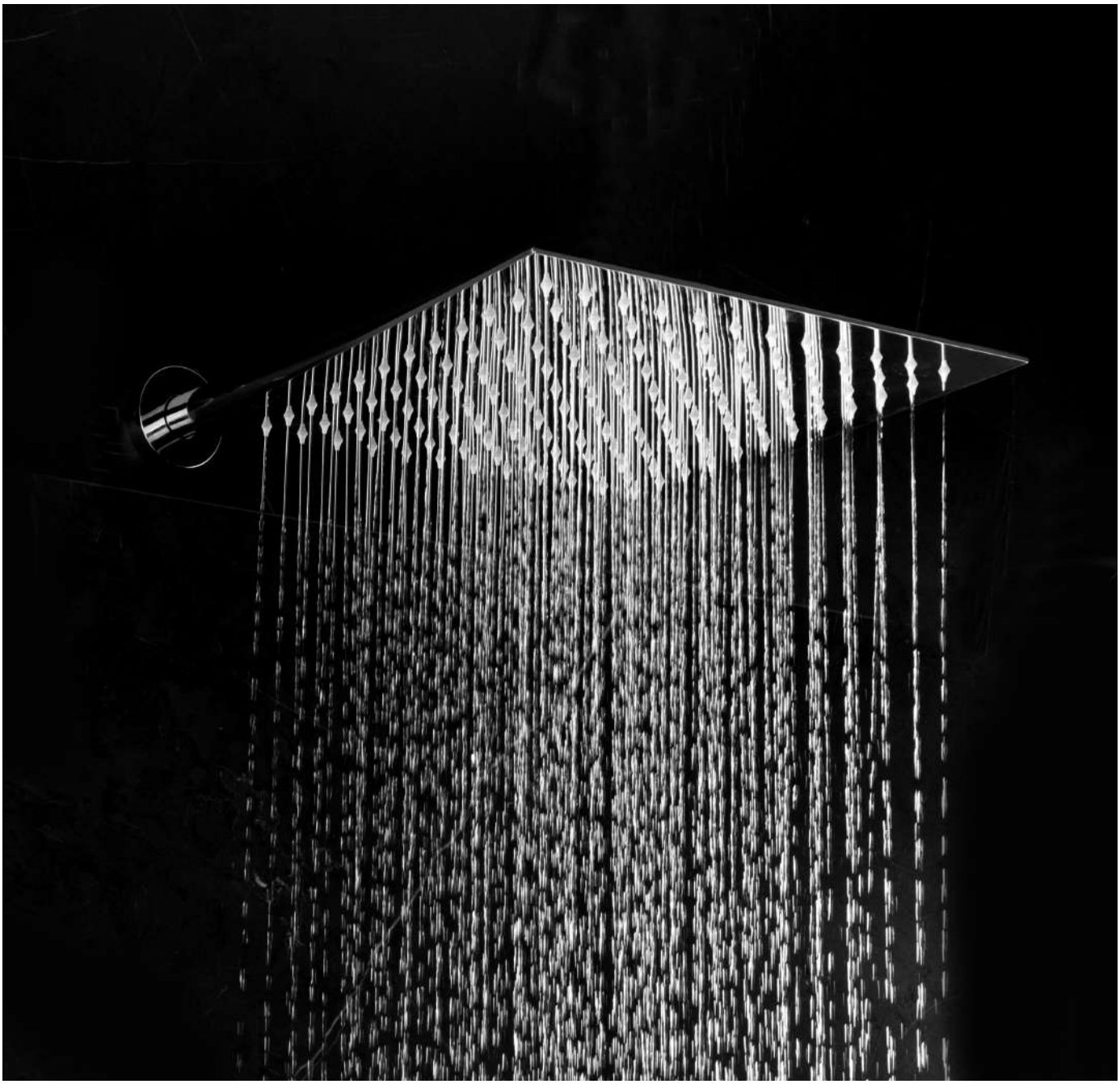

RV210 | RV210F51 CROMO

FM389 | FM389F51 CROMO

Latón a muro

FV374E51 CROMO
200X200 834 €
FV374F51 CROMO
250X250 875 €
FV374F08 NEGRO
250X250 1.090 €
FV374G51 CROMO
300x300 935 €

Latón a techo

FV375E51 CROMO
200X200 799 €
FV375F51 CROMO
250X250 840 €
FV375F08 NEGRO
250X250 1.055 €
FV375G51 CROMO
300x300 900 €

Inox a muro

FV376251 CROMO
550x170 955 €
FV376208 NEGRO
550X170 1.145 €

VANGUARD
Kit termostato 2 duchas

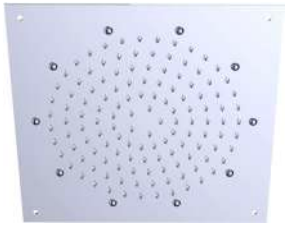

Inox a techo

FV378251 CROMO
300x300 875 €
FV378208 NEGRO
300X300 1.056 €

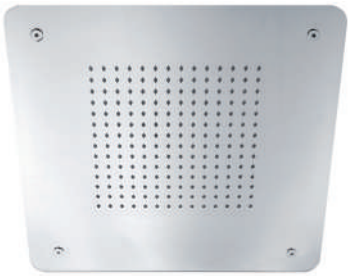

Inox a techo

FV377251 CROMO
400x400 1.234 €
FV377208 NEGRO
400X400 1.495 €

Latón a muro

FM374E51 CROMO
Ø200 760 €
FM374F51 CROMO
Ø250 800 €
FM374F08 NEGRO
Ø250 1.020 €
FM374G51 CROMO
Ø300 860 €

Latón a techo

FM375E51 CROMO
Ø200 764 €
FM375F51 CROMO
Ø250 804 €
FM375F08 NEGRO
Ø250 1.015 €
FM375G51 CROMO
Ø300 864 €

Inox a muro

FM376251 CROMO
550x170 910 €
FM376208 NEGRO
550X170 1.120 €

MUSE
Kit termostato 2 duchas

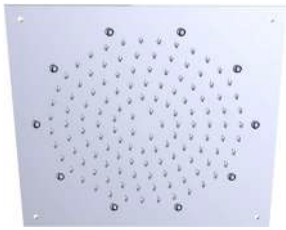

Inox a techo

FM378251 CROMO
300x300 850 €
FM378208 NEGRO
300X300 1.020 €

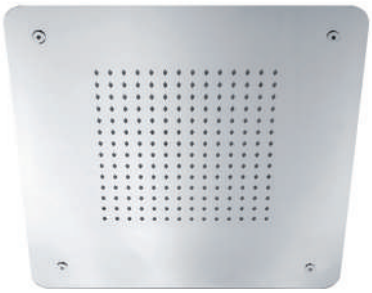

Inox a techo

FM377251 CROMO
400x400 1.210 €
FM377208 NEGRO
400X400 1.461 €

Latón a muro

FR374E51 CROMO
Ø200 780 €
FR374F51 CROMO
Ø250 810 €
FR374F08 NEGRO
Ø250 1.060 €
FR374G51 CROMO
Ø300 870 €

Latón a techo

FR375E51 CROMO
Ø200 784 €
FR375F51 CROMO
Ø250 814 €
FR375F08 NEGRO
Ø250 1.055 €
FR375G51 CROMO
Ø300 874 €

Inox a muro

FR376251 CROMO
550x170 961 €
FR376208 NEGRO
550X170 1.141 €

ROTARY
Kit termostato 2 duchas

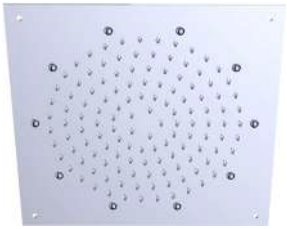

Inox a techo

FR378251 CROMO
300x300 841 €
FR378208 NEGRO
300X300 1.052 €

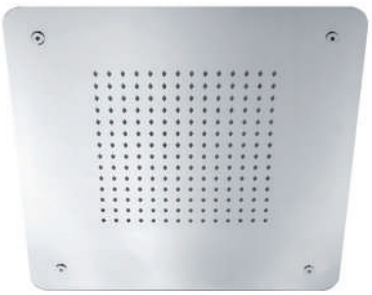

Inox a techo

FR377251 CROMO
400x400 1.240 €
FR377208 NEGRO
400X400 1.491 €

Latón a muro

FN374E51 CROMO
Ø200 800 €
FN374F51 CROMO
Ø250 840 €
FN374F08 NEGRO
Ø250 1.090 €
FN374G51 CROMO
Ø300 900 €

Latón a techo

FN375E51 CROMO
Ø200 804 €
FN375F51 CROMO
Ø250 844 €
FN375F08 NEGRO
Ø250 1.085 €
FN375G51 CROMO
Ø300 904 €

Inox a muro

FN376251 CROMO
550x170 971 €
FN376208 NEGRO
550X170 1.181 €

ELLEGANCE
Kit termostato 2 duchas

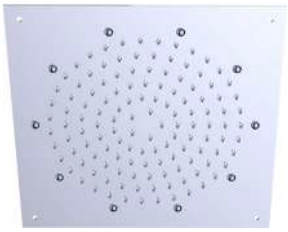

Inox a techo

FN378251 CROMO
300x300 861 €
FN378208 NEGRO
300X300 1.082 €

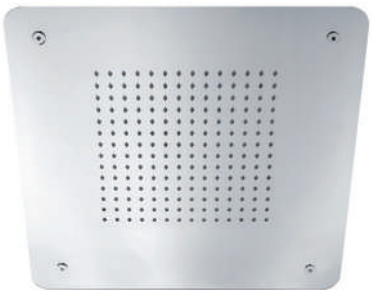

Inox a techo

FN377251 CROMO
400x400 1.260 €
FN377208 NEGRO
400X400 1.521 €

Latón a muro

FP374E51 CROMO
Ø200 810 €
FP374F51 CROMO
Ø250 850 €
FP374F08 NEGRO
Ø250 1.090 €
FP374G51 CROMO
Ø300 910 €

Latón a techo

FP375E51 CROMO
Ø200 814 €
FP375F51 CROMO
Ø250 854 €
FP375F08 NEGRO
Ø250 1.085 €
FP375G51 CROMO
Ø300 914 €

Inox a muro

FP376251 CROMO
550x170 981 €
FP376208 NEGRO
550X170 1.181 €

PLUS
Kit termostato 2 duchas

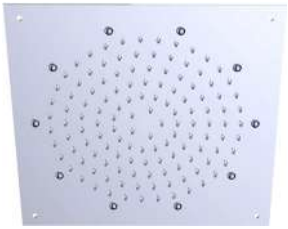

Inox a techo

FP378251 CROMO
300x300 960 €
FP378208 NEGRO
300X300 1.180 €

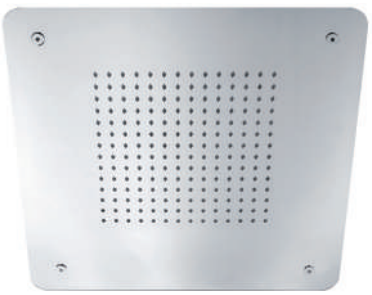

Inox a techo

FP377251 CROMO
400x400 1.260 €
FP377208 NEGRO
400X400 1.531 €

Inox a muro

FK374E51 CROMO
Ø200 600 €
FK374F51 CROMO
Ø250 621 €
FK374F08 NEGRO
Ø250 LATÓN 895 €
FK374G51 CROMO
Ø300 634 €

Inox a techo

FK375E51 CROMO
Ø200 604 €
FK375F51 CROMO
Ø250 625 €
FK375F08 NEGRO
Ø250 LATÓN 890 €
FK375G51 CROMO
Ø300 638 €

Inox a muro

FK376251 CROMO
550x170 842 €
FK376208 NEGRO
550X170 986 €

CRICKET
Kit termostato 2 duchas

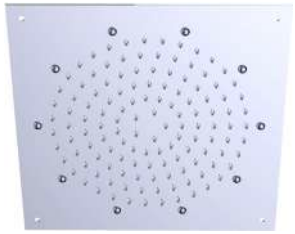

Inox a techo

FK378251 CROMO
300x300 762 €
FK378208 NEGRO
300X300 897 €

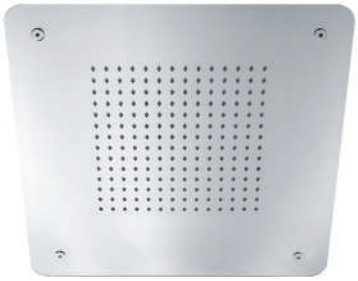

Inox a techo

FK377251 CROMO
400x400 1.121 €
FK377208 NEGRO
400X400 1.336 €

Inox a muro

FE374E51 CROMO
Ø200 595 €
FE374F51 CROMO
Ø250 615 €
FE374F08 NEGRO
Ø250 ABS 725 €
FE374G51 CROMO
Ø300 625 €

Inox a techo

FE375E51 CROMO
Ø200 600 €
FE375F51 CROMO
Ø250 621 €
FE375F08 NEGRO
Ø250 ABS 886 €
FE375G51 CROMO
Ø300 634 €

Inox a muro

FE376251 CROMO
550x170 838 €
FE376208 NEGRO
550X170 982 €

EASY
Kit termostato 2 duchas

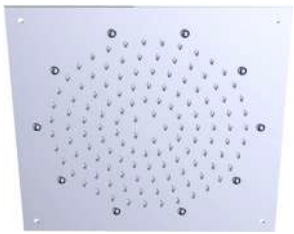

Inox a techo

FE378251 CROMO
300x300 758 €
FE378208 NEGRO
300X300 893 €

Inox a techo

FE377251 CROMO
400x400 1.117 €
FE377208 NEGRO
400X400 1.332 €

Latón a muro

FV394E51 CROMO
200X200 1.174 €
FV394F51 CROMO
250X250 1.215 €
FV394F08 NEGRO
250X250 1.475 €
FV394G51 CROMO
300x300 1.275 €

Latón a techo

FV395E51 CROMO
200X200 1.139 €
FV395F51 CROMO
250X250 1.180 €
FV395F08 NEGRO
250X250 1.440 €
FV395G51 CROMO
300x300 1.240 €

Inox a muro

FV396251 CROMO
550x170 1.295 €
FV396208 NEGRO
550X170 1.530 €

VANGUARD
Kit termostato gran caudal 2 duchas

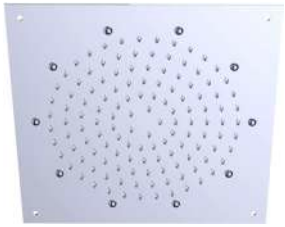

Inox a techo

FV398251 CROMO
300x300 1.215 €
FV398208 NEGRO
300X300 1.441 €

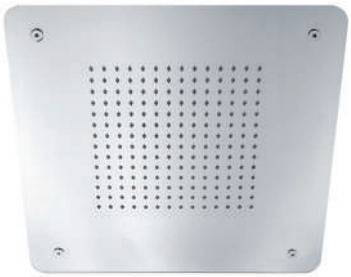

Inox a techo

FV397251 CROMO
400x400 1.574 €
FV397208 NEGRO
400X400 1.880 €

Latón a muro

FM394E51 CROMO
Ø200 1.125 €
FM394F51 CROMO
Ø250 1.165 €
FM394F08 NEGRO
Ø250 1.435 €
FM394G51 CROMO
Ø300 1.225 €

Latón a techo

FM395E51 CROMO
Ø200 1.129 €
FM395F51 CROMO
Ø250 1.169 €
FM395F08 NEGRO
Ø250 1.430 €
FM395G51 CROMO
Ø300 1.229 €

Inox a muro

FM396251 CROMO
550x170 1.296 €
FM396208 NEGRO
550X170 1.526 €

MUSE
Kit termostato gran caudal
2 duchas

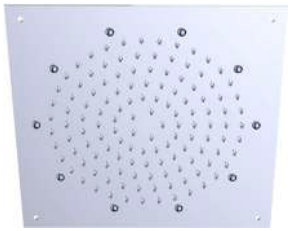

Inox a techo

FM398251 CROMO
300x300 1.176 €
FM398208 NEGRO
300X300 1.437 €

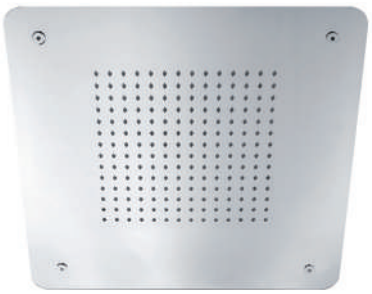

Inox a techo

FM397251 CROMO
400x400 1.575 €
FM397208 NEGRO
400X400 1.876 €

Kit termostato 3 duchas, lluvia, cascada y ducha de mano

Inox a muro

FV384351 CROMO
550X170 1.155 €

Inox a techo

FV378351 CROMO
500x500 875 €

Kit termostato 3 duchas, lluvia, cascada y ducha de mano

Inox a muro

FM384351 CROMO
550X170 1.088 €

FM384308 NEGRO
550X170 1.318 €

Inox a techo

FM382351 CROMO
500x500 1.457 €

FM382308 NEGRO
500X500 1.769 €

Kit termostato gran caudal 3 duchas, lluvia, cascada y ducha de mano

Inox a muro

FV392351 CROMO
550X170 1.634 €
FV392308 NEGRO
550X170 1.941€

Inox a techo

FV393351 CROMO
500x500 1.993 €
FV393308 NEGRO
500X500 2.392 €

Kit termostato gran caudal 3 duchas, lluvia, cascada y ducha de mano

Inox a muro

FM392351 CROMO
550X170 1.578 €

FM392308 NEGRO
550X170 1.858 €

Inox a techo

FM393351 CROMO
500x500 1.937 €

FM393308 NEGRO
500X500 2.309 €

Kit termostato gran caudal 4 duchas, lluvia, doble cascada, nebulizado y ducha de mano

Inox a techo

FV399451 CROMO
600x400 2.980 €

Kit termostato gran caudal 4 duchas, lluvia, doble cascada, nebulizado y ducha de mano

Inox a techo

FM399451 CROMO
600x400 2.880 €

Latón a muro

FV574E51 CROMO
200X200 1.089 €
FV574F51 CROMO
250X250 1.130 €
FV574F08 NEGRO
250X250 1.395 €
FV574G51 CROMO
300x300 1.190 €

Latón a techo

FV575E51 CROMO
200X200 1.054 €
FV575F51 CROMO
250X250 1.095 €
FV575F08 NEGRO
250X250 1.360 €
FV575G51 CROMO
300x300 1.155 €

Inox a muro

FV576251 CROMO
550x170 1.210 €
FV576208 NEGRO
550X170 1.400 €

VANGUARD
Kit termostato 2 duchas
gran caudal con pulsador

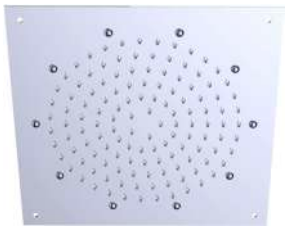

Inox a techo

FV578251 CROMO
300x300 1.130 €
FV578208 NEGRO
300X300 1.311 €

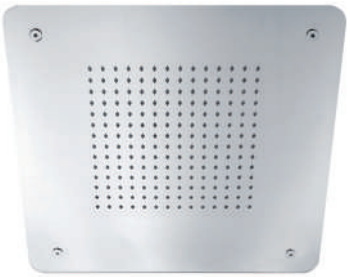

Inox a techo

FV577251 CROMO
400x400 1.489 €
FV577208 NEGRO
400X400 1.760 €

Latón a muro

FM574E51 CROMO
Ø200 1.020 €
FM574F51 CROMO
Ø250 1.060 €
FM574F08 NEGRO
Ø250 1.350 €
FM574G51 CROMO
Ø300 1.120 €

Latón a techo

FM575E51 CROMO
Ø200 1.024 €
FM575F51 CROMO
Ø250 1.064 €
FM575F08 NEGRO
Ø250 1.345 €
FM575G51 CROMO
Ø300 1.124 €

Inox a muro

FM576251 CROMO
550x170 1.191 €
FM576208 NEGRO
550X170 1.371 €

MUSE
Kit termostato 2 duchas
con pulsador

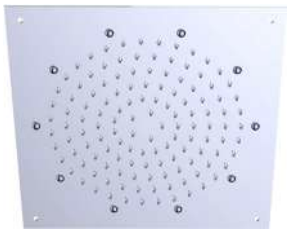

Inox a techo

FM578251 CROMO
300x300 1.071 €
FM578208 NEGRO
300X300 1.282 €

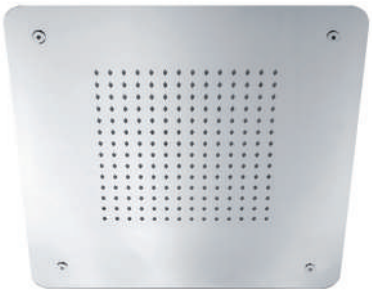

Inox a techo

FM577251 CROMO
400x400 1.470 €
FM577208 NEGRO
400X400 1.721 €

Latón a muro

FV594E51 CROMO
200X200 1.149 €
FV594F51 CROMO
250X250 1.190 €
FV594F08 NEGRO
250X250 1.445 €
FV594G51 CROMO
300x300 1.250 €

Latón a techo

FV595E51 CROMO
200X200 1.114 €
FV595F51 CROMO
250X250 1.155 €
FV595F08 NEGRO
250X250 1.410 €
FV595G51 CROMO
300x300 1.215 €

Inox a muro

FV596251 CROMO
550x170 1.271 €
FV596208 NEGRO
550X170 1.500 €

VANGUARD
Kit termostato 2 duchas
gran caudal con pulsador

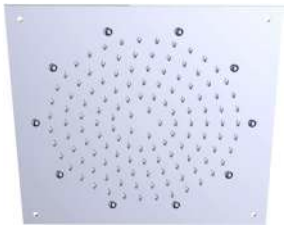

Inox a techo

FV598251 CROMO
300x300 1.190 €
FV598208 NEGRO
300X300 1.411 €

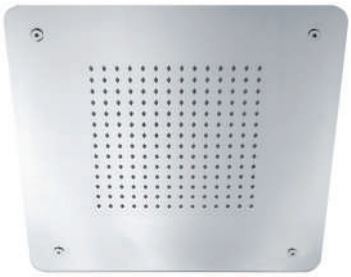

Inox a techo

FV597251 CROMO
400x400 1.549 €
FV597208 NEGRO
400X400 1.850 €

Latón a muro

FM594E51 CROMO
Ø200 1.100 €
FM594F51 CROMO
Ø250 1.140 €
FM594F08 NEGRO
Ø250 1.410 €
FM594G51 CROMO
Ø300 1.200 €

Latón a techo

FM595E51 CROMO
Ø200 2.004 €
FM595F51 CROMO
Ø250 1.144 €
FM595F08 NEGRO
Ø250 1.405 €
FM595G51 CROMO
Ø300 1.205 €

Inox a muro

FM596251 CROMO
550x170 1271 €
FM596208 NEGRO
550X170 1.501 €

MUSE
Kit termostato 2 duchas
gran caudal con pulsador

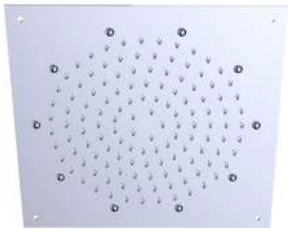

Inox a techo

FM598251 CROMO
300x300 1.151 €
FM598208 NEGRO
300X300 1.412 €

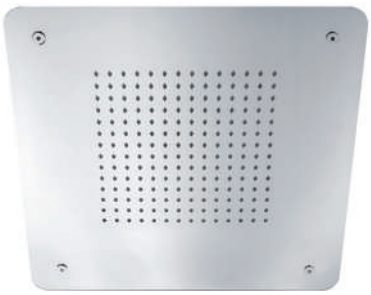

Inox a techo

FM597251 CROMO
400x400 1.550 €
FM597208 NEGRO
400X400 1.851 €

Kit termostato gran caudal con pulsadores 4 duchas, lluvia, doble cascada, nebulizado y ducha de mano

Inox a techo

FV599451 CROMO
600x400 3.430 €

Kit termostato gran caudal con pulsadores 4 duchas, lluvia, doble cascada, nebulizado y ducha de mano

Inox a techo

FM599451 CROMO
600x400 3.320 €

Kit termostato gran caudal con pulsadores 3 duchas, lluvia, cascada y ducha de mano

Inox a muro

FV592351 CROMO
550X170 2.034 €
FV592308 NEGRO
550X170 2.401€

Inox a techo

FV593351 CROMO
500x500 1.393 €
FV593308 NEGRO
500X500 2.852€

Kit termostato gran caudal con pulsadores 3 duchas, lluvia, cascada y ducha de mano

Inox a muro

FM592351 CROMO
550X170 1.878 €

FM592308 NEGRO
550X170 2.308 €

Inox a techo

FM593351 CROMO
500x500 2.237 €

FM593308 NEGRO
500X500 2.759€

Latón a muro

FV361E51 CROMO
200X200 520 €
FV361F51 CROMO
250X250 565 €
FV361F08 NEGRO
250X250 790 €
FV361G51 CROMO
300x300 620 €

Latón a techo

FV362E51 CROMO
200X200 485 €
FV362F51 CROMO
250X250 530 €
FV362F08 NEGRO
250X250 755 €
FV362G51 CROMO
300x300 585 €

Inox a muro

FV365251 CROMO
550x170 642 €
FV365208 NEGRO
550X170 853 €

VANGUARD
Kit monomando 2 duchas

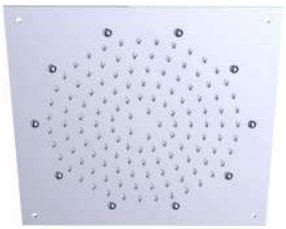

Inox a techo

FV366251 CROMO
300x300 562 €
FV366208 NEGRO
300X300 764 €

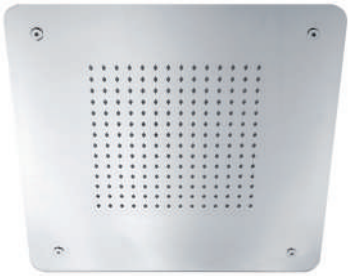

Inox a techo

FV364251 CROMO
400x400 921 €
FV364208 NEGRO
400X400 1.203 €

Latón a muro

FM361E51 CROMO
Ø200 485 €
FM361F51 CROMO
Ø250 520 €
FM361F08 NEGRO
Ø250 715 €
FM361F72 ORO CEP.
Ø250 1.200 €
FM361G51 CROMO
Ø300 590 €

Latón a techo

FM362E51 CROMO
Ø200 489 €
FM362F51 CROMO
Ø250 524 €
FM362F08 NEGRO
Ø250 710 €
FM362G51 CROMO
Ø300 594 €

Inox a muro

FM365251 CROMO
550x170 656 €
FM365208 NEGRO
550X170 809 €

MUSE
Kit monomando 2 duchas

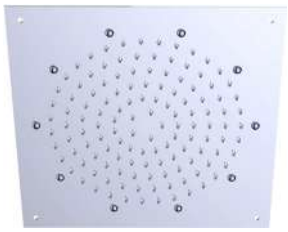

Inox a techo

FM366251 CROMO
300x300 576 €
FM366208 NEGRO
300X300 720 €

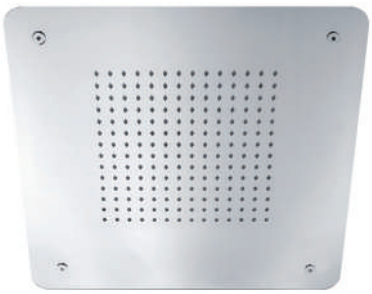

Inox a techo

FM364251 CROMO
400x400 935 €
FM364208 NEGRO
400X400 1.156 €

Inox a muro

P1361E51 CROMO
Ø200 INOX 295 €
P1361F51 CROMO
Ø250 INOX 320 €
P1361F08 NEGRO
Ø250 ABS 440 €
P1361G51 CROMO
Ø300 INOX 335 €

Inox a techo

P1362E51 CROMO
Ø200 INOX 299 €
P1362F51 CROMO
Ø250 INOX 324 €
P1362F08 NEGRO
Ø250 ABS 435 €
P1362G51 CROMO
Ø300 INOX 339 €

Inox a muro

P1365251 CROMO
550x170 541 €
P1365208 NEGRO
550X170 681 €

CONTRACT ONE
Kit monomando 2 duchas

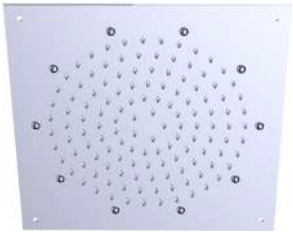

Inox a techo

P1366251 CROMO
300x300 471 €
P1366208 NEGRO
300X300 582 €

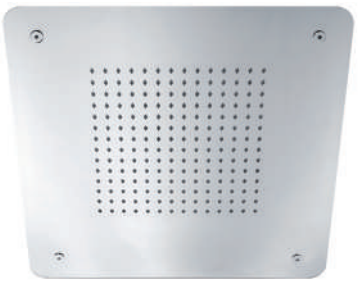

Inox a techo

P1364251 CROMO
400x400 830 €
P1364208 NEGRO
400X400 1.021 €

Inox a muro

FK361E51 CROMO
Ø200 INOX 360 €
FK361F51 CROMO
Ø250 INOX 380 €
FK361F08 NEGRO
Ø250 LATÓN 535 €
FK361G51 CROMO
Ø300 INOX 394 €

Inox a techo

FK362E51 CROMO
Ø200 INOX 364 €
FK362F51 CROMO
Ø250 INOX 384 €
FK362F08 NEGRO
Ø250 LATÓN 520 €
FK362G51 CROMO
Ø300 INOX 399 €

Inox a muro

FK365251 CROMO
550x170 607 €
FK365208 NEGRO
550X170 731 €

CRICKET
Kit monomando 2 duchas

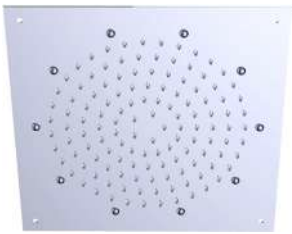

Inox a techo

FK366251 CROMO
300x300 527 €
FK366208 NEGRO
300X300 642 €

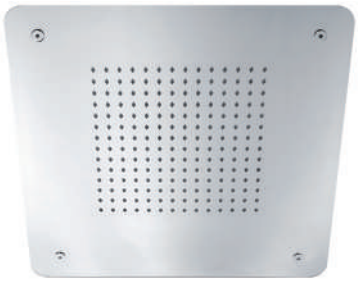

Inox a techo

FK364251 CROMO
400x400 886 €
FK364208 NEGRO
400X400 1.081 €

Inox a muro

FE361E51 CROMO
Ø200 INOX 304 €
FE361F51 CROMO
Ø250 INOX 325 €
FE361F08 NEGRO
Ø250 ABS 425 €
FE361G51 CROMO
Ø300 INOX 335 €

Inox a techo

FE362E51 CROMO
Ø200 INOX 308 €
FE362F51 CROMO
Ø250 INOX 329 €
FE362F08 NEGRO
Ø250 LATÓN 420 €
FE362G51 CROMO
Ø300 INOX 339 €

Inox a muro

FE365251 CROMO
550x170 538 €
FE365208 NEGRO
550X170 669 €

EASY
Kit monomando 2 duchas

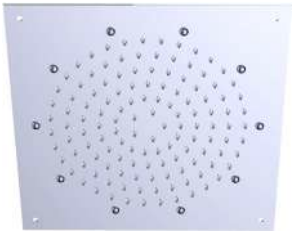

Inox a techo

FE366251 CROMO
300x300 421 €
FE366208 NEGRO
300X300 592 €

Inox a techo

FE364251 CROMO
400x400 840 €
FE364208 NEGRO
400X400 1.031 €

ABS a muro

FB361E51 CROMO
Ø200 265 €
FB361F51 CROMO
Ø250 295 €
FB361G51 CROMO
Ø300 315 €

ABS a techo

FB362E51 CROMO
Ø200 269 €
FB362F51 CROMO
Ø250 299 €
FB362G51 CROMO
Ø300 INOX 319 €

Inox a muro

FB365251 CROMO
550x170 512 €

BASE
Kit monomando 2 duchas

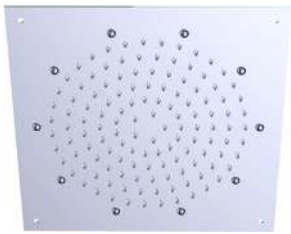

Inox a techo

FB366251 CROMO
300x300 462 €

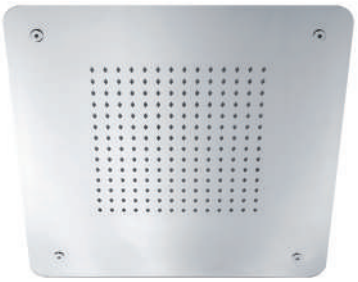

Inox a techo

FB364251 CROMO
400x400 791 €

Latón a muro

FN361E51 CROMO
Ø200 520 €
FN361F51 CROMO
Ø250 560 €
FN361F08 NEGRO
Ø250 770 €
FN361F72 ORO CEP.
Ø250 1.500 €
FN361G51 CROMO
Ø300 620 €

Latón a techo

FN362E51 CROMO
Ø200 524 €
FN362F51 CROMO
Ø250 564 €
FN362F08 NEGRO
Ø250 765 €
FN362G51 CROMO
Ø300 624 €

Inox a muro

FN365251 CROMO
550x170 701 €
FN365208 NEGRO
550X170 1.231 €

ELLEGANCE
Kit monomando 2 duchas

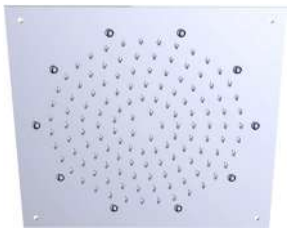

Inox a techo

FN366251 CROMO
300x300 621 €
FN366208 NEGRO
300X300 800 €

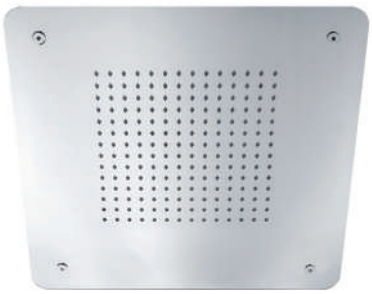

Inox a techo

FN364251 CROMO
400x400 980 €
FN364208 NEGRO
400X400 1.236 €

Latón a muro

FR361E51 CROMO
Ø200 540 €
FR361F51 CROMO
Ø250 580 €
FR361F08 NEGRO
Ø250 820 €
FR361F72 ORO CEP.
Ø250 1.450 €
FR361G51 CROMO
Ø300 640 €

Latón a techo

FR362E51 CROMO
Ø200 544 €
FR362F51 CROMO
Ø250 584 €
FR362F08 NEGRO
Ø250 815 €
FR362G51 CROMO
Ø300 644 €

Inox a muro

FR365251 CROMO
550x170 710 €
FR365208 NEGRO
550X170 910 €

ROTARY
Kit monomando 2 duchas

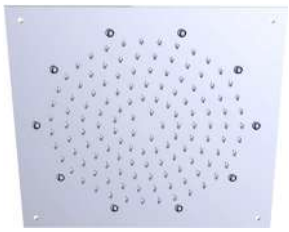

Inox a techo

FR366251 CROMO
300x300 641 €
FR366208 NEGRO
300X300 850 €

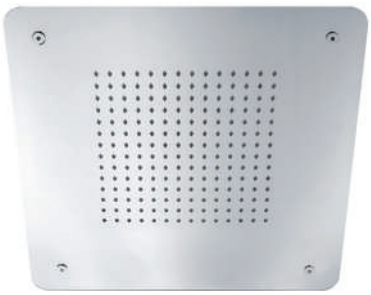

Inox a techo

FR364251 CROMO
400x400 1.000 €
FR364208 NEGRO
400X400 1.286 €

Kit monomando 3 duchas, lluvia, cascada y ducha de mano

Inox a muro

FM367351 CROMO
550X170 790 €

FM367308 NEGRO
550X170 990 €

Inox a techo

FM368351 CROMO
500x500 995 €

FM368308 NEGRO
500X500 1.200 €

Kit monomando 3 duchas, lluvia, cascada y ducha de mano

Inox a muro

FK367351 CROMO
550X170 709 €

FK367308 NEGRO
550X170 959 €

Inox a techo

FK368351 CROMO
500x500 1.060 €

FK368308 NEGRO
500X500 1.430 €

Kit monomando 3 duchas, lluvia, cascada y ducha de mano

Inox a muro

FN367351 CROMO
550X170 790 €

FN367308 NEGRO
550X170 990 €

Inox a techo

FN368351 CROMO
500x500 995 €

FN368308 NEGRO
500X500 1.200 €

Kit monomando 3 duchas, lluvia, cascada y ducha de mano

Inox a muro

FR367351 CROMO
550X170 820 €

FR367308 NEGRO
550X170 1.050 €

Inox a techo

FR368351 CROMO
500x500 1.025 €

FR368308 NEGRO
500X500 1.260 €

FB389 I FB389F51 CROMO

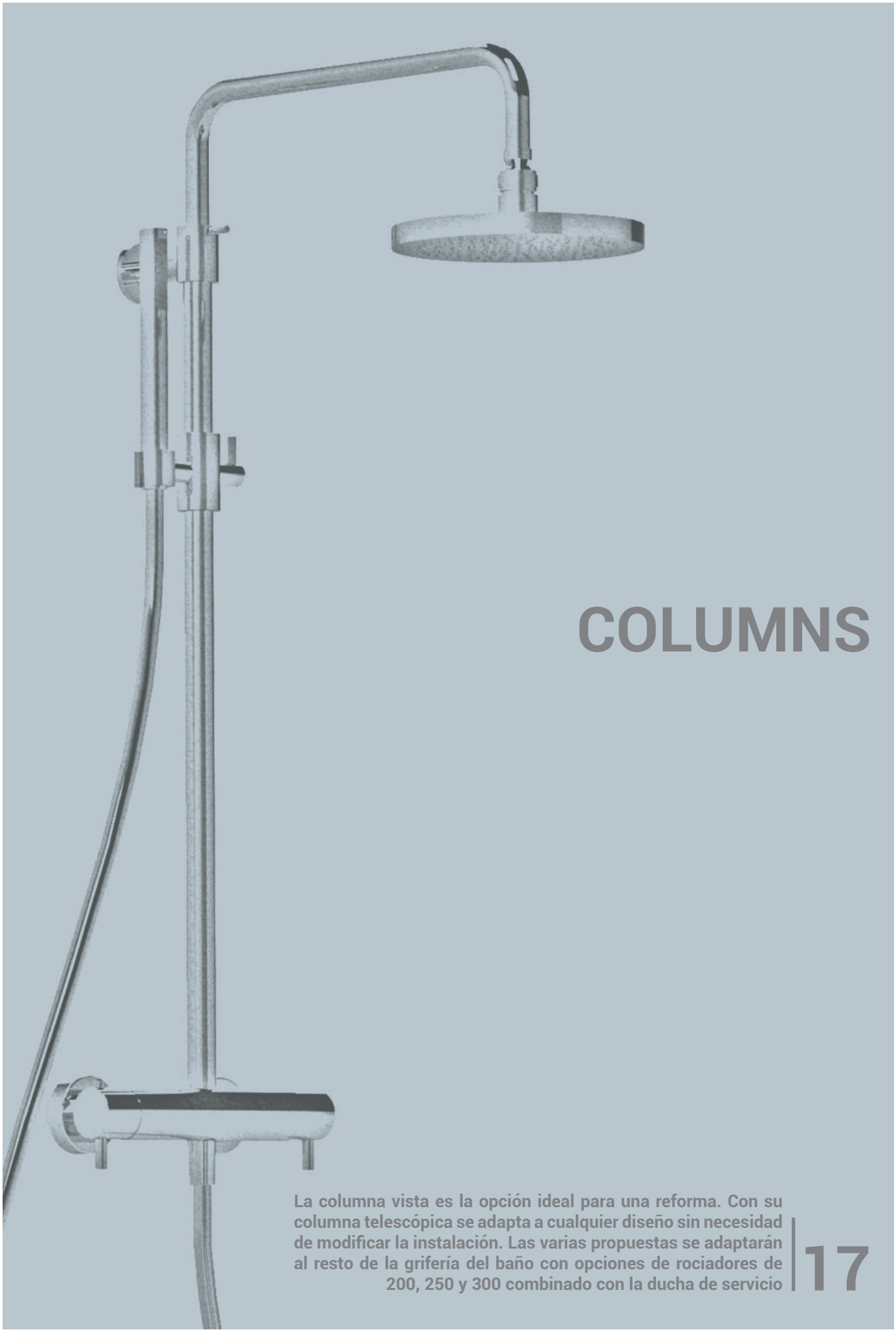

COLUMNS

La columna vista es la opción ideal para una reforma. Con su columna telescópica se adapta a cualquier diseño sin necesidad de modificar la instalación. Las varias propuestas se adaptarán al resto de la grifería del baño con opciones de rociadores de 200, 250 y 300 combinado con la ducha de servicio

Columna Vanguard con rociador latón

FV385E51 CROMO 200x200	620 €
FV385F51 CROMO 250X250	660 €
FV385G51 CROMO 300X300	720 €

Columna Muse telescópica con rociador latón

FM389E51 CROMO Ø200	630 €
FM389F51 CROMO Ø250	670 €
FM389F08 NEGRO Ø250	970 €
FM389G51 CROMO Ø300	760 €

Columna Muse telescópica con rociador latón

FM388E51 CROMO 200x200	636 €
FM388F51 CROMO 250X250	680 €
FM388F08 NEGRO 250X250	990 €
FM388G51 CROMO 300X300	770 €

Columna Contract One telescópica con rociador inox

P1389E51 CROMO Ø200	309 €
P1389F51 CROMO Ø250	330 €
P1389F08 NEGRO Ø250 ABS	410 €
P1389G51 CROMO Ø300	342 €

Columna Cricket telescópica con rociador inox

FK389E51 CROMO Ø200	309 €
FK389F51 CROMO Ø250	330 €
FK389F08 NEGRO Ø250 LATÓN	560 €
FK389G51 CROMO Ø300	342 €

Columna Easy telescópica con rociador inox

FE389E51 CROMO Ø200	340 €
FE389F51 CROMO Ø250	351 €
FE389F08 NEGRO Ø250 ABS	455 €
FE389G51 CROMO Ø300	373 €

Columna Base telescópica con rociador ABS

FB389E51 CROMO Ø200	260 €
FB389F51 CROMO Ø250	286 €
FB389G51 CROMO Ø300	315 €

Columna EcoPrime telescópica con rociador ABS

PT389F51 CROMO Ø240	250 €

Columna MUSE telescópica con rociador latón

FM269E51 CROMO Ø200	450 €
FM269F51 CROMO Ø250	490 €
FM269F08 NEGRO Ø250	820 €
FM269F72 ORO CEPILLADO Ø250	1.230 €
FM269G51 CROMO Ø300	550 €

Columna Contract One telescópica con rociador inox

P1269E51 CROMO Ø200	299 €
P1269F51 CROMO Ø250	320 €
P1269F08 NEGRO Ø250 ABS	410 €
P1269G51 CROMO Ø300	332 €

Columna Easy telescópica con rociador inox

FE269E51 CROMO Ø200	290 €
FE269F51 CROMO Ø250	311 €
FE269F08 NEGRO Ø250 ABS	430 €
FE269G51 CROMO Ø300	323 €

Columna Base telescópica con rociador ABS

FB269E51 CROMO Ø200	250 €
FB269F51 CROMO Ø250	280 €
FB269G51 CROMO Ø300	310 €

Columna

Latón

LATÓN: 7 MM

INOX: 2 MM

ABS: 12 MM

Central de latón en columnas:

Rotary, Ellegance, Plus y Muse

Central de ABS en columnas:

Cricket, Contract One y Easy

ELLEGANCE

ROTARY

PLUS

MUSE

CRICKET / CONTRACT ONE

MONOMANDO

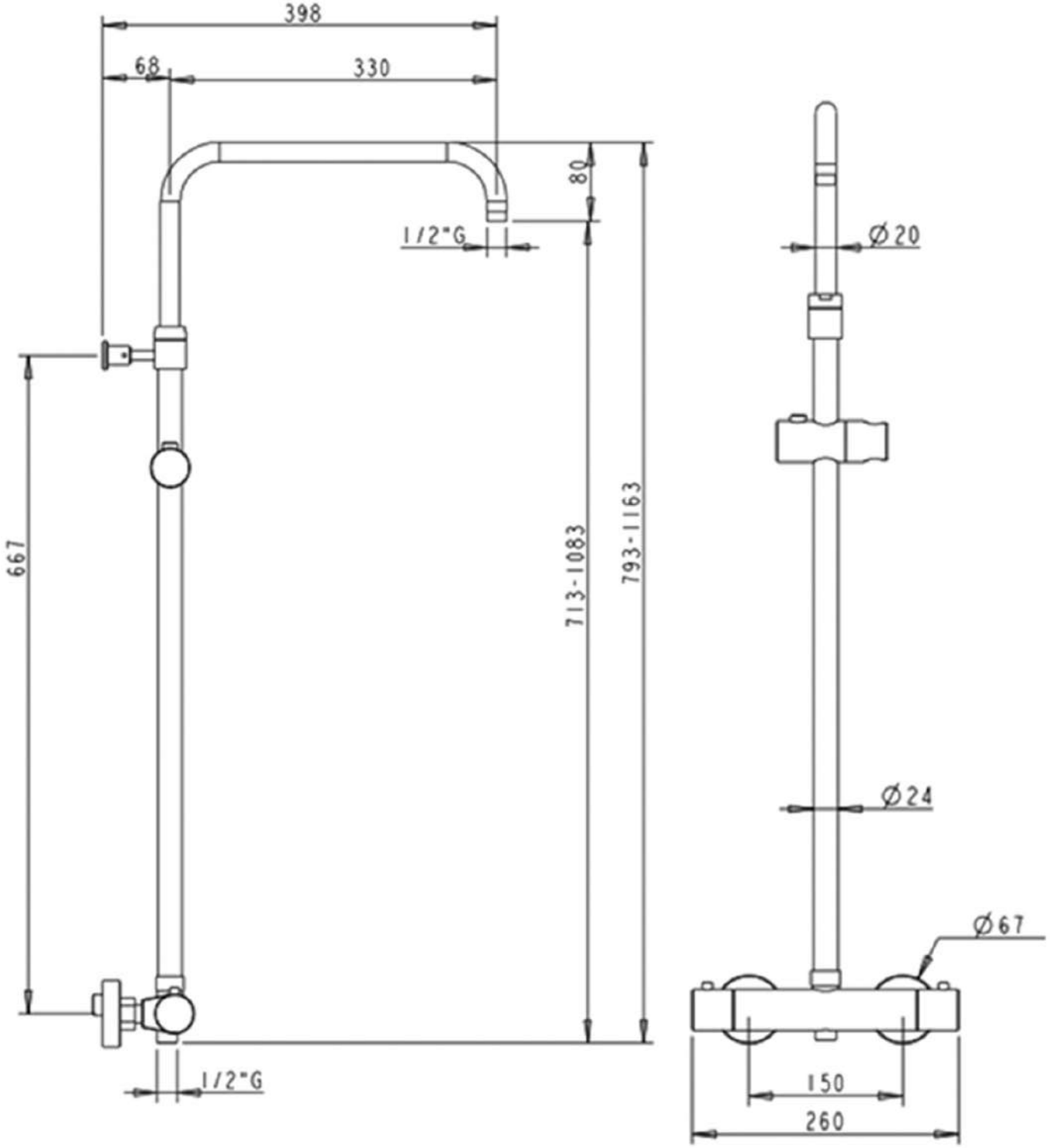
398
68
330
80
1/2"G
667
713-1083
793-1163
1/2"G
Ø20
Ø24
Ø67
150
260

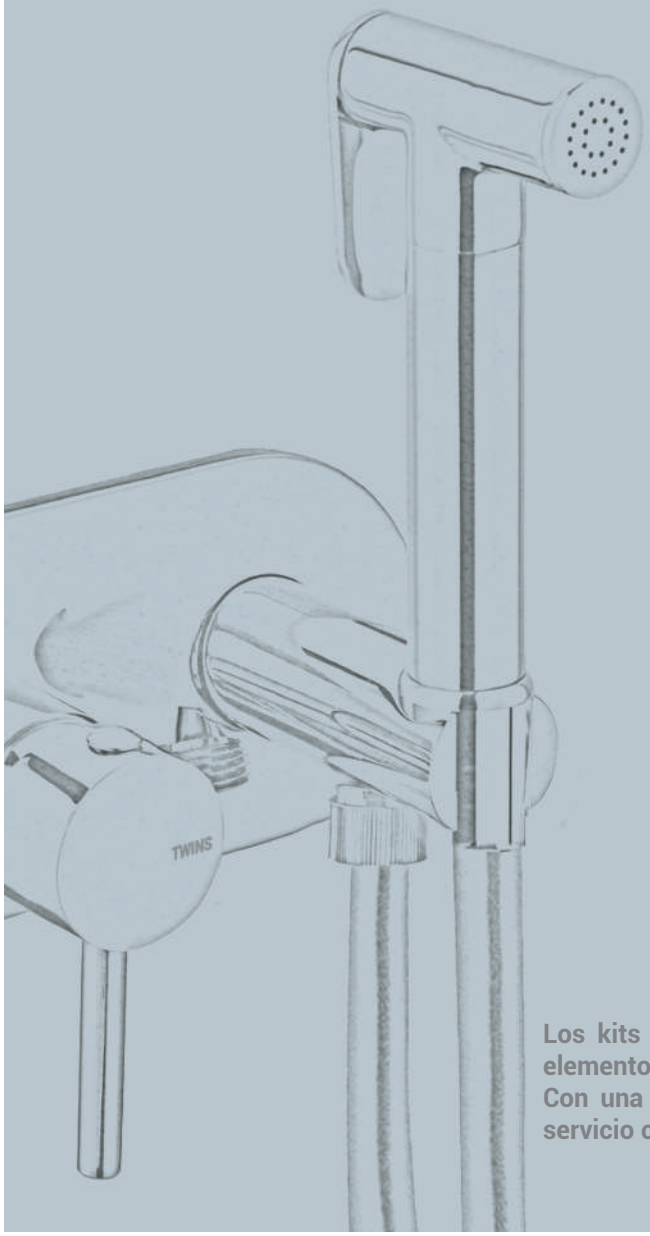

KITS BIDÉ

Los kits de bidé nacen de la necesidad de eliminar un elemento como el bidé pero conservando su funcionalidad. Con una duchita con stop, permite tener una ducha de servicio con un diseño integrado en el resto del baño para una higiene total sin elementos innecesarios

FN565 - Bidé empotrar Ellegance ducha latón

FN565S51 CROMO	295 €
FN565S08 NEGRO	375 €

FR565 - Bidé empotrar Rotary ducha latón

FR565S51 CROMO	315 €
FR565S08 NEGRO	425 €

FM565 - Bidé empotrar Muse ducha latón

FM565S51 CROMO	269 €
FM565S08 NEGRO	335 €
FM565S06 BLANCO	335 €

FK565 - Bidé empotrar Cricket ducha latón

FK565S51 CROMO	279 €
FK565S08 NEGRO	345 €

P1566 - Bidé empotrar Contract One ducha ABS

P1566S51 CROMO	249 €

FE565 - Bidé empotrar Easy ducha latón

FE565S51 CROMO	255 €
FE565S08 NEGRO	325 €
FE565S06 BLANCO	335 €

FN570 - Kit bidé Ellegance empotrar latón

FN570S51 CROMO	210 €
FN570S08 NEGRO	270 €

FR570 - Kit bidé Rotary empotrar latón

FK570S51 CROMO	230 €
FK570S08 NEGRO	320 €

FV580 - Kit bidé Vanguard empotrar latón

FV580S51 CROMO	195 €
FV580S08 NEGRO	265 €
FV580S06 BLANCO	270 €

FM570 - Kit bidé Muse empotrar latón

FM570S51 CROMO	175 €
FM570S08 NEGRO	235 €

FK570 - Kit bidé Cricket empotrar latón

FK570S51 CROMO	185 €
FK570S08 NEGRO	245 €

P1570 - Kit bidé Contract One empotrar latón

P1570S51 CROMO	175 €
P1570S08 NEGRO	235 €

FL570 - Kit bidé Classic empotrar latón

FL570S51 CROMO	375 €
FL570S08 NEGRO	475 €
FL570S92 BRONCE	510 €
FL570S52 ORO	660 €

FY560 - Bidé empotrar Yacht inox

FY560S28 INOX	499 €

FN560 - Bidé empotrar Ellegance ducha latón

FN560S51 CROMO	205 €
FN560S08 NEGRO	265 €

FR560 - Bidé empotrar Rotary ducha latón

FR560S51 CROMO	235 €
FR560S08 NEGRO	295 €

FV560 - Bidé empotrar Vanguard ducha latón

FV560S51 CROMO	199 €
FV560S08 NEGRO	265 €

FM560 - Bidé empotrar Muse ducha latón

FM560S51 CROMO	170 €
FM560S08 NEGRO	220 €
FM560S06 BLANCO	230 €
FM560S72 ORO CEPILLADO	360 €

FK560 - Bidé empotrar Cricket ducha latón

FK560S51 CROMO	175 €
FK560S08 NEGRO	235 €

FE560 - Bidé empotrar Easy ducha latón

FE560S51 CROMO	170 €
FE560S08 NEGRO	245 €
FE360S06 BLANCO	255 €

FB560 - Bidé empotrar Base ducha ABS

FB560S51 CROMO	120 €

SV194 - Kit ducha Vanguard c/stop latón

SV194A51 CROMO	75 €
SV194A08 NEGRO	126 €
SV194A06 BLANCO	130 €

SM194 - Kit ducha Muse c/stop latón

SM194S51 CROMO	73 €
SM194A08 NEGRO	110 €
SM194A06 BLANCO	115 €

SE104 - Kit ducha Easy c/stop ABS

SE104A51 CROMO	52 €

FR452 I FR452S51 CROMO

KITCHEN

La cocina es la estancia de la casa destinada a la creación de los máximos placeres. El espacio para crear merece una fuente de inspiración, y no hay una mejor que la grifería que elegimos para vestir nuestra cocina. Los pequeños detalles marcan la diferencia, y una grifería con estilo marca la personalidad de tu cocina

FL450 I FL450S51 CROMO

FM460 | FM460S51 CROMO

FE452 I FE452S51 CROMO

FK462 | FK462S08 NEGRO

FY450 - Monomando fregadero caño giratorio

FY450S28 INOX	420 €
FY450SV2 ORO PVD	570 €
FY450SV3 RAME PVD	570 €
FY450SV4 NERO PVD	640 €
FY450SV5 BRONCE PVD	570 €

FY452 - Monomando fregadero caño giratorio

FY452S28 INOX	455 €

FM450 - Monomando fregadero caño giratorio

FM450S51 CROMO	195 €
FM450S08 NEGRO	245 €
FM450S72 ORO CEPILLADO	390 €

FM460 - Monomando fregadero duchita extraíble

FM460S51 CROMO	290 €
FM460S08 NEGRO	370 €
FM40S72 ORO CEPILLADO	590 €

FM480 - Monomando fregadero caño abatible

FM480S51 CROMO	215 €

FM490 - Monomando fregadero agua filtrada

FM490S51 CROMO	195 €

FM472 - Monomando fregadero a muro

FM472S51 CROMO	175 €

FK450 - Monomando fregadero caño giratorio

FK450S51 CROMO	150 €
FK450S08 NEGRO	190 €

FK452 - Monomando fregadero caño giratorio

FK452S51 CROMO	160 €
FK452S08 NEGRO	200 €

FK462 - Monomando fregadero ducha extraíble

FK462S51 CROMO	320 €
FK462S08 NEGRO	452 €

FE450 - Monomando fregadero caño giratorio

FE450S51 CROMO	225 €
FE450S08 NEGRO	330 €

FE452 - Monomando fregadero caño giratorio

FE452S51 CROMO	235 €
FE452S08 NEGRO	340 €

FB450 - Monomando fregadero caño giratorio

FB450S51 CROMO	109 €

FB460 - Monomando fregadero ducha extraíble

FB460S51 CROMO	175 €

FV450 - Monomando fregadero caño giratorio

FV450S51 CROMO	340 €

FL450 - Monomando fregadero caño giratorio

FL450S51 CROMO	220 €
FL450S08 NEGRO	280 €
FL450S92 BRONCE	295 €

FL460 - Monomando fregadero ducha extraíble

FL460S51 CROMO	340 €
FL460S08 NEGRO	440 €
FL460S92 BRONCE	490 €

FL480 - Monomando fregadero caño abatible

FL480S51 CROMO	290 €
FL480S08 NEGRO	370 €
FL480S92 BRONCE	390 €

FG450 - Monobloc fregadero caño giratorio

FG450S51 CROMO	170 €
FG450S92 BRONCE	230 €

FG455 - Monobloc fregadero caño giratorio

FG455S51 CROMO	220 €
FG455S92 BRONCE	290 €

FG475 - Mural fregadero caño inferior

FG475S51 CROMO	140 €
FG475S92 BRONCE	190 €

FP455 - Monobloc fregadero caño giratorio

FP455S51 CROMO	210 €
FP455S08 NEGRO	265 €

FR450 - Monomando fregadero caño giratorio

FR450S51 CROMO	240 €
FR450S08 NEGRO	310 €

FR452 - Monomando fregadero caño giratorio

FR452S51 CROMO	270 €
FR452S08 NEGRO	350 €

FY395 | FY395F51 CROMO

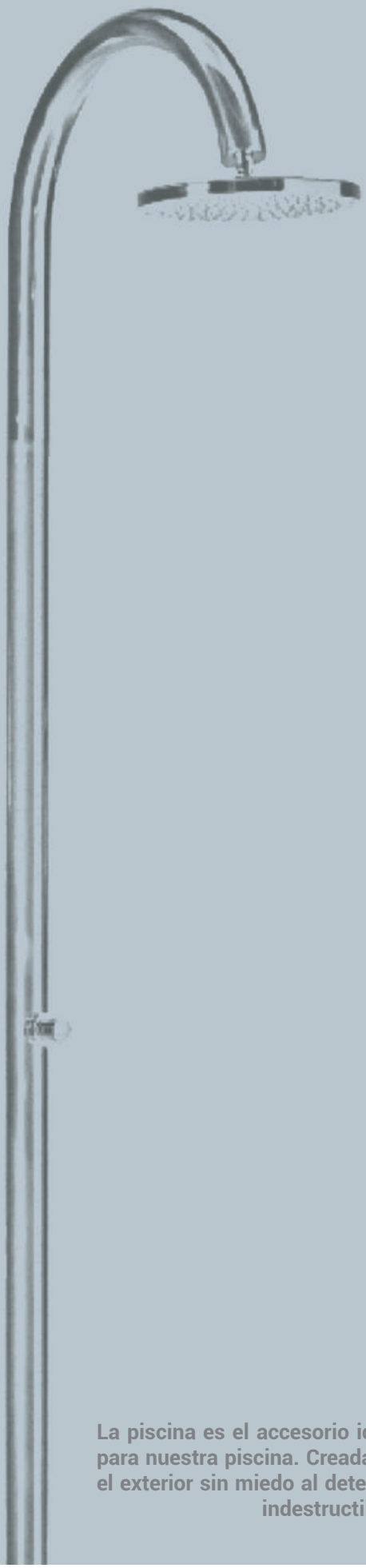

POOL SHOWERS

La piscina es el accesorio ideal para nuestra casa, y una buena ducha lo es para nuestra piscina. Creada en Acero Inox AISI 316L nos permite tenerla en el exterior sin miedo al deterioro por su robustez y la calidad de su material, indestructible, duradero pero además, ecológico y reciclable

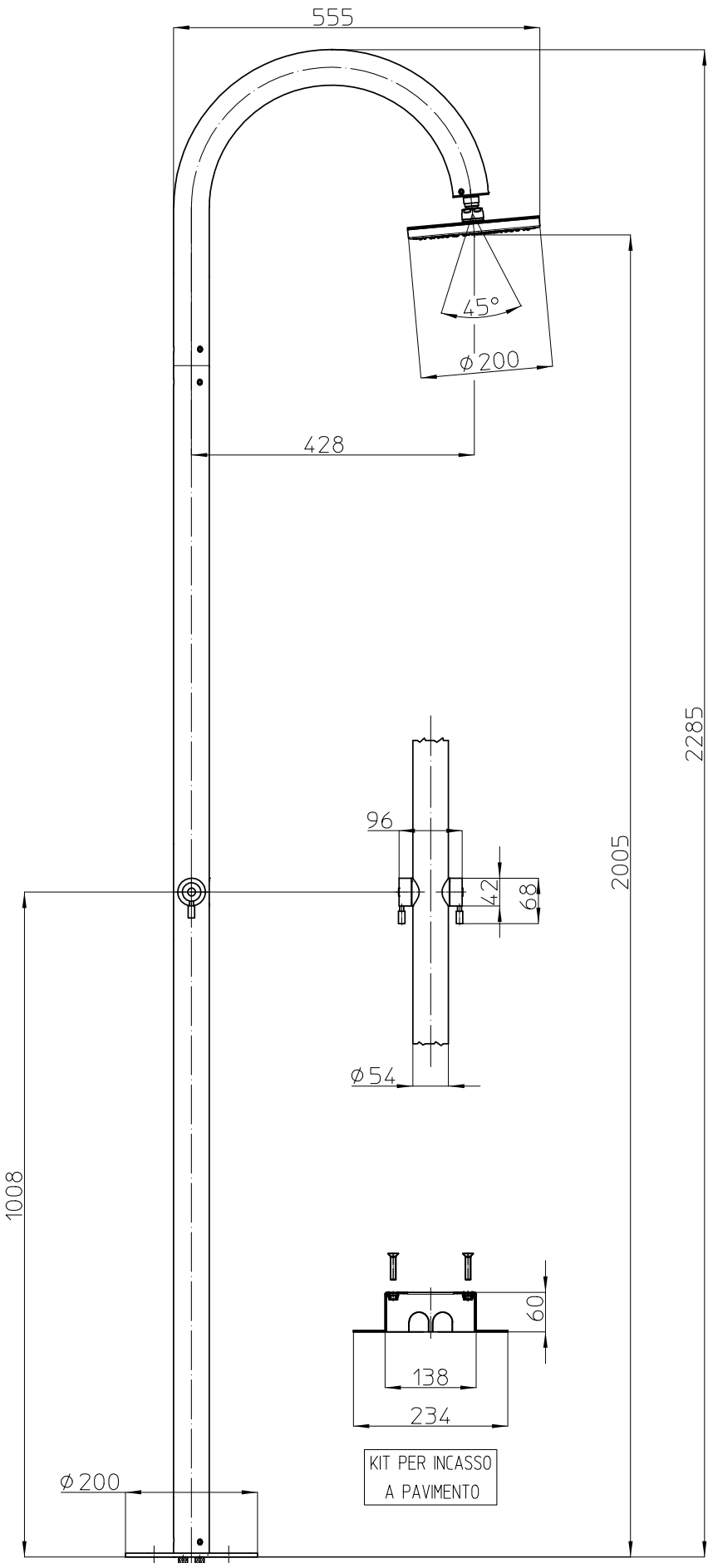
555
45°
ø 200
428
2285
2005
96
42
68
ø 54
1008
60
138
234
KIT PER INCASSO
A PAVIMENTO
ø 200

FY395 - Columna piscina INOX AISI 316L 2 aguas con cajetín empotrado

FY395E51 CROMO	ROCIADOR Ø200	2.279 €
FY395F51 CROMO	ROCIADOR Ø250	2.300 €
FY395G51 CROMO	ROCIADOR Ø300	2.316 €

FY390 - Columna piscina INOX AISI 316L 1 agua alimentación exterior

FY390E51 CROMO	ROCIADOR Ø200	1.939 €
FY390F51 CROMO	ROCIADOR Ø250	1.960 €
FY390G51 CROMO	ROCIADOR Ø300	1.976 €

RV310 | RV310F51 CROMO

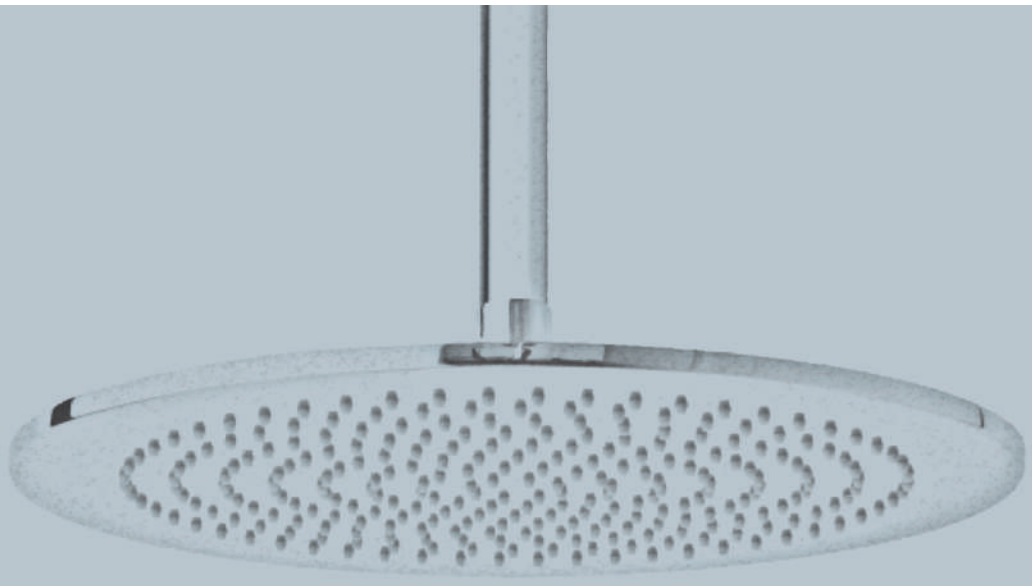

SHOWERS

La ducha es el momento del día que dedicamos a nuestro cuerpo. Una buena ducha nos permite arrancar el día con una energía renovada o relajarnos después del estrés. En nuestra colección de duchas encontrarás todas las medidas y diseños pero sobretodo, la máxima calidad de chorro para una ducha agradable y placentera

RF603 - Rociador XXL 3 entradas 600x400 lluvia, doble cascada y nebulizado

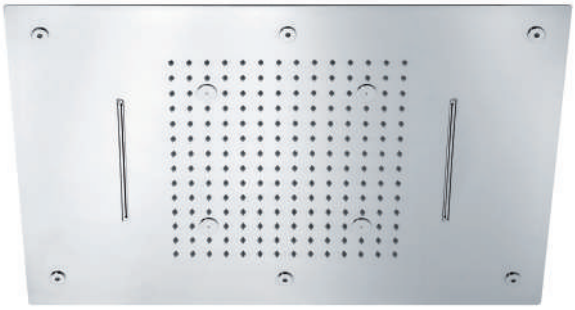

RF603051 CROMO	1.490 €

RF402 - Rociador XXL 2 entradas 500x500 lluvia y cascada

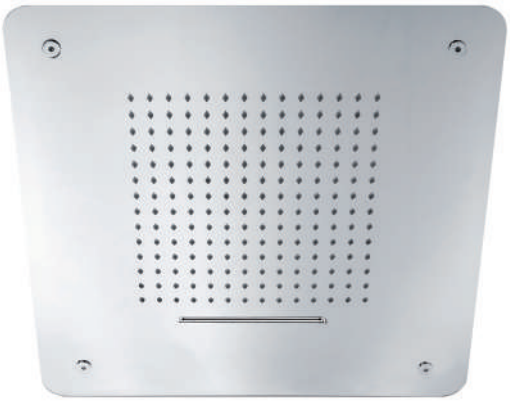

RF402051 CROMO	749 €
RF402008 NEGRO	949 €

RF401 - Rociador XXL 400x400 lluvia

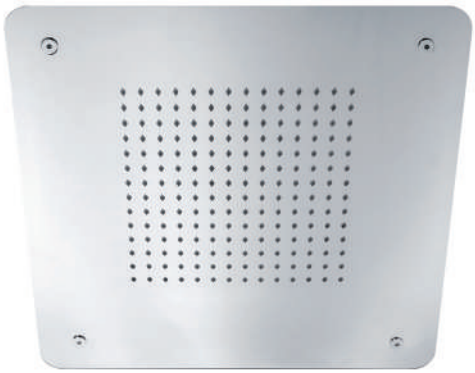

RF401051 CROMO	599 €
RF401008 NEGRO	749 €

RF251 - Rociador XL 300x300 a techo lluvia

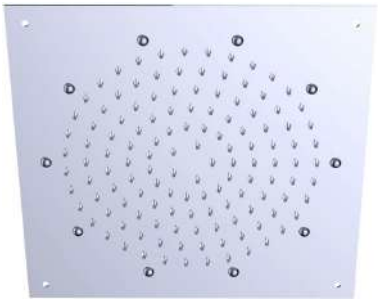

RF251051 CROMO	240 €
RF251008 NEGRO	310 €

RF198 - Rociador XL 550x170 a muro lluvia y cascada

RF198251 CROMO	390 €
RF198208 NEGRO	489 €

RF199 - Rociador XL 550x170 a muro lluvia

RF199151 CROMO	320 €
RF199108 NEGRO	399 €

RV210 - Brazo con rociador Vanguard latón

RV210E51 CROMO	200X200	203 €
RV210F51 CROMO	250X250	245 €
RV210F08 NEGRO	250X250	341 €
RV210F06 BLANCO	250X250	350 €
RV210G51 CROMO	300X300	304 €

RM210 - Brazo con rociador Muse latón

RM210E51 CROMO	Ø200	154 €
RM210F51 CROMO	Ø250	194 €
RM210F08 NEGRO	Ø250	313 €
RM210F06 BLANCO	Ø250	315 €
RM210G51 CROMO	Ø300	254 €

RM211 - Brazo con rociador Muse Inox

RM211E51 CROMO	Ø200	89 €
RM211F51 CROMO	Ø250	102 €
RM211G51 CROMO	Ø300	115 €

RV212 - Brazo con rociador Vanguard ABS

RV212E51 CROMO	200X200	120 €
RV212F51 CROMO	250X250	150 €
RV212G51 CROMO	300X300	218 €

RM212 - Brazo con rociador Muse ABS

RM212E51 CROMO	Ø200	76 €
RM212F51 CROMO	Ø250	102 €
RM212F08 NEGRO	Ø250	158 €
RM212G51 CROMO	Ø300	113 €

RG210 - Brazo con rociador Vintage latón

RG210E51 CROMO	Ø200	159 €
RG210E08 NEGRO	Ø200	230 €
RG210E92 BRONCE	Ø200	265 €
RG210E52 ORO	Ø200	285 €

RV310 - Brazo a techo con rociador Vanguard latón

RV310E51 CROMO	200X200	165 €
RV310F51 CROMO	250X250	211 €
RV310G51 CROMO	300X300	270 €

RM310 - Brazo a techo con rociador Muse latón

RM310E51 CROMO	Ø200	150 €
RM310F51 CROMO	Ø250	190 €
RM310G51 CROMO	Ø300	280 €

RM311 - Brazo a techo con rociador Muse Inox

RM311E51 CROMO	Ø200	73 €
RM311F51 CROMO	Ø250	93 €
RM311G51 CROMO	Ø300	108 €

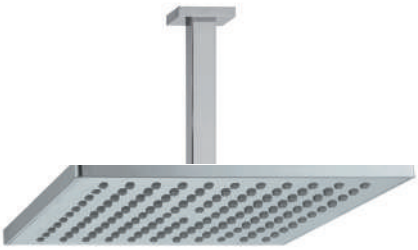

RV312 - Brazo a techo con rociador Vanguard ABS

RV312E51 CROMO	200X200	85 €
RV312F51 CROMO	250X250	115 €
RV312G51 CROMO	300X300	178 €

RM312 - Brazo a techo con rociador Muse ABS

RM312E51 CROMO	Ø200	58 €
RM312F51 CROMO	Ø250	85 €
RM312G51 CROMO	Ø300	107 €

RG310 - Brazo a techo con rociador Vintage latón

RG310E51 CROMO	Ø200	148 €
RG310E08 NEGRO	Ø200	230 €

RV200 - Rociador Vanguard latón

RV200E51 CROMO	200X200	128 €
RV200F51 CROMO	250X250	171 €
RV200F08 NEGRO	250X250	248 €
RV200F06 BLANCO	250X250	258 €
RV200G51 CROMO	300X300	232 €

RM200 - Rociador Muse latón

RM200E51 CROMO	Ø200	122 €
RM200F51 CROMO	Ø250	162 €
RM200F08 NEGRO	Ø250	228 €
RM200F06 BLANCO	Ø250	238 €
RM200G51 CROMO	Ø300	232 €

RM201 - Rociador Muse Inox

RM201E51 CROMO	Ø200	44 €
RM201F51 CROMO	Ø250	65 €
RM201G51 CROMO	Ø300	81 €

RV202 - Rociador Vanguard ABS

RV202E51 CROMO	200X200	47 €
RV202F51 CROMO	250X250	77 €
RV202G51 CROMO	300X300	97 €

RM202 - Rociador Muse ABS

RM202E51 CROMO	Ø200	31 €
RM202F51 CROMO	Ø250	57 €
RM202F08 NEGRO	Ø250	75 €
RM202G51 CROMO	Ø300	79 €

RG200 - Rociador Vintage latón

RG200E51 CROMO	Ø200	112 €
RG200E08 NEGRO	Ø200	147 €
RG200E92 BRONCE	Ø200	157 €
RG200E52 ORO	Ø200	187 €

BD400 - Brazo a muro Vanguard 400 mm. latón

BD400H51 CROMO	77 €
BD400H08 NEGRO	97 €

BD401 - Brazo a muro Square 350 mm. latón

BD401G51 CROMO	66 €

BD402 - Brazo a muro Muse 400 mm. latón

BD402H51 CROMO	61 €
BD402H08 NEGRO	86 €
BD402H92 BRONCE	111 €
BD402H52 ORO	118 €

BD403 - Brazo a muro Muse 350 mm. latón

BD403G51 CROMO	37 €

BD200 - Brazo a techo Vanguard 200 mm. latón

BD200E51 CROMO	41 €

BD201 - Brazo a techo Muse 200 mm. latón

BD201E51 CROMO	31 €

SD100 - Mango ducha Disegno lluvia

SD100051 CROMO	20 €

ST100 - Mango ducha Trípode lluvia Ø97

ST100051 CROMO	12 €

SG100 - Mango ducha Vintage lluvia Ø74

SG100051 CROMO	36 €
SG100008 NEGRO	44 €
SG100092 BRONCE	47 €
SG100052 ORO	51 €

SC130 - Mango ducha Click 3 posiciones 80x115

SC130051 CROMO	33 €

SD130 - Mango ducha Disegno 3 posiciones Ø120

SD130051 CROMO	32 €

ST130 - Mango ducha Trípode 3 posiciones Ø112

ST130051 CROMO	20 €
ST130008 NEGRO	56 €

SP150 - Mango ducha Plus 5 posiciones Ø112

SP150051 CROMO	10 €

SL100 - Mango ducha Lys lluvia

SL100051 CROMO		33 €

SV100 - Mango ducha Vanguard lluvia

SV100051 CROMO	LATÓN	33 €
SV100008 NEGRO	LATÓN	57 €
SV100006 BLANCO	LATÓN	59 €
SV100151 CROMO	ABS	15 €

SM100 - Mango ducha Vanguard lluvia

SM100051 CROMO	LATÓN	31 €
SM100008 NEGRO	LATÓN	51 €
SM100092 BRONCE	LATÓN	53 €
SM100151 CROMO	ABS	13 €
SM100108 BLANCO	ABS	43 €

FD010 - Flexo ducha antibacterias PVC con doble cono

FD010B51 CROMO	125 cm.	9 €
FD010C51 CROMO	150 cm.	9,5 €
FD010C06 BLANCO	150 cm.	12 €
FD010C08 NEGRO	150 cm.	12 €
FD010D51 CROMO	175 cm.	11 €
FD010E51 CROMO	200 cm.	14 €

FD020 - Flexo ducha doble grapado Inox

FD020C51 CROMO	150 cm.	7 €

FD030 - Flexo ducha doble grapado latón

FD030B51 CROMO	125 cm.	12 €
FD030B08 NEGRO	125 cm.	29 €
FD030B06 BLANCO	125 cm.	29 €
FD030C51 CROMO	150 cm.	14,9 €
FD030C92 BRONCE	150 cm.	35 €
FD030C52 ORO	150 cm.	38 €
FD030D51 CROMO	175 cm.	17 €
FD030E51 CROMO	200 cm.	19 €

SV190 - Mango ducha Vanguard c/stop latón

SV190051 CROMO	36 €
SV190008 NEGRO	63 €

SM190 - Mango ducha Muse c/stop latón

SM190051 CROMO	30 €
SM190008 NEGRO	47 €
SM190006 BLANCO	50 €

SG190 - Mango ducha Vintage c/stop latón

SG190051 CROMO	33 €
SG190092 BRONCE	48 €
SG190052 ORO	57 €

SE190 - Mango ducha Easy c/stop ABS

SE190051 CROMO	10 €

SV194 - Kit ducha Vanguard c/stop latón

SV194A51 CROMO	78 €
SV194A08 NEGRO	128 €
SV194A06 BLANCO	132 €

SM194 - Kit ducha Muse c/stop latón

SM194S51 CROMO	75 €
SM194A08 NEGRO	112 €
SM194A06 BLANCO	117 €

SE194 - Kit ducha Easy c/stop ABS

SE194A51 CROMO	54 €

SD104 - Kit ducha Disegno c/toma latón

SD104CS51 CROMO 61 €

ST104 - Kit ducha Trípode c/toma latón

ST104C51 CROMO 54 €

SC134 - Kit ducha Click 3 posiciones c/toma latón

SC134C51 CROMO 74 €

SD134 - Kit ducha Disegno 3 posiciones c/toma latón

SD134C51 CROMO 73 €

ST134 - Kit ducha Trípode 3 posiciones c/toma latón

ST134C51 CROMO 61 €

SP154 - Kit ducha Plus 5 posiciones c/toma latón

SP154C51 CROMO 51 €

SL104 - Kit ducha Lys c/toma

SL104CS51 CROMO		70 €

SV104 - Kit ducha Vanguard c/toma

SV104C51 CROMO	LATÓN	76 €
SV104C08 NEGRO	LATÓN	120 €
SV104C06 BLANCO	LATÓN	124 €
SV114C51 CROMO	ABS	58 €

SM104 - Kit ducha Muse c/toma

SM104C51 CROMO	LATÓN	70 €
SM104C08 NEGRO	LATÓN	112 €
SM104C06 BLANCO	LATÓN	115 €
SM114C51 CROMO	ABS	50 €

SG104 - Kit ducha Vintage c/toma

SG104C51 CROMO	79 €
SG104C92 BRONCE	127 €
SG104C52 ORO	130 €

SV144 - Kit ducha extraíble s/repisa Vanguard cromo

SV144051 CROMO	LATÓN	77 €
SV144151 CROMO	ABS	59 €

SM144 - Kit ducha extraíble s/repisa Muse cromo

SM144051 CROMO	LATÓN	73 €
SM144151 CROMO	ABS	56 €

BM010 - Barra Muse 600 ABS/latón

BM010H51 CROMO	37 €
BM010H08 NEGRO	98 €

BM020 - Barra Muse Plus 900 latón

BM020K51 CROMO	110 €
BM020K08 NEGRO	170 €

BV020 - Barra Elle 700 latón

BV020H51 CROMO	127 €

BV010 - Barra Vanguard 700 latón

BV010H51 CROMO	127 €

BA010 - Barra Adapt 710 latón/ABS

BA010H51 CROMO	36 €

BE010 - Barra Easy 740 latón/ABS

BE010H51 CROMO	31 €

CM021 - Conjunto Muse latón

CM021C51 CROMO	147 €
CM021C08 NEGRO	229 €

CM023 - Conjunto Muse 3 posiciones

CM023C51 CROMO	137 €
CM023C08 NEGRO	235 €

CM011 - Conjunto Muse ABS

CM011C51 CROMO	58 €
CM011C08 NEGRO	148 €

CV021 - Conjunto Vanguard latón

CV021C51 CROMO	163 €

CV010 - Conjunto Square latón

CV010C51 CROMO	167 €

CV011 - Conjunto Lys

CV011C51 CROMO	165 €

CA011 - Conjunto Adapt

CA011C51 CROMO 62 €

CA013 - Conjunto Adapt 3 posiciones

CA013C51 CROMO 64 €

CA015 - Conjunto Adapt 5 posic.

CA015C51 CROMO 54 €

CE011 - Conjunto Easy

CE011C51 CROMO 49 €

CE013 - Conjunto Easy 3 posiciones

CE013C51 CROMO 51 €

CE015 - Conjunto Easy 5 posic.

CE015C51 CROMO 39 €

CL220 - Columna alimentación exterior

CL220E51 CROMO Ø200	LATÓN	325 €
CL220F51 CROMO Ø250	LATÓN	365 €
CL220G51 CROMO Ø300	LATÓN	435 €

CL221 - Columna alimentación exterior

CL221E51 CROMO Ø200	INOX	255 €
CL221F51 CROMO Ø250	INOX	276 €
CL221G51 CROMO Ø300	INOX	292 €

CL222 - Columna alimentación exterior

CL222E51 CROMO Ø200	ABS	235 €
CL222F51 CROMO Ø250	ABS	261 €
CL222G51 CROMO Ø300	ABS	283 €

CL012 - Columna telescópica 3/4H c/central

CL012T51 CROMO	145 €

FM900 Caño Muse

FM918F51	18Cm.	115 €
FM923F51	23Cm.	135 €

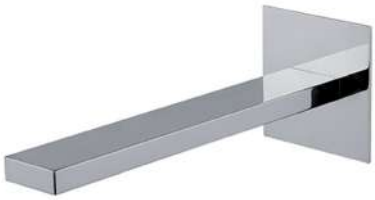

FV900 Caño Vanguard

FV918F51	18Cm.	245 €
FV923F51	23Cm.	260 €

FG900 Caño Vintage

FG918F51	18Cm.	185 €
FG923F51	23Cm.	189 €

CM610 Soporte con toma

CM610051 CROMO	34 €
CM610008 NEGRO	52 €

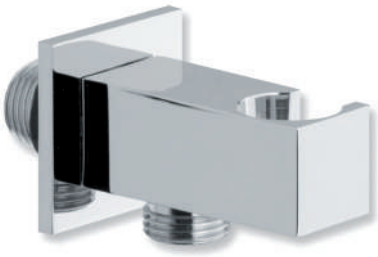

CV610 Soporte con toma

CV610051 CROMO	35 €
CV610008 NEGRO	55 €

CG610 Soporte con toma

CG610051 CROMO	29 €
CG610092 BRONCE	42 €
CG610052 ORO	47 €

CM910 Toma de agua

CM910051 CROMO	19€

CV910 Toma de agua

CV910051 CROMO	29 €

CE910 Toma de agua

CE910051 CROMO	9,9 €

CV820 Soporte latón

CV820051 CROMO 25 €

CM820 Soporte latón

CM820051 CROMO 16 €

CM840 Soporte latón

CM840051 CROMO 30 €

CM840008 NEGRO 49 €

CM840072 ORO CEP. 60 €

CM810 Soporte ABS

CM810051 CROMO 8 €

CG810 Soporte latón

CG810051 CROMO 20 €

CG810008 NEGRO 54 €

CG810092 BRONCE 44 €

CG810052 ORO 50 €

CM120 Inversor 3/4X3/4x1/2

CM120051 CROMO 29 €

CE512 Fijación a techo 1/2

CE512051 CROMO 7,5 €

CM210 Llave regulación 1/2X3/8 latón

CM210051 CROMO 14 €

CV210 Llave regulación 1/2X3/8 latón

CV210051 CROMO 16 €

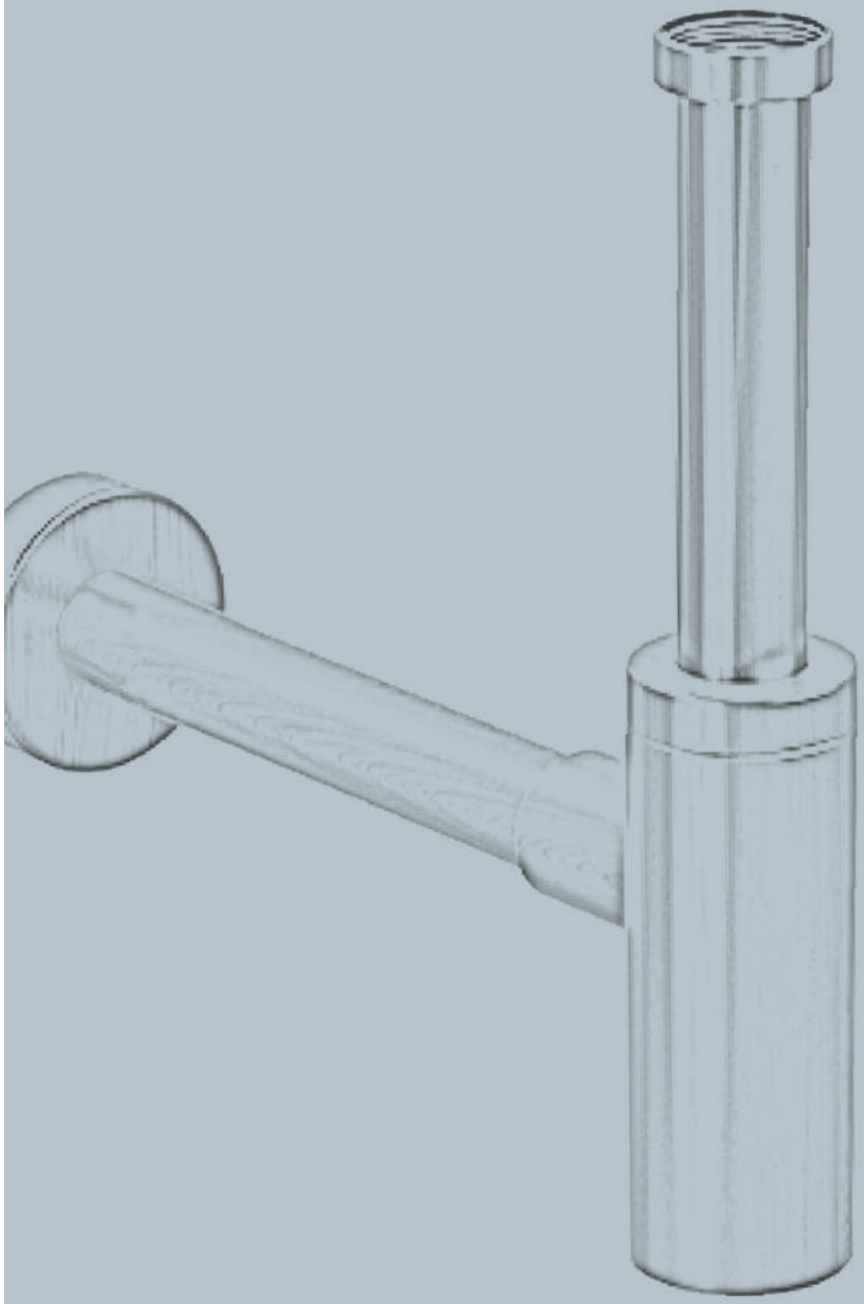

DRAINS

Decir que los detalles marcan la diferencia es hablar de los sifones y desagües de nuestro baño, destinados a que todo funcione sin olores y con la máxima precisión. Ofrecemos todos los acabados y soluciones para que tu baño esté cuidado hasta el último rincón

DM150 - Kit sifón+desagüe lavabo Muse latón

click-clack

DM150G51 CROMO	54 €
DM150G08 NEGRO	119 €
DM150G06 BLANCO MATE	123 €
DM150G09 GRAFITO	150 €
DM150G72 ORO CEPILLADO	198 €

DX150 - Kit sifón+desagüe lavabo Yacht inox

2 en 1 click-clack & fijo

DX150G51 CROMO	63 €
DX150G28 INOX	76 €
DX150G08 NEGRO MATE	93 €
DX150GV2 ORO PVD	188 €
DX150GV3 COBRE PVD	188 €
DX150GV4 NERO PVD	196 €
DX150GV5 BRONCE PVD	188 €

DV150 - Kit sifón+desagüe lavabo Vanguard latón

click-clack

DV150G51 CROMO	78 €

DG150 - Kit sifón+desagüe lavabo Vintage latón

click-clack

DG150F51 CROMO	33 €
DG150F92 BRONCE	139 €
DG150F52 ORO	172 €

DE150 - Kit sifón+desagüe lavabo Easy

click-clack

DE150F51 CROMO	TUBO 250 MM	31 €
DE150G51 CROMO	TUBO 300 MM	34 €
DE550F51 CROMO X BIDÉ	TUBO 250 MM	33 €
DE550G51 CROMO X BIDÉ	TUBO 300 MM	35 €

DB150 - Kit sifón+desagüe lavabo/bidé Base PP/latón

click-clack

DB150F51 CROMO	21 €

DM160 - Sifón lavabo Muse latón

DM160G51 CROMO	38,5 €
DM160G08 NEGRO	78 €
DM160G06 BLANCO MATE	79 €
DM160G09 GRAFITO	95 €
DM160G72 ORO CEPILLADO	145 €

DX160 - Sifón lavabo Yacht inox

DX160G51 CROMO	52 €
DX160G28 INOX	48 €
DX160G08 NEGRO MATE	62 €
DX160GV2 ORO PVD	135 €
DX160GV3 COBRE PVD	135 €
DX160GV4 NERO PVD	139 €
DX160GV5 BRONCE PVD	135 €

DV160 - Sifón lavabo Vanguard latón

DV160G51 CROMO	48 €

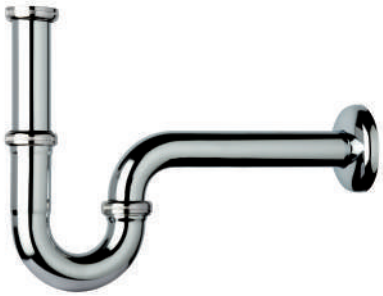

DG140 - Sifón lavabo Vintage latón

DG140F51 CROMO	17 €
DG140F92 BRONCE	98 €
DG140F52 ORO	125 €

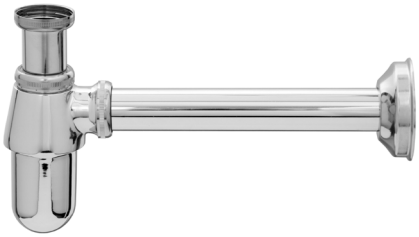

DE160 - Sifón lavabo Easy

DE160F51 CROMO	TUBO 250 MM	17 €
DE160G51 CROMO	TUBO 300 MM	19 €
DE560F51 CROMO X BIDÉ	TUBO 250 MM	17 €
DE560G51 CROMO X BIDÉ	TUBO 300 MM	19 €

DB160 - Sifón lavabo/bidé Base PP

DB160F06 BLANCO	6 €

DS180 - Sifón Adapt especial muebles de baño

DB180K06 BLANCO	10,8 €

DS190 - Sifón flexible inox

DS190K51 CROMO	15,5 €

DS195 - Sifón Special extensible PP rosca Ø32 latón

DS195K06 BLANCO	4,3 €

DS145 - Sifón lavabo Yacht Mini

DS145L51 CROMO	46 €
DS145L08 NEGRO	84 €
DS145L28 INOX	59 €

DS140 - Sifón lavabo Muse espacio libre latón

DS140G51 CROMO	87 €
DS140G08 NEGRO	130 €

DS120 - Sifón lavabo Muse a suelo

DS120L51 CROMO	58 €
DS120L08 NEGRO	98 €

DM250 - Desagüe lavabo Muse latón universal

click-clack

DM250U51 CROMO	16 €
DM250U08 NEGRO	42 €
DM250U06 BLANCO MATE	45 €
DM250U09 GRAFITO	55 €
DM250U92 BRONCE	45 €
DM25U72 ORO CEPILLADO	75 €
DM250U52 ORO	60 €

DX250 - Desagüe lavabo Yacht inox 2 en 1 universal

2 en 1
click-clack
& fijo

DX250U51 CROMO	18 €
DX250U28 INOX	25 €
DX250U08 NEGRO MATE	32 €
DX250UV2 ORO PVD	54 €
DX250UV3 COBRE PVD	54 €
DX250UV4 NERO PVD	58 €
DX250UV5 BRONCE PVD	54 €

DV250 - Desagüe lavabo Vanguard latón universal

click-clack

DV250U51 CROMO	31 €

DM267 - Desagüe lavabo Colt abierto s/rebosadero latón

abierto

DM267U51 CROMO	16 €
DM267U08 NEGRO	32 €

DM235 - Desagüe lavabo Muse s/rebosadero rosca 35 mm.

click-clack

DM235S51 CROMO	21 €

DM290 - Desagüe lavabo Muse s/rebosadero rosca 90 mm.

click-clack

DM290S51 CROMO	25 €

DM050 - Desagüe lavabo Muse sustitución automático

click-clack

DM050U51 CROMO	12 €
DM050U08 NEGRO	29 €

DM042 - Tapón desagüe lavabo Ø32 latón

DM042051 CROMO	9 €
DM042008 NEGRO	11 €
DM042092 BRONCE	14 €
DM042052 ORO	17 €

DC300 - Tubo entrada 300 mm. Ø32 latón

DC300G51 CROMO	6,5 €
DC300G08 NEGRO	18 €
DC300G92 BRONCE	25 €

DC400 - Tubo salida 300 mm. Ø32 latón

DC400G51 CROMO	6 €
DC400G08 NEGRO	21 €

DC403 - Reducción 40x32 de goma. Empalme rápido

DC403208 NEGRO	3,2 €

DC232 - Empalme tubos Ø32

DC232051 CROMO	5,5 €

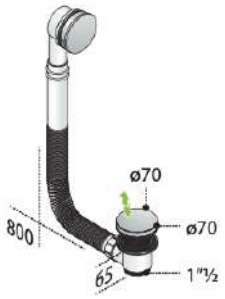

DM350 - Desagüe Muse click-clack bañera latón

click-clack

DM350S51 CROMO	45 €
DM350S08 NEGRO	75 €
DM350S92 BRONCE	95 €

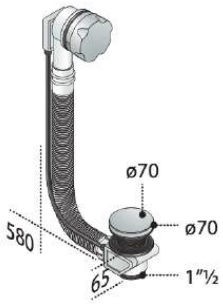

DM340 - Desagüe automático Muse bañera latón

automático

DM340S51 CROMO	42 €

DG320 - Desagüe bañera Vintage con sifón todo latón

cadenilla

DG320C51 CROMO	145 €
DG320C92 BRONCE	260 €

DD300 - Desagüe ducha 90 mm. con sifón sin tapa

DD300006 BLANCO	18 €

DD350 - Desagüe ducha 90 mm. con sifón y tapa 120 mm.

DD350S51 CROMO	19 €

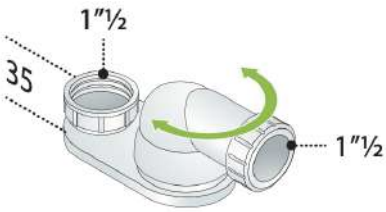

DP040 - Sifón bañera orientable mínimo espesor PP

DP040S00 NEUTRO	8,5 €

its

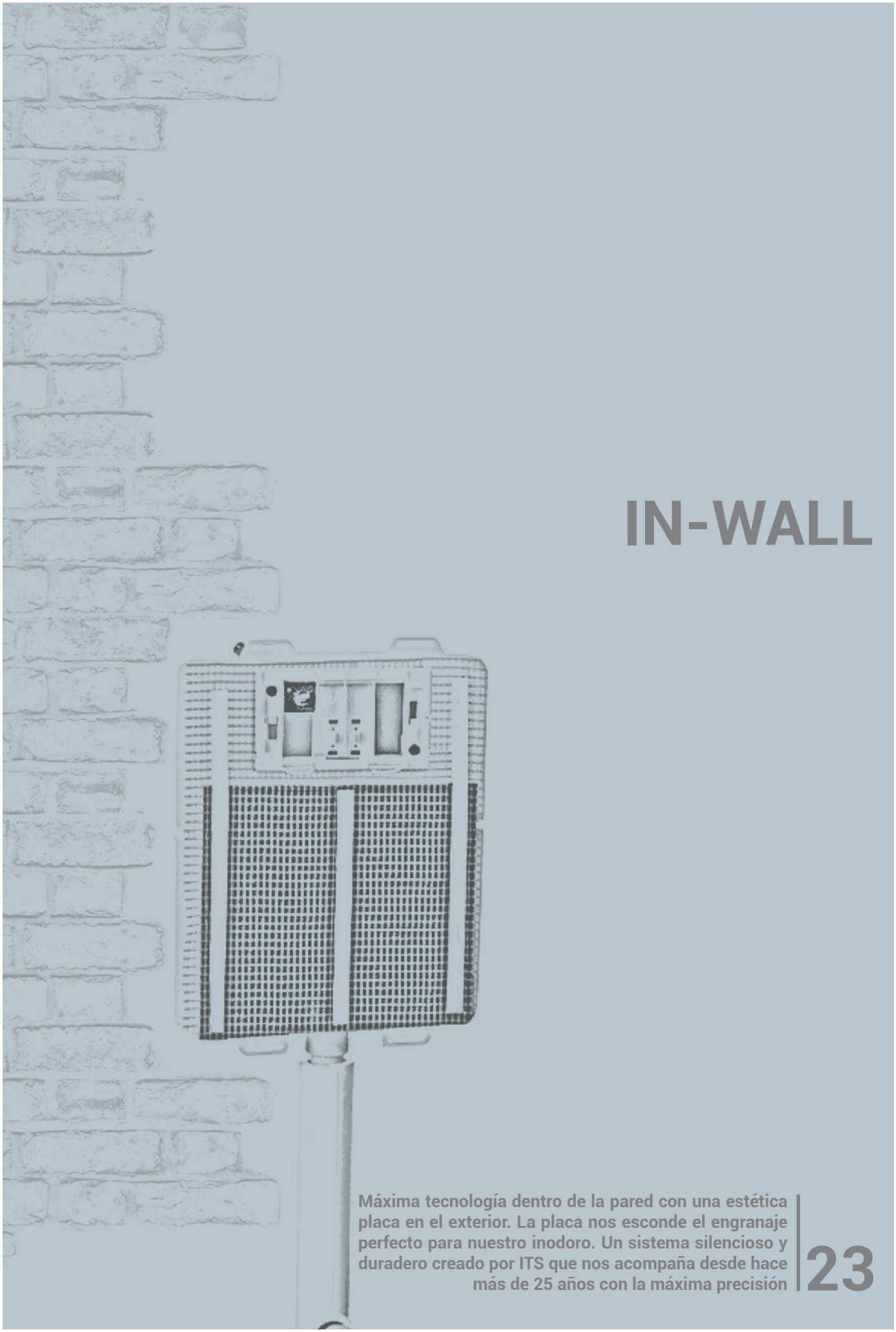

IN-WALL

Máxima tecnología dentro de la pared con una estética placa en el exterior. La placa nos esconde el engranaje perfecto para nuestro inodoro. Un sistema silencioso y duradero creado por ITS que nos acompaña desde hace más de 25 años con la máxima precisión

WL100 - Cisterna empotrada silenciosa LINE 8 cm. con Kit IDEA BLU higienizante sin estructura para inodoros a suelo. Doble descarga 3/6 litros y posibilidad 2,5/4 litros

WL100S00

184 €

WL110 - Cisterna empotrada silenciosa LINE 8 cm. con Kit IDEA BLU higienizante y estructura a suelo para inodoros suspendidos. Doble descarga 3/6 litros y posibilidad 2,5/4 litros

WL110S00

270 €

IDEA BLU

AHORRO
Garantizadas 300 aplicaciones con una sola carga del depósito

FÁCIL DE USAR
Higienizante fácilmente recargable por la parte frontal, ya sea con la placa BLUE o con la magnética

MADE IN ITALY
Sistema patentado por ITS para un producto de calidad creado y fabricado 100% en Italia

HIGIENIZANTE Y ANTICAL
Higienizador conectado directamente al flotador que suelta líquido higienizante a cada descarga

WL120 - Cisterna empotrada silenciosa LINE 8 cm. sin estructura para inodoros a suelo. Doble descarga 3/6 litros y posibilidad 2,5/4 litros

WL120S00 154 €

WL130 - Cisterna empotrada silenciosa LINE 8 cm. con estructura a suelo para inodoros suspendidos. Doble descarga 3/6 litros y posibilidad 2,5/4 litros

WL130S00 240 €

BL120 - Estructura a suelo regulable en altura para bidé suspendido con cono de desagüe y codos para llaves de regulación incluidos.

BL120S00 175 €

PLACAS LINE

WP700202
BLANCO
24 €

WP700206
BLANCO SOFT
130 €

WP700251
CROMO
45 €

WP700208
NEGRO SOFT
130 €

WP700292
BRONCE
130 €

PLACAS MAGNÉTICAS

WP900202
BLANCO
175 €

WP900228
INOX
195 €

WP900209
GRAFITO
175 €

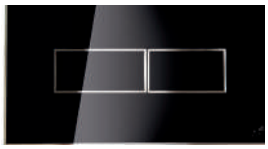

WP900218
NEGRO
175 €

WP900292
BRONCE
175 €

PLACAS IDEA BLU

WP600206
BLANCO SOFT
130 €

WP600251
CROMO
90 €

WP600208
NEGRO
130 €

PLACAS ELIPSE

WP800206
BLANCO SOFT
155 €

WP800208
NEGRO SOFT
155 €

WP800251
CROMO
110 €

COLLECTIVITIES

Tecnología y diseño para baños públicos, restauración, zonas comunes y centros hospitalarios, sin renunciar al diseño. TWINS crea griferías tecnológicamente perfectas con valor añadido: ahorro de agua, no touch y ayuda a nuestros sanitarios, una pequeña aportación a construir un mundo mejor

TF150 - Temporizado lavabo Fast

1 Agua
TF150S51 CROMO 67 €
2 aguas Con pre-regulador
TF151S51 CROMO 95 €

TF152 - Temp. lavabo Fast c/regulación de temperatura

TF152S51 CROMO 118 €

TF155 - Temporizado lavabo Plus

1 Agua
TF155S51 CROMO 152 €
2 aguas Con pre-regulador
TF156S51 CROMO 182 €

TF157 - Temp. lavabo Plus c/regulación de temperatura

TF157S51 CROMO 188 €

TF170 - Temp. lavabo Fast a muro medida regulable

TF170S51 CROMO 65 €

TF560 - Temporizado urinario Fast

TF560S51 CROMO 65 €

TF260 - Temporizado ducha Fast empotrar

TF260S51 CROMO 65 €

TF265 - Temp. ducha Fast empotrar c/regul. temperatura

TF265S51 CROMO 200 €

EM150 - Electrónico lavabo Muse

1 Agua

EM150S51 CROMO	360 €
EM150S08 NEGRO	470 €

2 aguas Con pre-regulador

EM151S51 CROMO	390 €
EM151S08 NEGRO	500 €

EM160 - Electrónico lavabo Muse alto

1 Agua

EM160S51 CROMO	495 €
EM160S08 NEGRO	650 €

2 aguas Con pre-regulador

EM161S51 CROMO	484 €
EM161S08 NEGRO	675 €

EF155 - Electrónico lavabo Plus

1 Agua

EF155S51 CROMO	350 €

2 aguas Con pre-regulador

EF156S51 CROMO	375 €

EF157 - Electro lavabo Plus c/regulación de temperatura

EF157S51 CROMO	385 €

EM180 - Electro lavabo Muse a muro c/regulación de temp.

EF180S51 CROMO	520 €
EF180S08 NEGRO	675 €

ST040 - Rociador ducha antirrobo orientable de 10 a 30º

ST040R51 CROMO	90 €

EY150 - Lavabo electrónico 1 agua

EY150S28 INOX	SIN DESAGÜE	480 €
EY150C28 ORO PVD	CON DESAGÜE	504 €
EY150CV2 ORO PVD	CON DESAGÜE	795 €
EY150CV3 RAME PVD	CON DESAGÜE	795 €
EY150CV4 NERO PVD	CON DESAGÜE	520 €
EY150CV5 BRONCE PVD	CON DESAGÜE	595 €

EY151 - Lavabo electrónico con pre-regulador

EY151S28 INOX	SIN DESAGÜE	505 €
EY151C28 INOX	CON DESAGÜE	529 €
EY151CV2 ORO PVD	CON DESAGÜE	820 €
EY151CV3 RAME PVD	CON DESAGÜE	820 €
EY151CV4 NERO PVD	CON DESAGÜE	545 €
EY151CV5 BRONCE PVD	CON DESAGÜE	820 €

TR030 - Pre-regulador de temperatura

TR030051 CROMO	30 €

FS150 - Monomando lavabo SOS con leva clínica

FS150S51 CROMO	185 €
FS150S08 NEGRO	250 €

FS160 - Monomando lavabo alto SOS con leva clínica

FS160S51 CROMO	245 €
FS160S08 NEGRO	320 €

FS140 - Monomando lavabo SOS mini con leva clínica

FS140S51 CROMO	82 €

ACCESSORIES

Los pequeños detalles son los que marcan las diferencias, es por ello que TWINS añade a sus colecciones de grifería las series de accesorio a juego donde prima la perfección de sus acabados y el cuidado diseño de las líneas

AV040 I AV040M08 NEGRO

AG040 I AG040M92 BRONCE

AY01D Dosificador apoyo

AY01DA28 INOX	135 €
AY01DAV2 ORO PVD	295 €
AY01DAV3 RAME PVD	295 €
AY01DAV4 NERO PVD	310 €
AY01DAV5 BRONCE PVD	295 €

AY002 Vaso apoyo

AY002A28 INOX	75 €
AY002AV2 ORO PVD	145 €
AY002AV3 RAME PVD	145 €
AY002AV4 NERO PVD	155 €
AY002AV5 BRONCE PVD	155 €

AY008 Percha

AY008M28 INOX	37 €
AY008MV2 ORO PVD	120 €
AY008MV3 RAME PVD	120 €
AY008MV4 NERO PVD	145 €
AY008MV5 BRONCE PVD	120 €

AY030 Toallero 30 cm.

AY030M28 INOX	82 €
AY030MV2 ORO PVD	215 €
AY030MV3 RAME PVD	215 €
AY030MV4 NERO PVD	310 €
AY030MV5 BRONCE PVD	215 €

AY045 Toallero 45 cm.

AY045M28 INOX	89 €
AY045MV2 ORO PVD	230 €
AY045MV3 RAME PVD	230 €
AY045MV4 NERO PVD	330 €
AY045MV5 BRONCE PVD	230 €

AY060 Toallero 60 cm.

AY060M28 INOX	98 €
AY060MV2 ORO PVD	245 €
AY060MV3 RAME PVD	245 €
AY060MV4 NERO PVD	350 €
AY060MV5 BRONCE PVD	245 €

AY020 Portarrollos

AY020M28 INOX	54 €
AY020MV2 ORO PVD	190 €
AY020MV3 RAME PVD	190 €
AY020MV4 NERO PVD	240 €
AY020MV5 BRONCE PVD	190 €

AY012 Escobillero

AY012S28 INOX	123 €
AY012SV2 ORO PVD	440 €
AY012SV3 RAME PVD	440 €
AY012SV4 NERO PVD	490 €
AY012SV5 BRONCE PVD	440 €

AV01D Dosificador apoyo

AV01DA51 CROMO	182 €
AV01DA08 NEGRO	225 €

AV002 Vaso apoyo

AV00A251 CROMO	130 €
AV00A08 NEGRO	165 €

AV008 Percha

AV00M851 CROMO	65 €
AV008M08 NEGRO	82 €

AV040 Toallero 40 cm.

AV040M51 CROMO	158 €
AV040M08 NEGRO	199 €

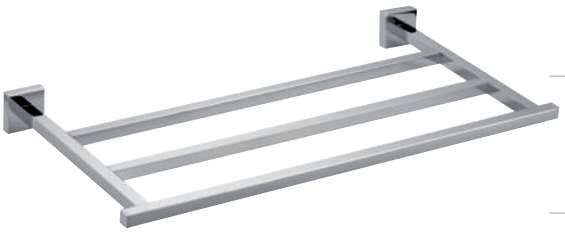

AV060 Toallero 60 cm.

AV060M51 CROMO	170 €
AV060M08 NEGRO	217 €

AV036 Toallero 60 cm.

AV036M51 CROMO	355 €
AV036M08 NEGRO	455 €

AV011 Portarrollos

AV011M51 CROMO	108 €
AV011M08 NEGRO	138 €

AV019 Portarrollos recambio

AV019M51 CROMO	99 €
AV019M08 NEGRO	125 €

AV012 Escobillero

AV012S51CROMO	275 €
AV012S08 NEGRO	355 €

AM01D Dosificador apoyo

AM01DA51 CROMO	127 €
AM01DA08 NEGRO	159 €
AM01DA72 ORO CEP.	235 €

AM002 Vaso apoyo

AM002A51 CROMO	83 €
AM002A08 NEGRO	103 €
AM002A72 ORO CEP.	153 €

AM008 Percha

AM008M51 CROMO	49 €
AM008M08 NEGRO	62 €
AM008M72 ORO CEP.	90 €

AM045 Toallero 45 cm.

AM045M51 CROMO	82 €
AM045M08 NEGRO	102 €
AM045M72 ORO CEP.	152 €

AM060 Toallero 60 cm.

AM060M51 CROMO	88 €
AM060M08 NEGRO	110 €
AM060M72 ORO CEP.	162 €

AM036 Toallero 60 cm.

AM036M51 CROMO	264 €
AM036M08 NEGRO	330 €
AM036M72 ORO CEP.	485 €

AM011 Portarrollos

AM011M51 CROMO	53 €
AM011M08 NEGRO	66 €
AM011M72 ORO CEP.	98 €

AM019 Portarrollos recambio

AM019M51 CROMO	86 €
AM019M08 NEGRO	107 €
AM019M72 ORO CEP.	159 €

AM012 Escobillero

AM012S51 CROMO	130 €
AM012S08 NEGRO	162 €
AM012S72 ORO CEP.	240 €

AG01D Dosificador apoyo

AG01DM51 CROMO	150 €
AG01DM92 BRONCE	185 €
AG01DM52 ORO	210 €

AG002 Vaso apoyo

AG002M51 CROMO	105 €
AG002M92 BRONCE	120 €
AG002M52 ORO	149 €

AG008 Percha

AG008M51 CROMO	65 €
AG008M92 BRONCE	70 €
AG008M52 ORO	90 €

AG040 Toallero 40 cm.

AG040M51 CROMO	135 €
AG040M92 BRONCE	178 €
AG040M52 ORO	224 €

AG060 Toallero 60 cm.

AG060M51 CROMO	145 €
AG060M92 BRONCE	184 €
AG060M52 ORO	239 €

AG007 Toallero anilla

AG007M51 CROMO	128 €
AG007M92 BRONCE	143 €
AG007M52 ORO	154 €

AG011 Portarrollos

AG011M51 CROMO	93 €
AG011M92 BRONCE	115 €
AG011M52 ORO	147 €

AG019 Portarrollos recambio

AG019M51 CROMO	112 €
AG019M92 BRONCE	135 €
AG019M52 ORO	177 €

AG012 Escobillero

AG01S251 CROMO	163 €
AG012S92 BRONCE	203 €
AG012S52 ORO	256 €

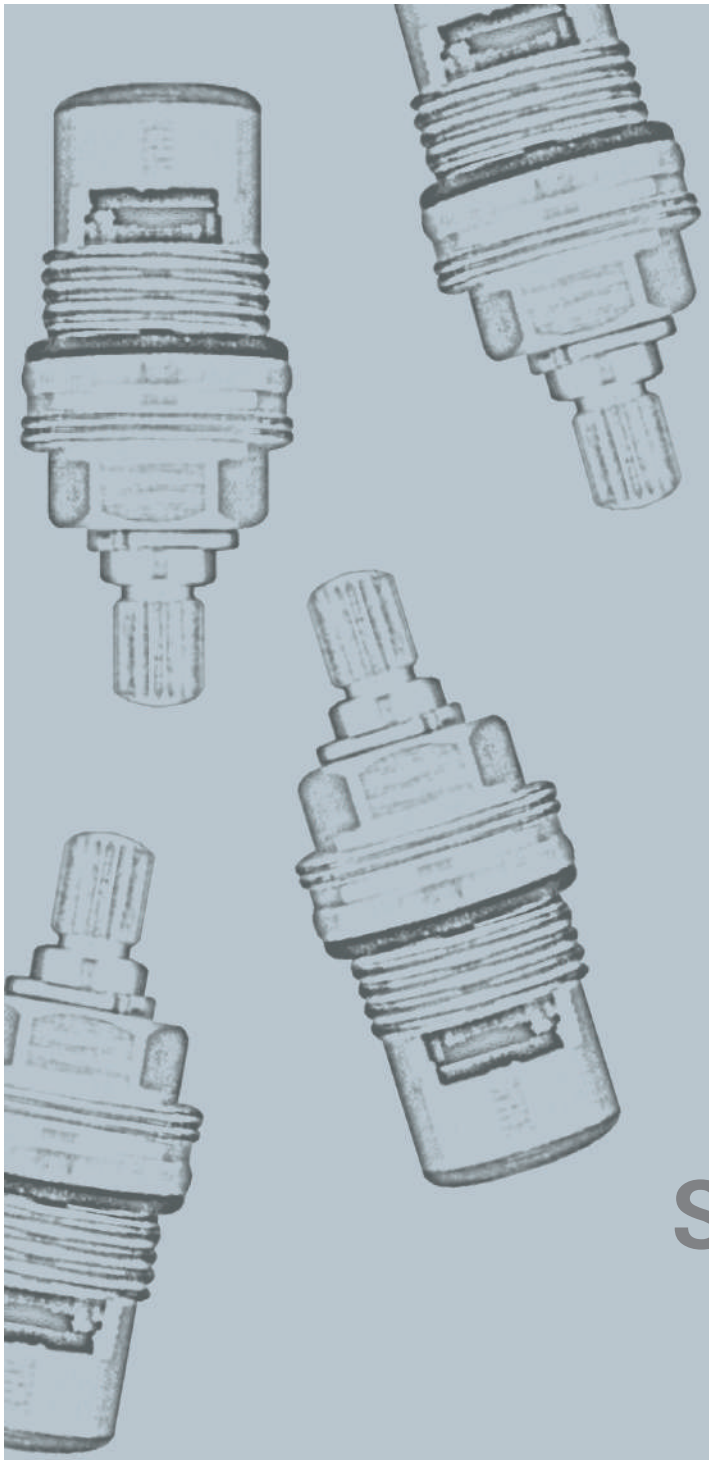

SEPARE PARTS

Las piezas esenciales de la gama de TWINS. Un recambio a tiempo es la solución ideal a un problema. Gracias a la calidad de las griferías de TWINS difícilmente vamos a necesitar los recambios, pero tratando con un elemento natural como el agua, debemos tenerlos a mano y a la mayor rapidez

ZM170 - Cuerpo empotrado monomando lavabo universal

ZM170S00 NEUTRO	130 €
ZM170S51 CROMO	150 €
ZM170S08 NEGRO	195 €
ZM170S06 BLANCO	200 €
ZM170S09 GRAFITO	230 €
ZM170S72 ORO CEPILLADO	280 €

ZM360 - Cuerpo empotrado monomando 2 salidas

(Para series Rotary, Ellegance, Vanguard, Muse, Classic, Cricket)

ZM360S00 NEUTRO	150 €
ZM360S51 CROMO	170 €
ZM360S08 NEGRO	210 €
ZM360S06 BLANCO	220 €
ZM360S09 GRAFITO	260 €
ZM360S72 ORO CEPILLADO	320 €

ZP340 - Cuerpo monomando empotrar eco 2 salidas

(Para series Contract One y Easy)

ZP340S51 CROMO	130 €
ZP340S08 NEGRO	170 €

TZ070 - Cuerpo empotrado termostato 2 salidas 3/4

TZ070200 NEUTRO	370 €

TZ570 - Cuerpo empotrado termostato 2 salidas 3/4 con pulsadores

TZ570200 NEUTRO	470 €

ZM325 - Cuerpo monomando empotrado baño-ducha

ZM325S00 NEUTRO	240 €

ZM330 - Cuerpo monomando empotrado 2 duchas

ZM330S00 NEUTRO	240 €

TZ335 - Cuerpo termostato empotrado baño-ducha

ZM325S00 NEUTRO	440 €

TZ330 - Cuerpo empotrado 2 duchas

ZM330S00 NEUTRO	440 €

TZ010 - Cuerpo term. empotrado gran caudal

TZ010200	2 SALIDAS	490 €
TZ010300	3 SALIDAS	590 €
TZ010400	4 SALIDAS	690 €

TZ510 - Cuerpo term. empotrado gran caudal con pulsadores

TZ010200	2 SALIDAS	710 €
TZ010300	3 SALIDAS	820 €
TZ010400	4 SALIDAS	930 €

FX140 - Cartucho cerámico para monomando Ø40

FX140A00	CON ALZA	32 €
FX140B00	PLANO	29 €

FX135 - Cartucho cerámico para monomando Ø35

FX135A00	CON ALZA	30 €
FX135B00	PLANO	27 €

FX125 - Cartucho cerámico para monomando Ø25

FX125A00	CON ALZA	27 €
FX125B00	PLANO	25 €

FX020 - Montura cerámica 180º 8/20

FX020T00	17 €

FX090 - Montura cerámica 90º 8/20

FX090F00	CIERRE IX	19 €
FX090C00	CIERRE DX	19 €
FX091F00	CIERRE IX (Serie Vittorio)	21 €
FX091C00	CIERRE DX (Serie Vittorio)	21 €

FX050 - Cartucho termostato

FX050T00	TERMOSTATO EXTERIOR	64 €
FX051T00	TERMOSTATO EMPOTRAR	69 €

TECHNICAL AREA

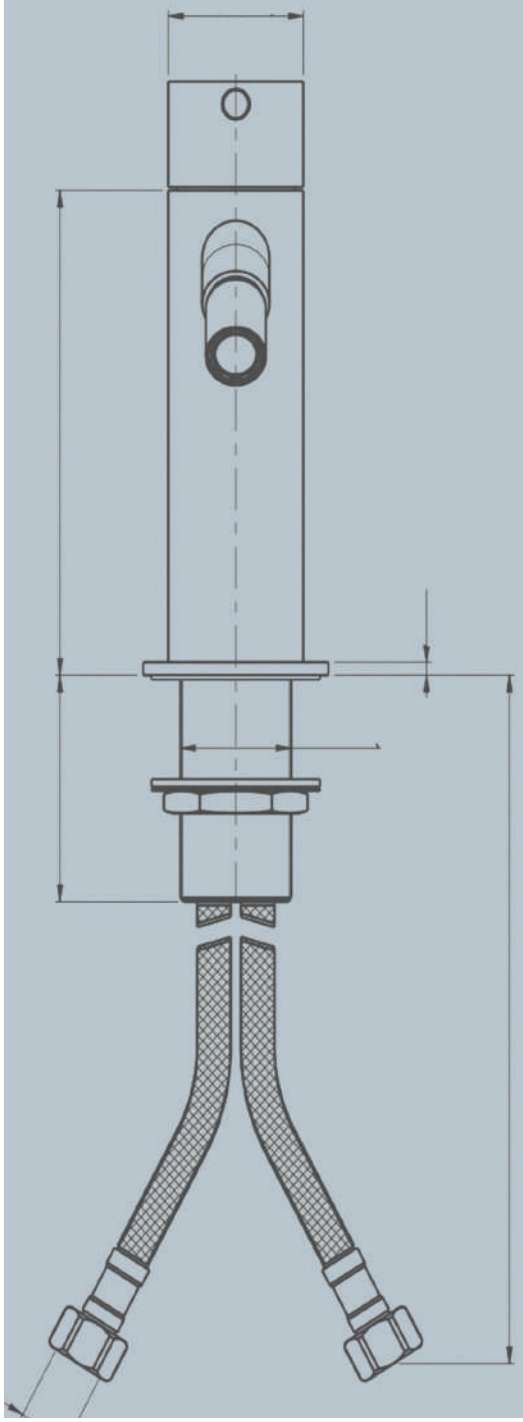

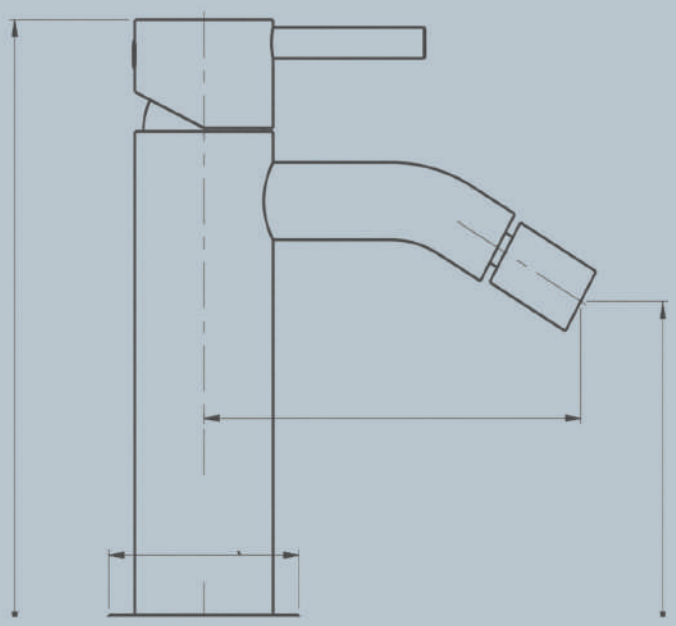

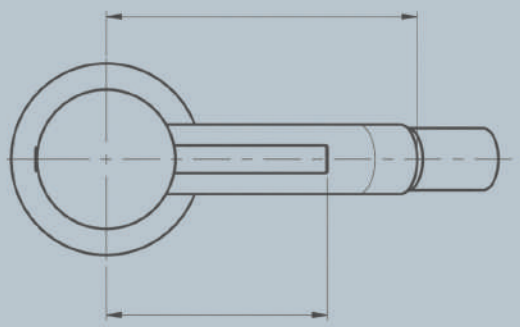

En estas páginas encontrarás los diseños técnicos de todas las piezas. En algún caso puede variar alguna medida, ya que por razones productivas es posible que debamos hacer algún cambio

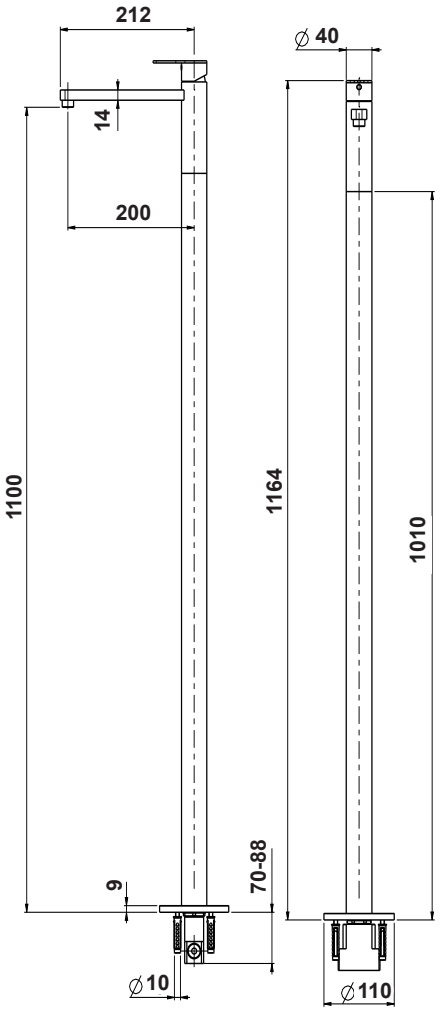

TRESEDICI | FT120

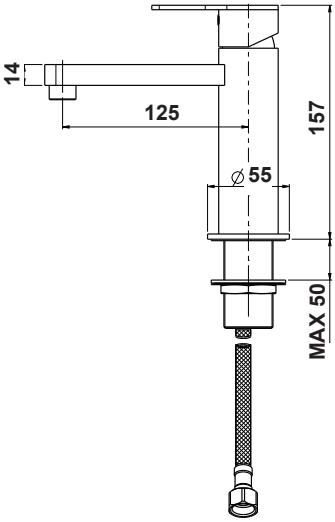

TRESEDICI | FT150

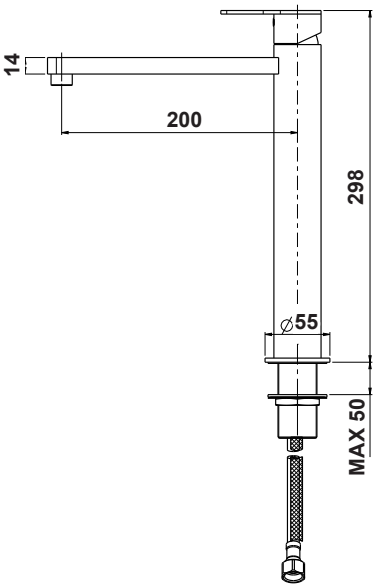

TRESEDICI | FT160

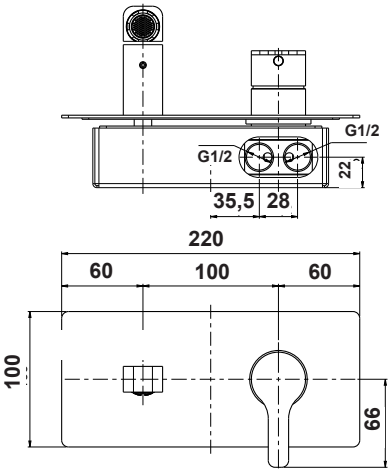

TRESEDICI | FT180/185

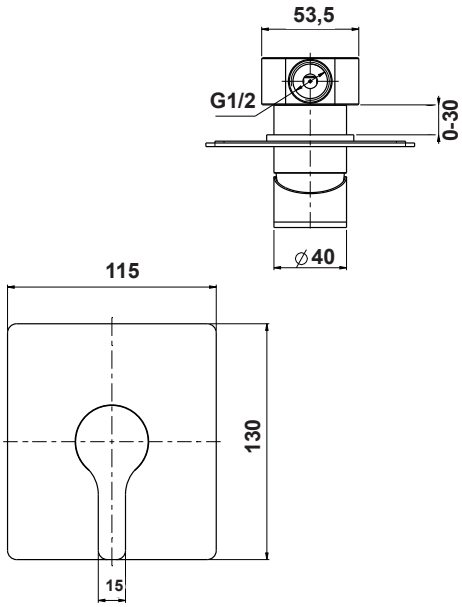

TRESEDICI | FT260/261

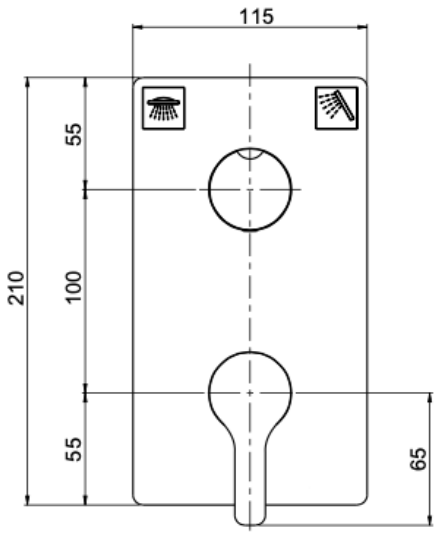

TRESEDICI | FT360/361

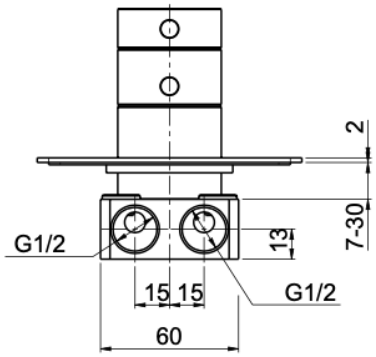

TRESEDICI | FX370/374

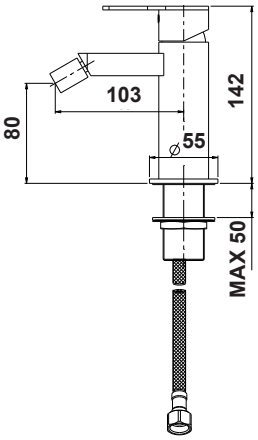

TRESEDICI | FT550

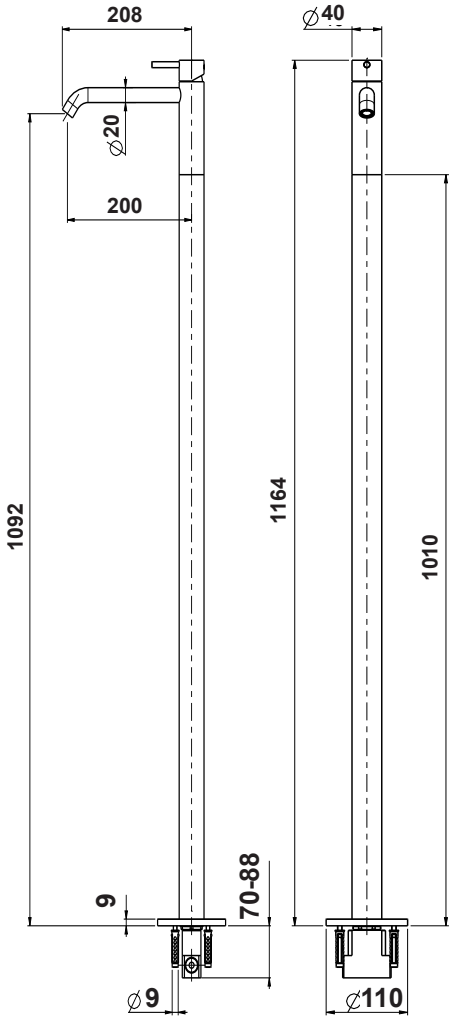

YACHT | FY120

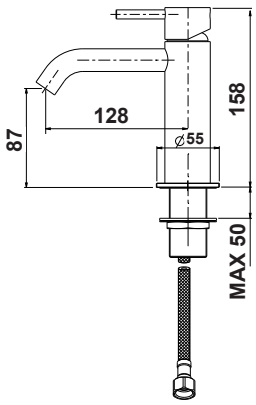

YACHT | FY150

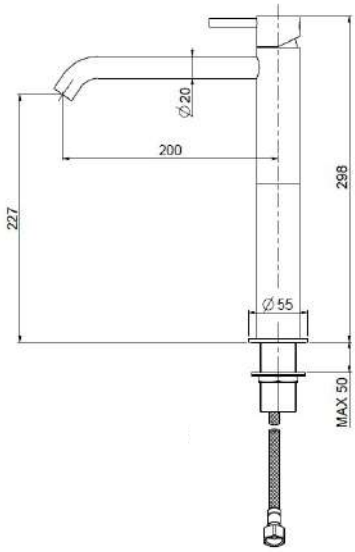

YACHT | FY160

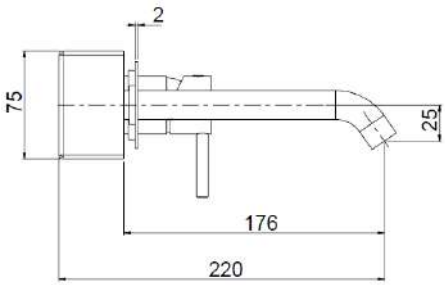

YACHT | FY170/175

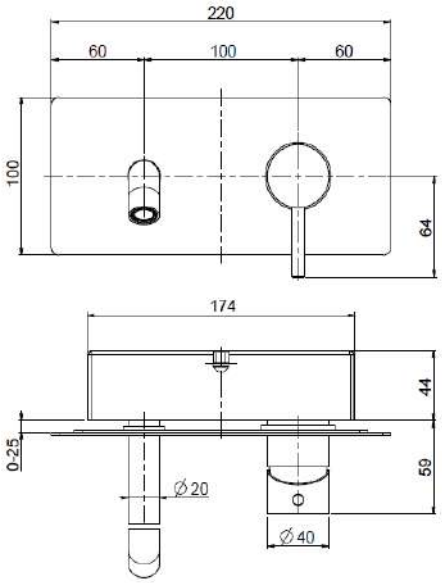

YACHT | FY180/185

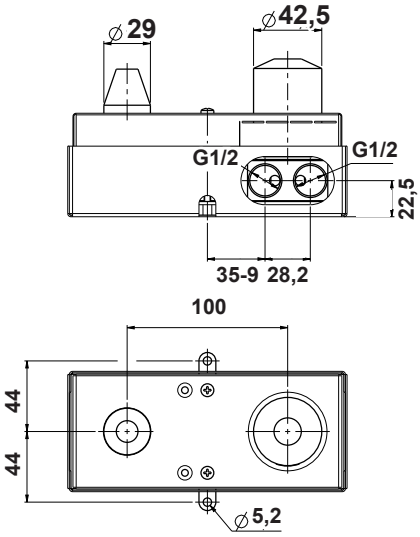

YACHT | FY230

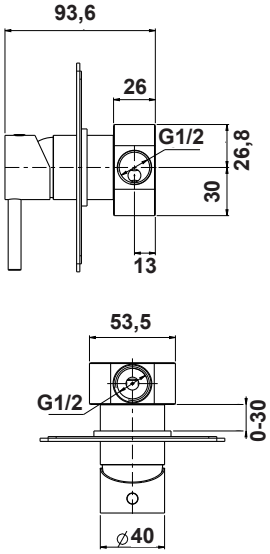

YACHT | FY260/261

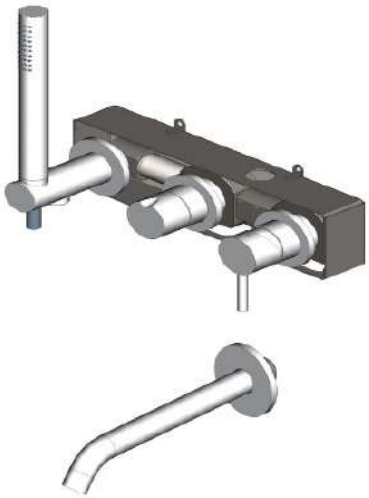

YACHT | FT325/330

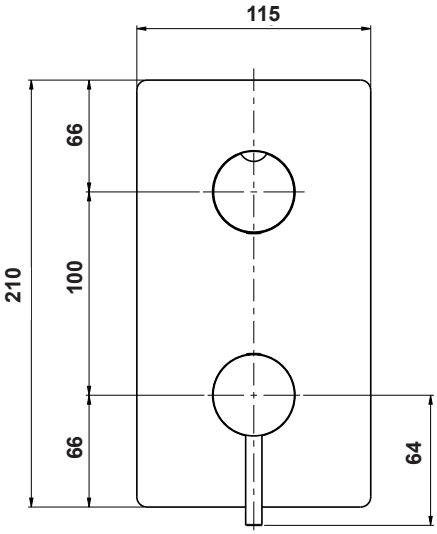

YACHT | FY360/361

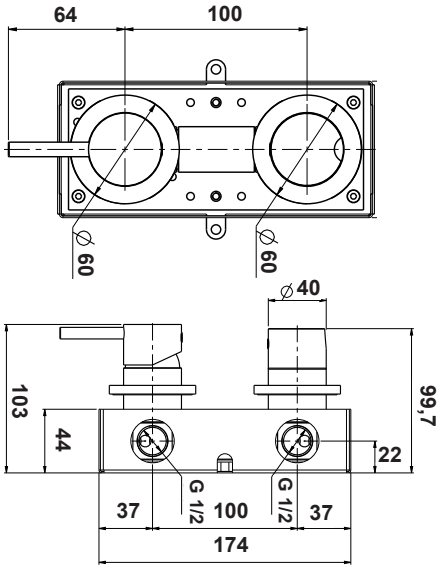

YACHT | FY365/366/367

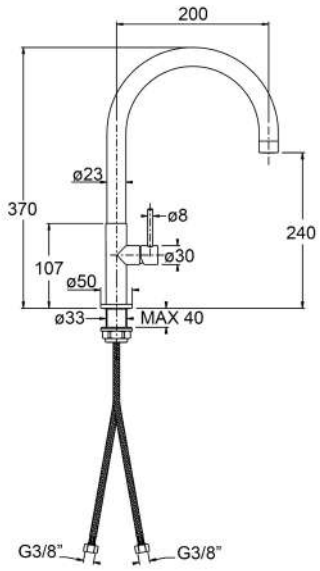

YACHT | FY450

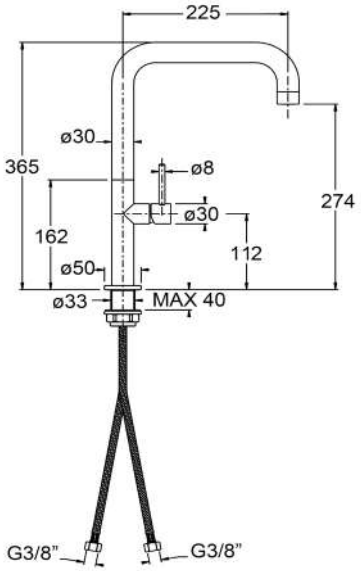

YACHT | FY452

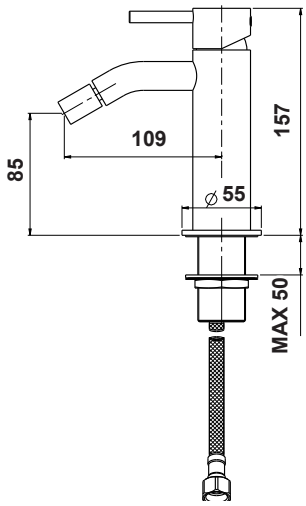

YACHT | FY550

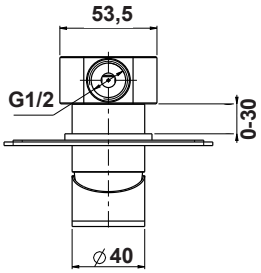

YACHT | FY560

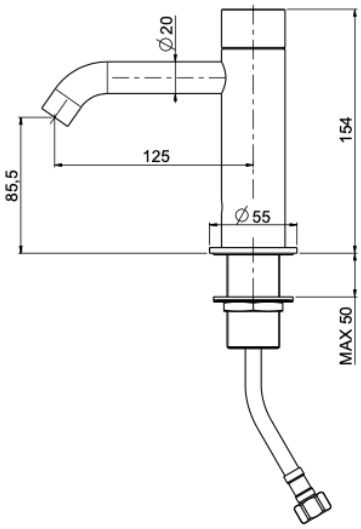

YACHT | EY150/151

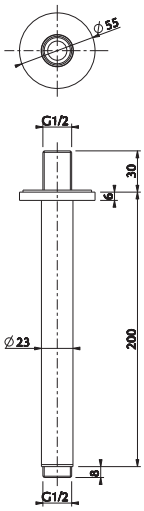

YACHT | BX201

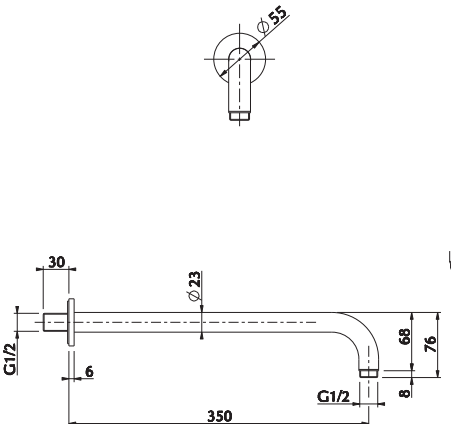

YACHT | BX402

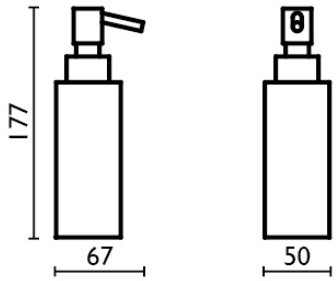

YACHT | AY01D

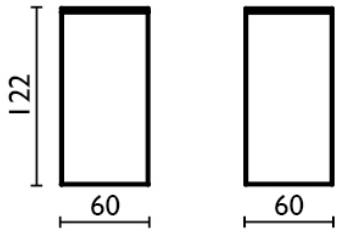

YACHT | AY002

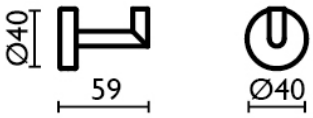

YACHT | AY008

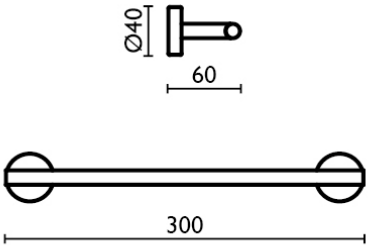

YACHT | AY030

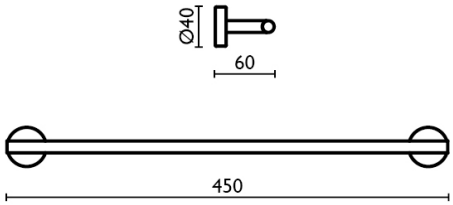

YACHT | AY045

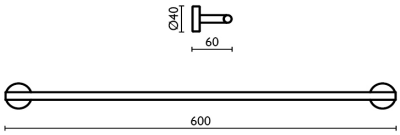

YACHT | AY060

YACHT | AY020

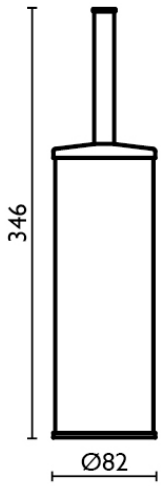

YACHT | AY012

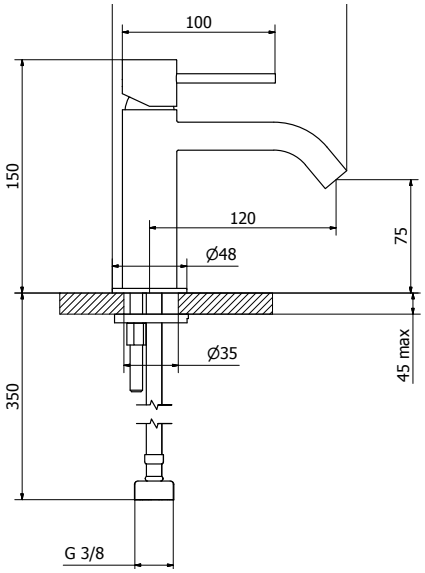

ROTARY | FR150

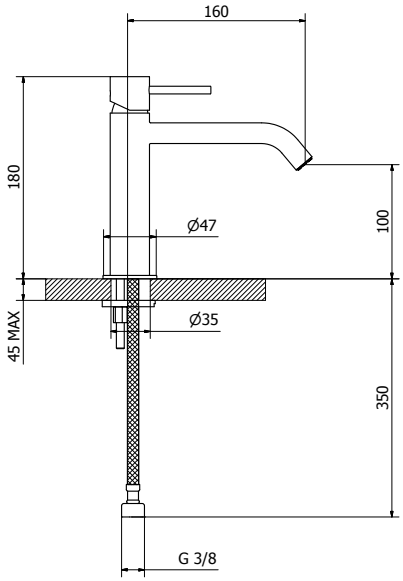

ROTARY | FR154

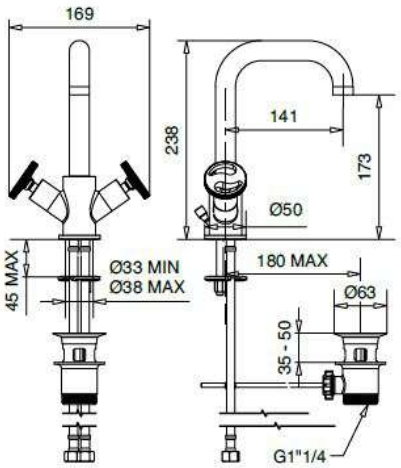

ROTARY | FR155

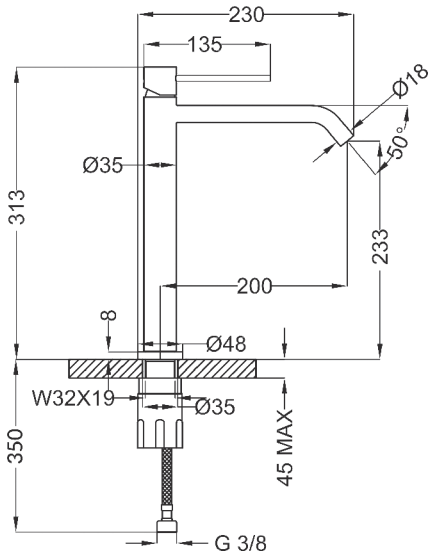

ROTARY | FR160

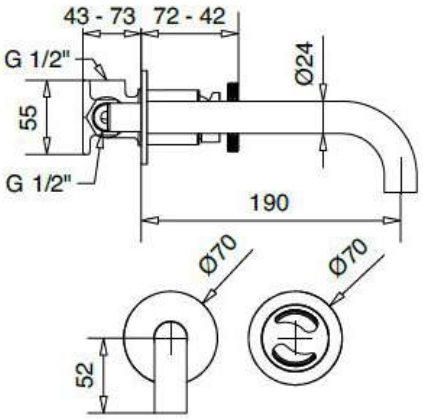

ROTARY | FR170/175

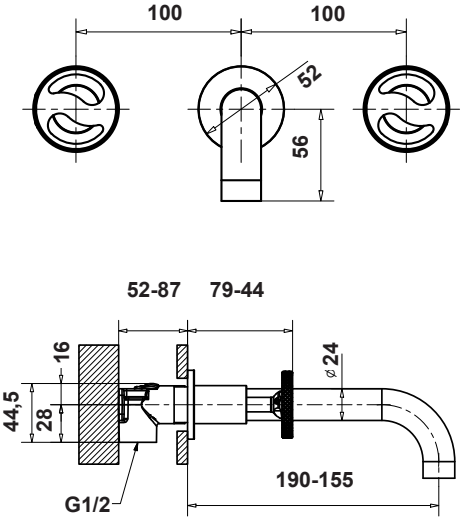

ROTARY | FR180/185

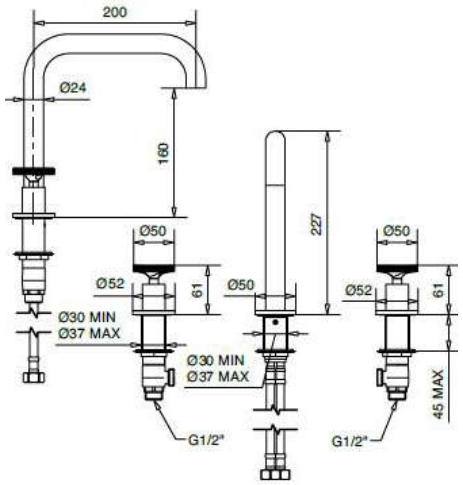

ROTARY | FR190

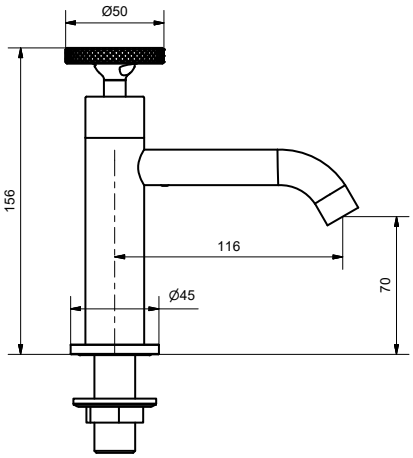

ROTARY | FR198

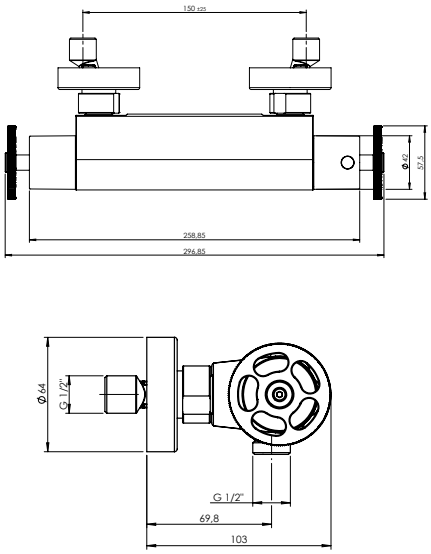

ROTARY | FR281/282

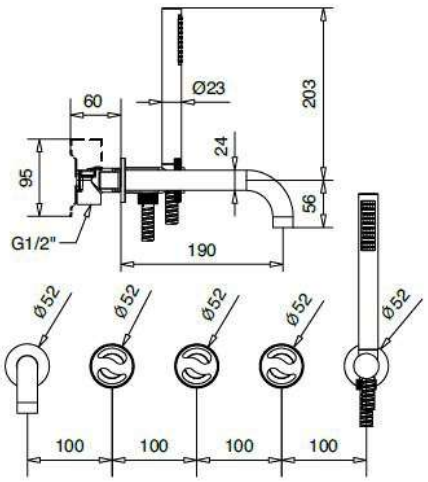

ROTARY I FR325

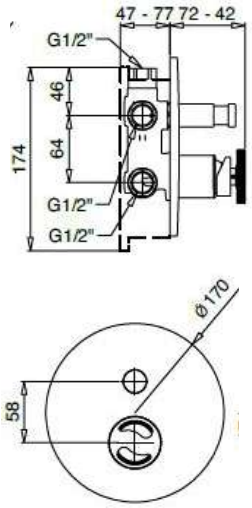

ROTARY I FR360/361/367

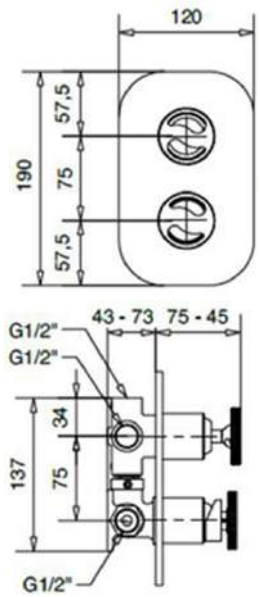

ROTARY I FR363/367/368

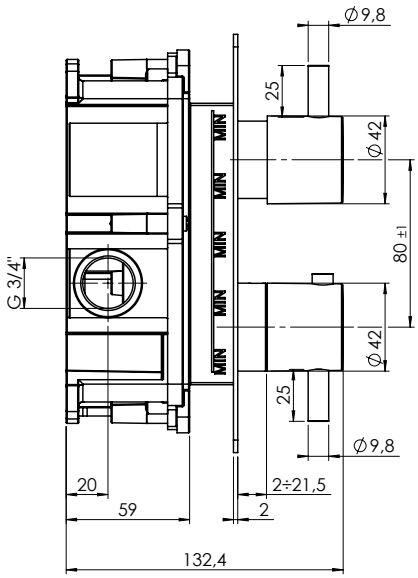

ROTARY I FR370/374

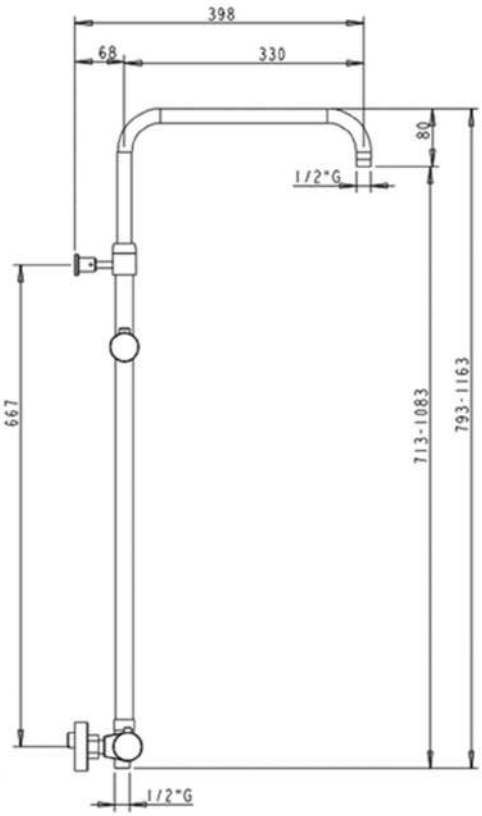

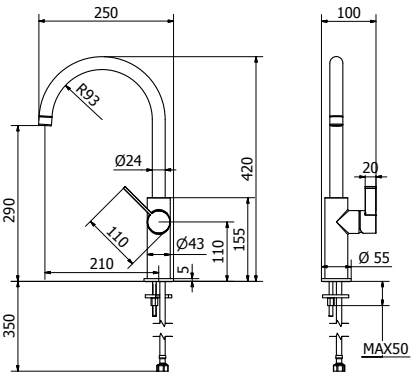

ROTARY I FR450

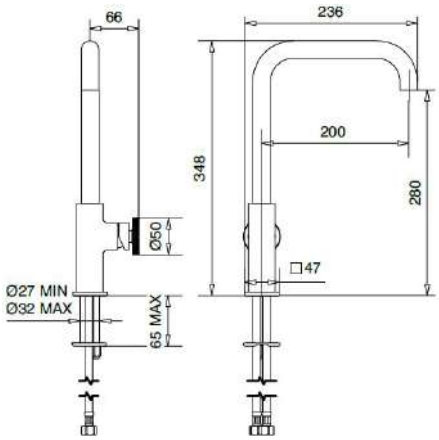

ROTARY I FR452

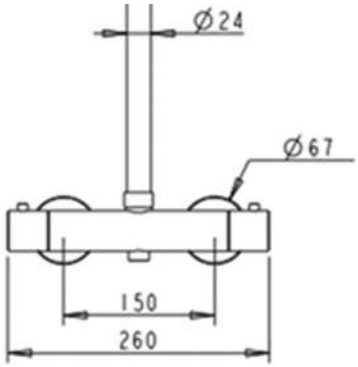

ROTARY I FR389

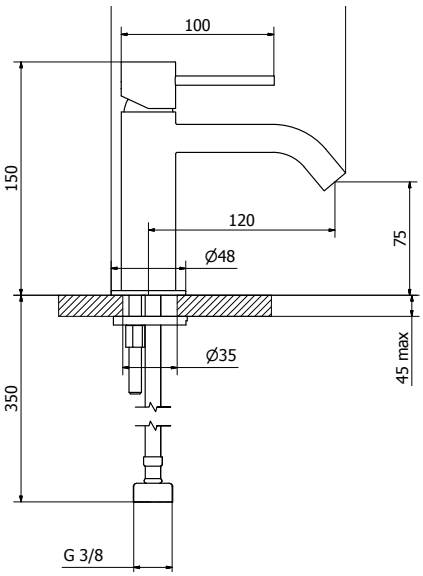

ROTARY I FR550

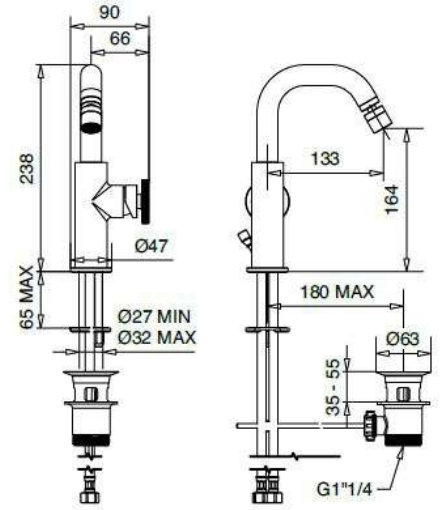

ROTARY | FR555

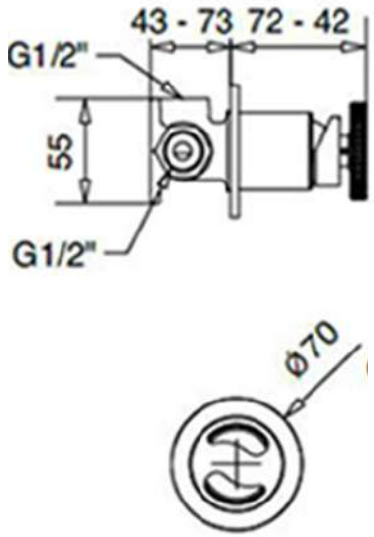

ROTARY | FR560

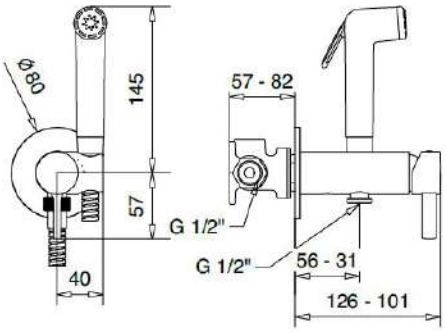

ROTARY | FR565

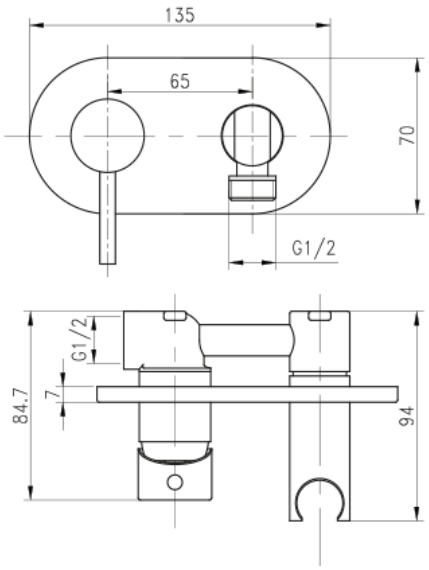

ROTARY | FR570

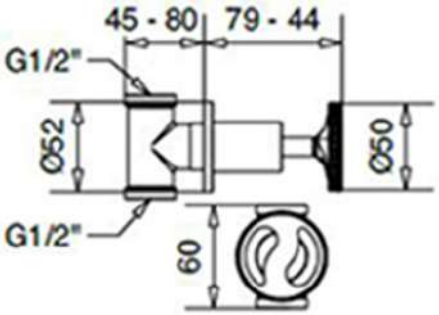

ROTARY | FR750

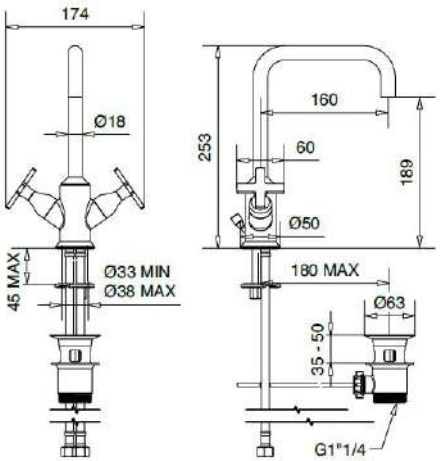

VITTORIO | FX155

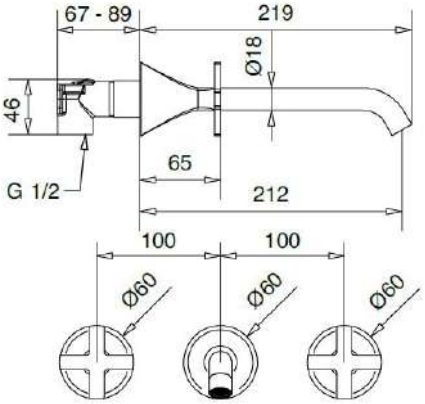

VITTORIO | FX170/175

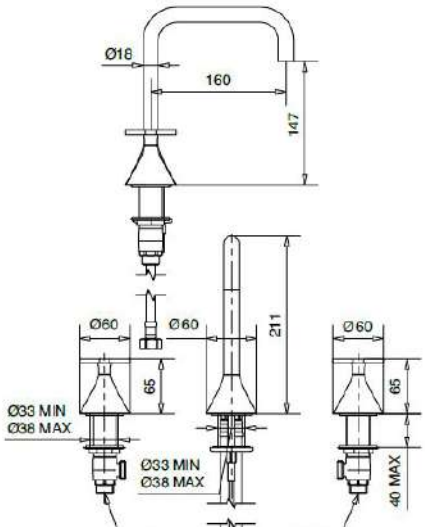

VITTORIO | FX190

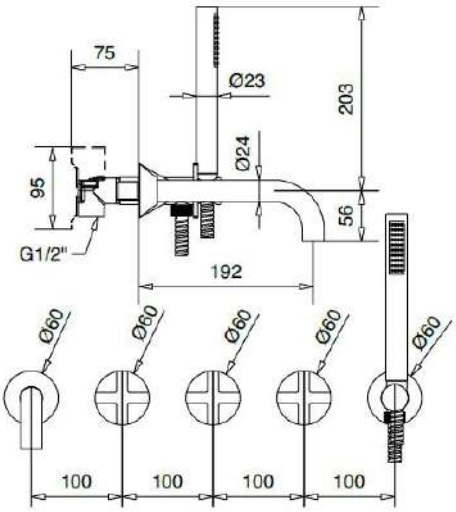

VITTORIO I FX325/330

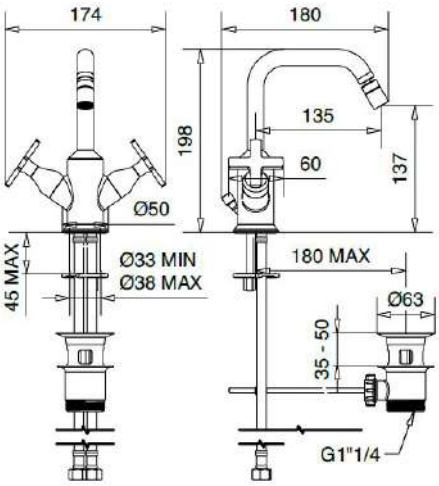

VITTORIO I FX555

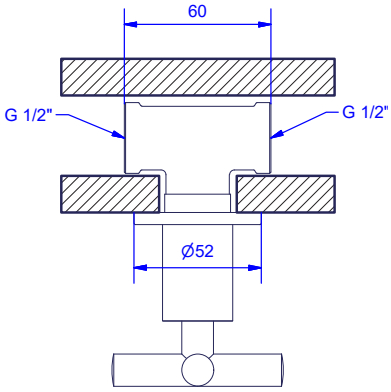

VITTORIO I FX750

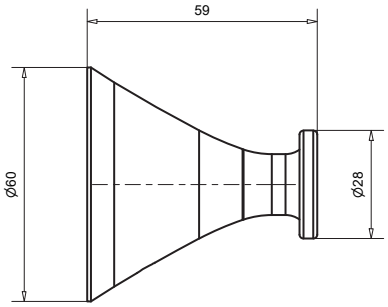

VITTORIO I AX008

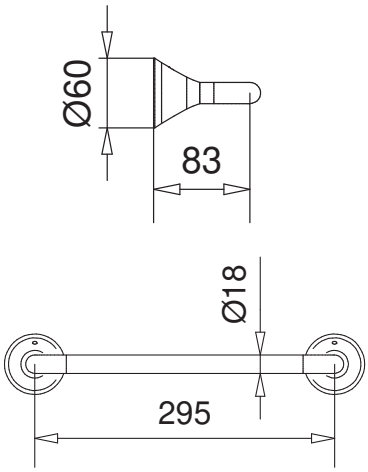

VITTORIO I AX030

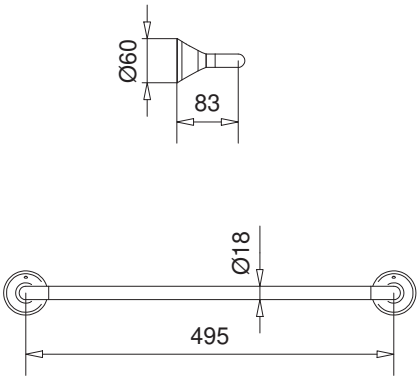

VITTORIO I AX050

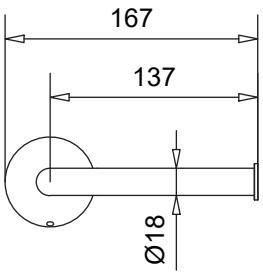

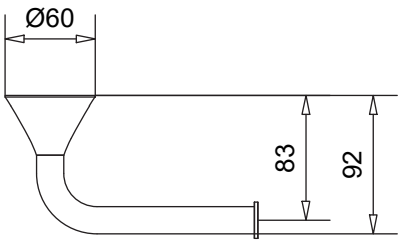

VITTORIO I AX020

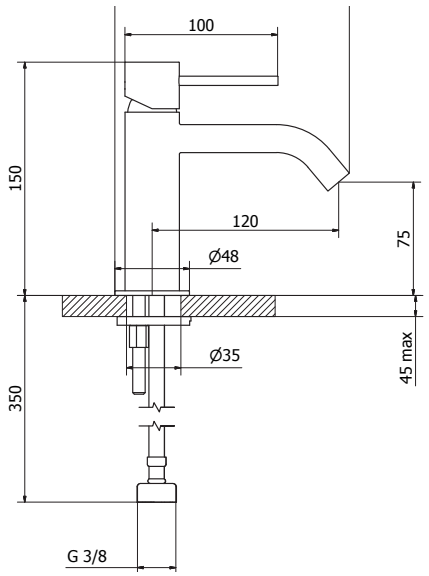

ELLEGANCE | FN150

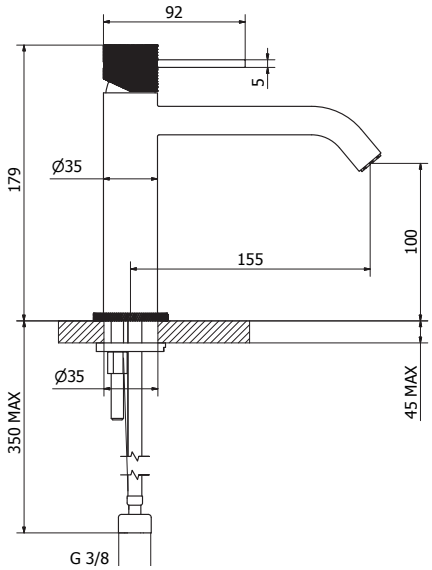

ELLEGANCE | FN154

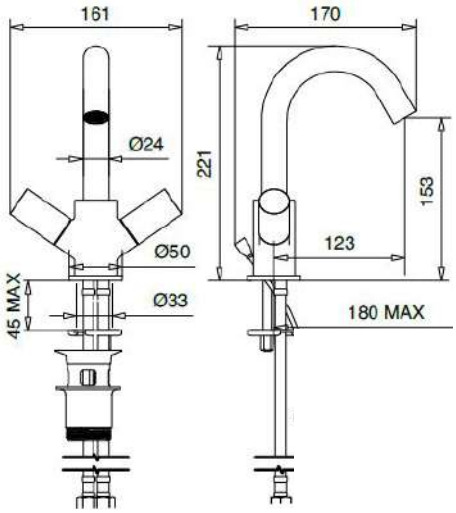

ELLEGANCE | FN155

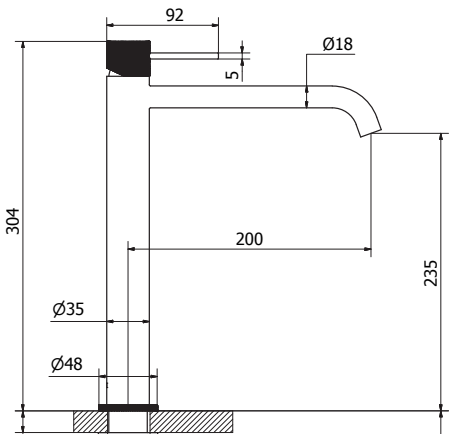

ELLEGANCE | FN160

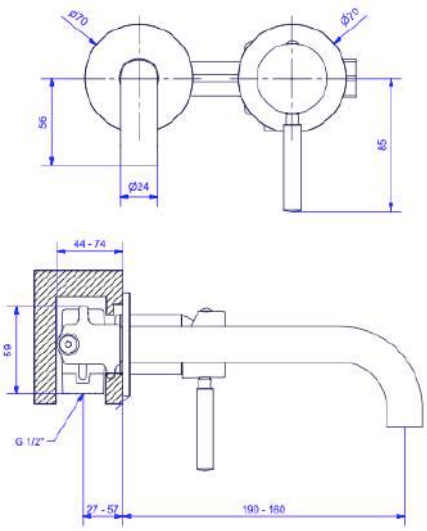

ELLEGANCE | FN170/175

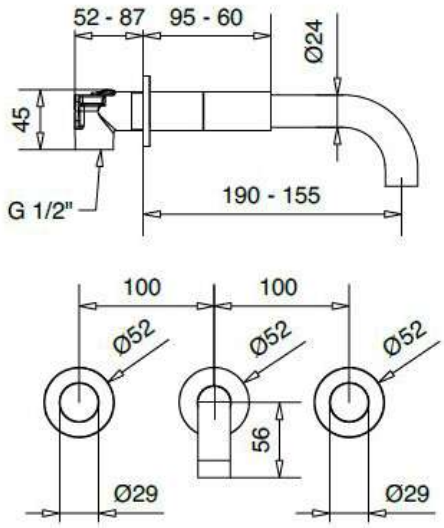

ELLEGANCE | FN180/185

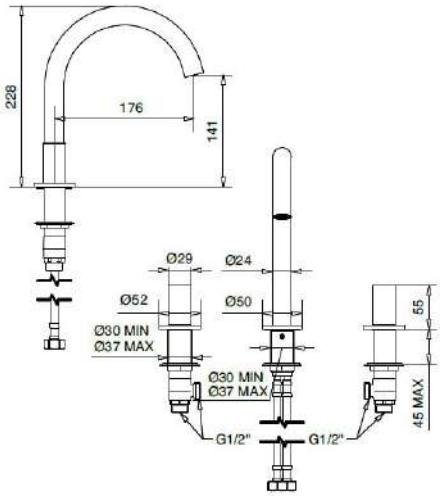

ELLEGANCE | FN190

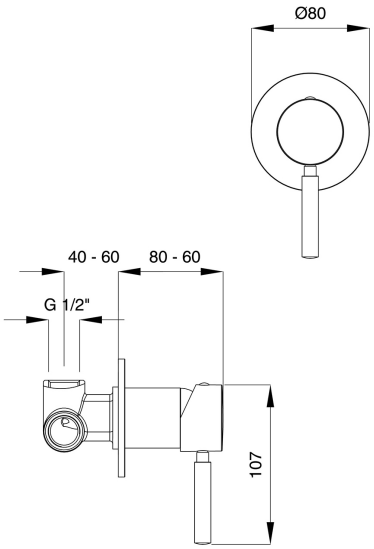

ELLEGANCE | FN260/261

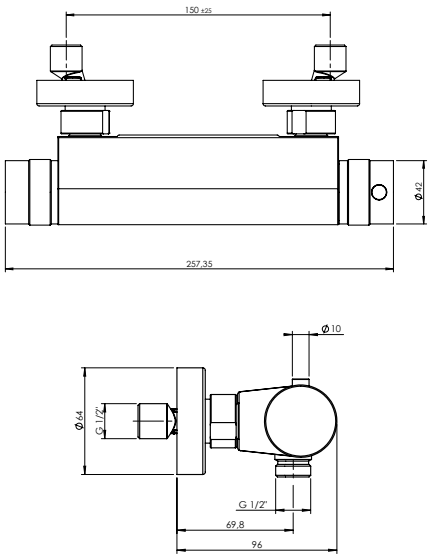

ELLEGANCE | FN281/282

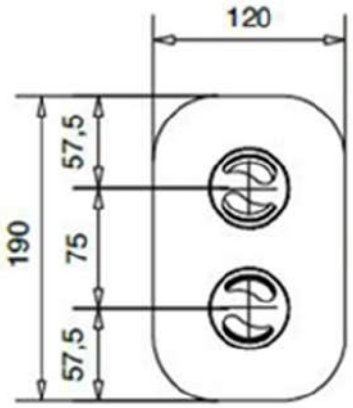

ELLEGANCE I FN360/361

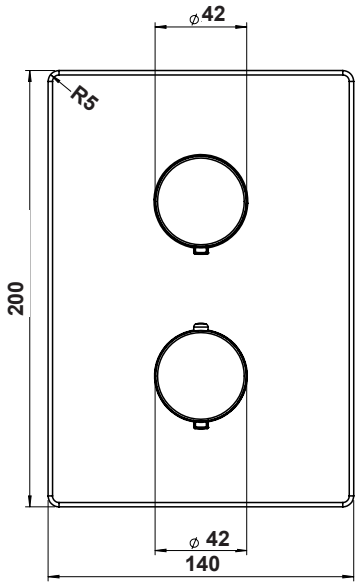

ELLEGANCE I FN370/374/376

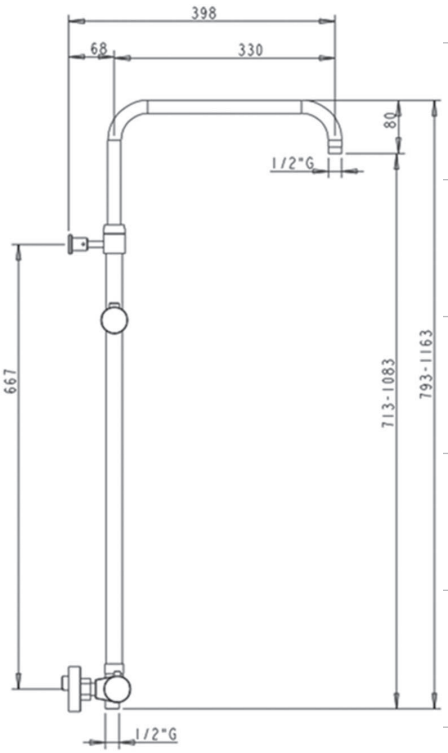

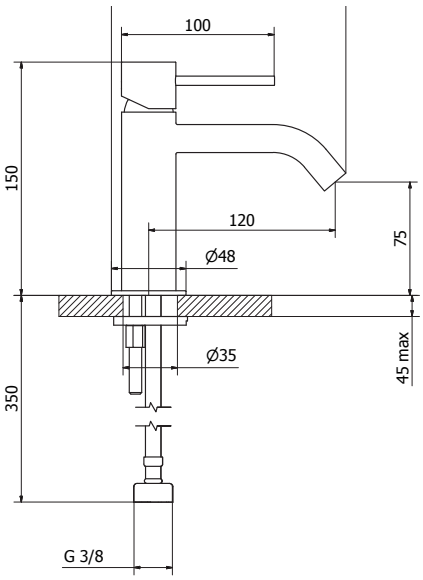

ELLEGANCE I FN550

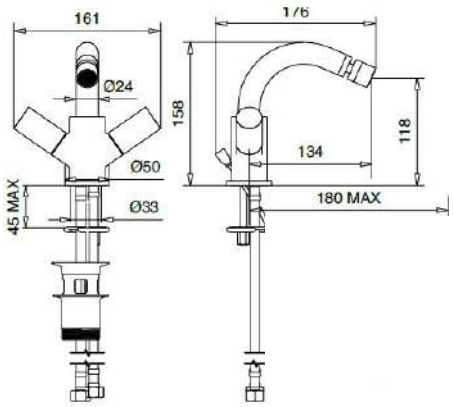

ELLEGANCE I FN555

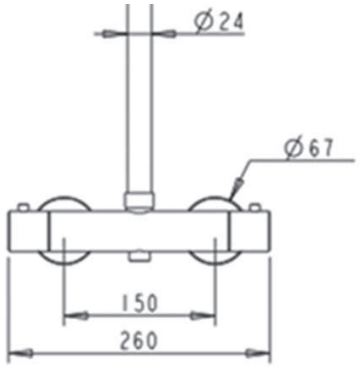

ELLEGANCE I FN389

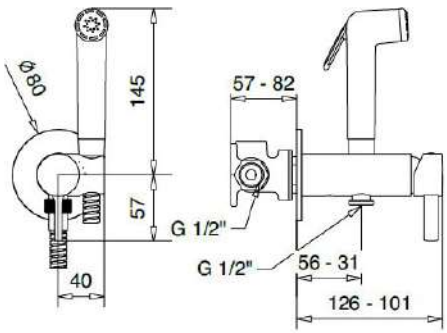

ELLEGANCE I FN560/565

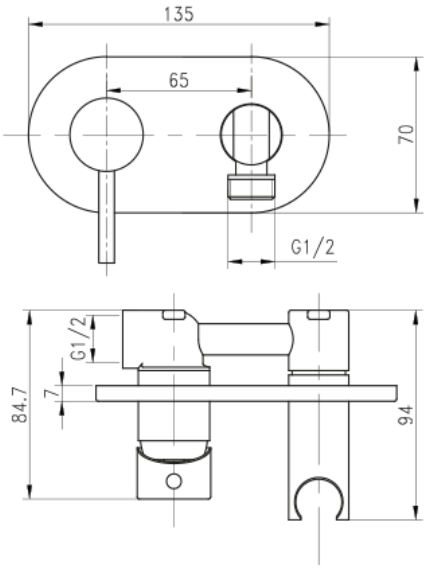

ELLEGANCE I FN570

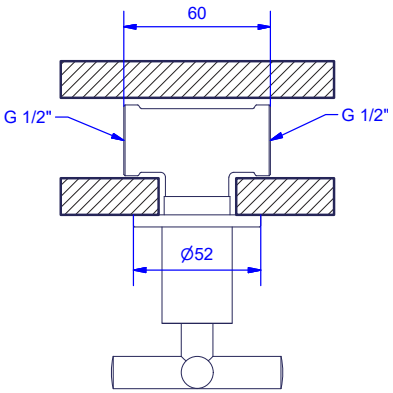

ELLEGANCE I FN750

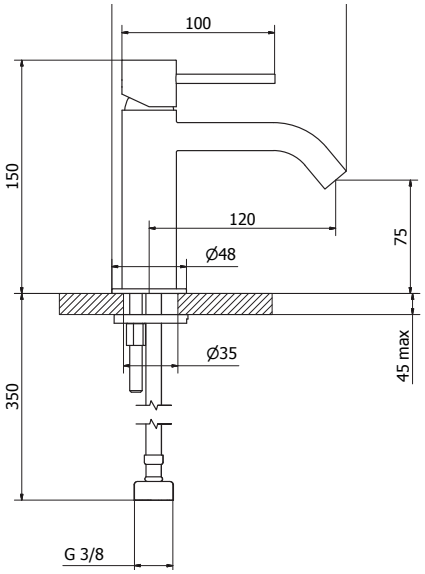

PLUS | FP155

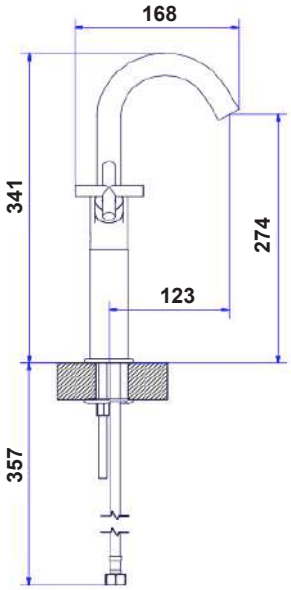

PLUS | FP165

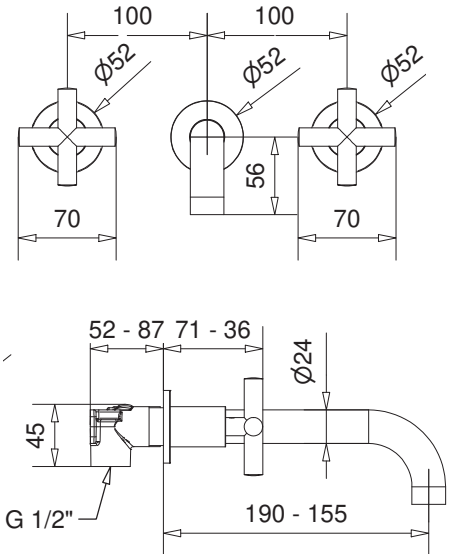

PLUS | FP180/185

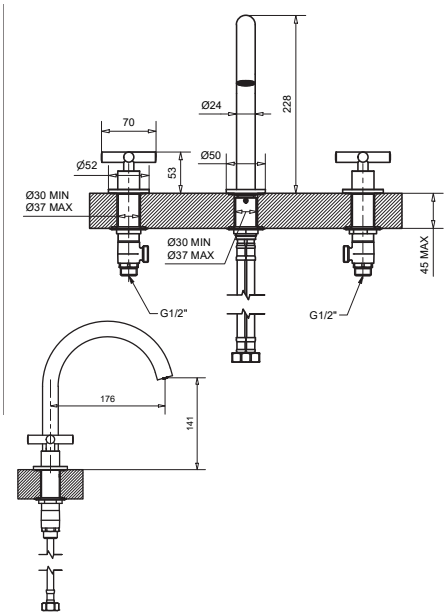

PLUS | FP190

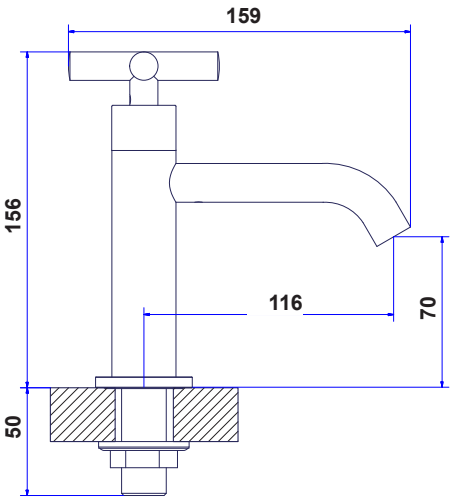

PLUS | FP198

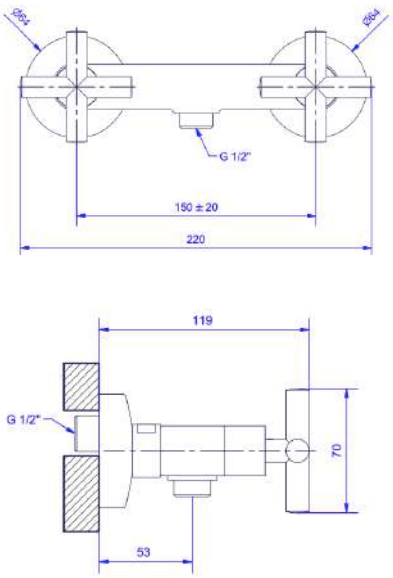

PLUS | FP251/252

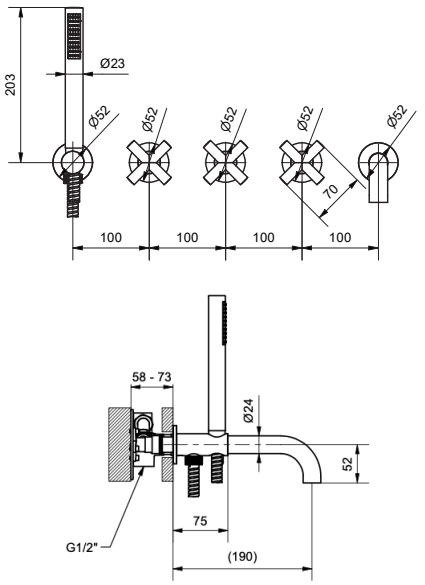

PLUS | FP325/330

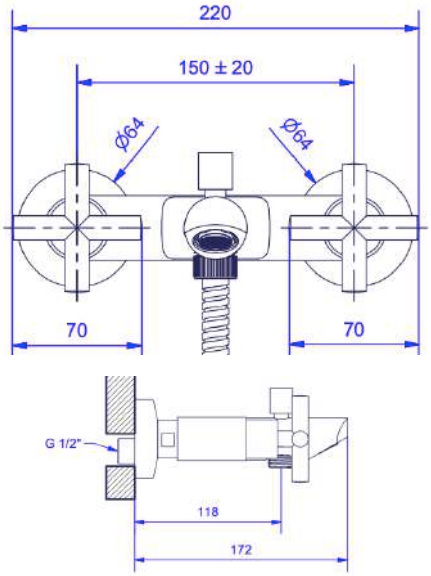

PLUS | FP351

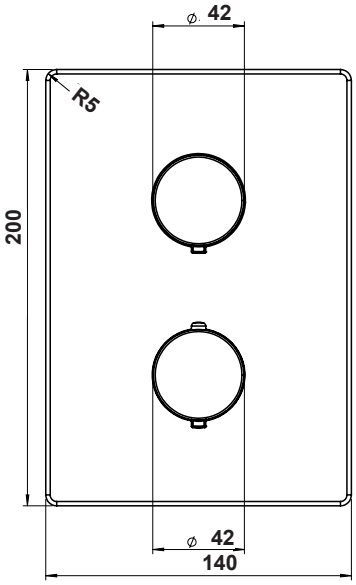

PLUS | FP370/374

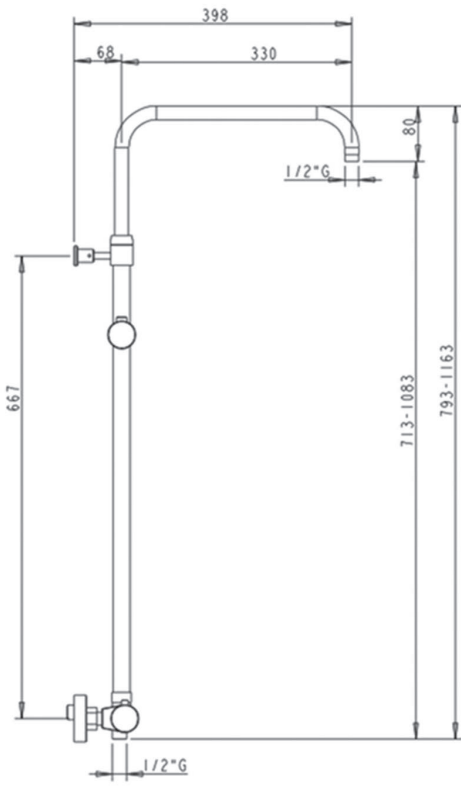

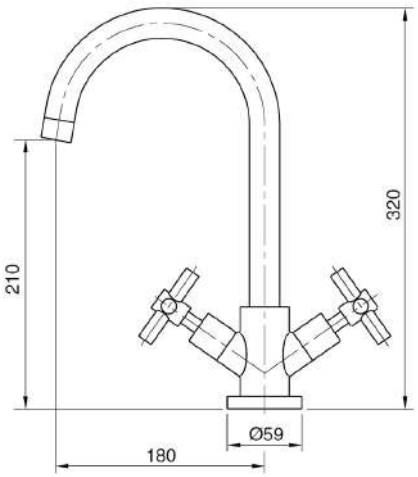

PLUS | FP455

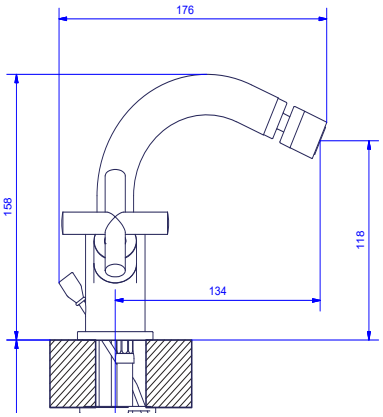

PLUS | FP555

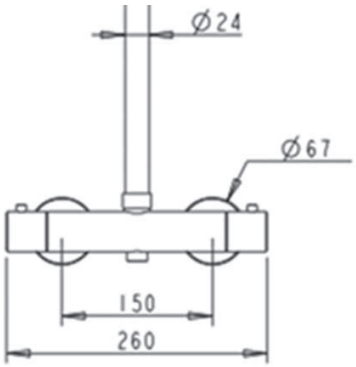

PLUS | FP389

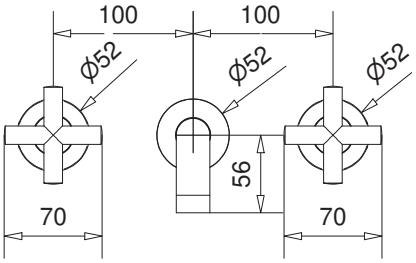

PLUS | FP585

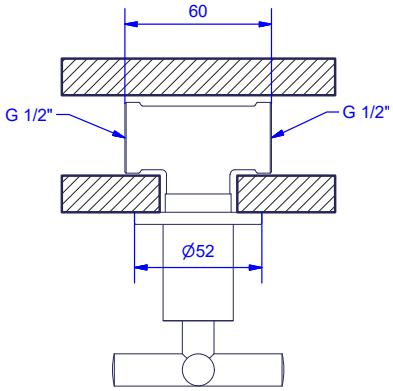

PLUS | FP750

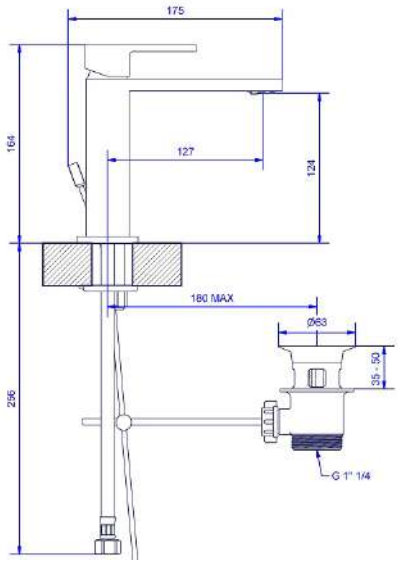

VANGUARD I FV150

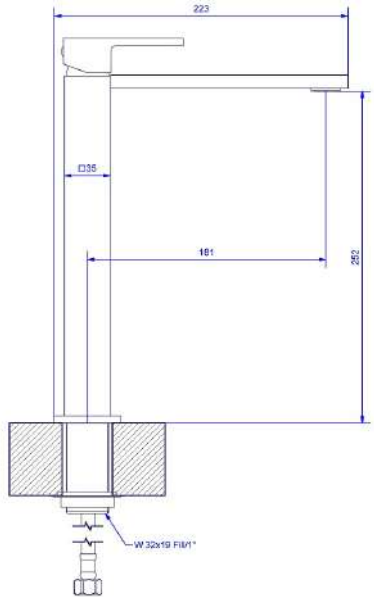

VANGUARD I FV160

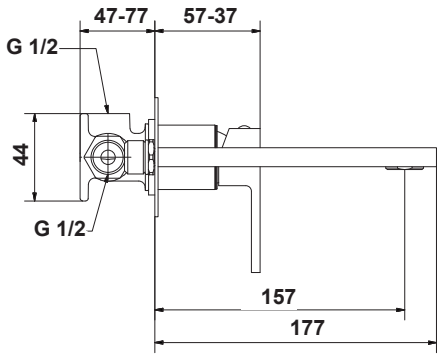

VANGUARD I FV170/175

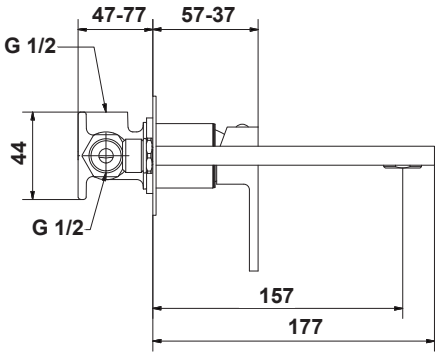

VANGUARD I FV180/185

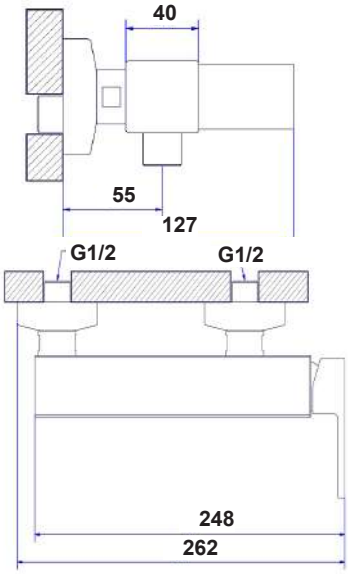

VANGUARD I FV251/252

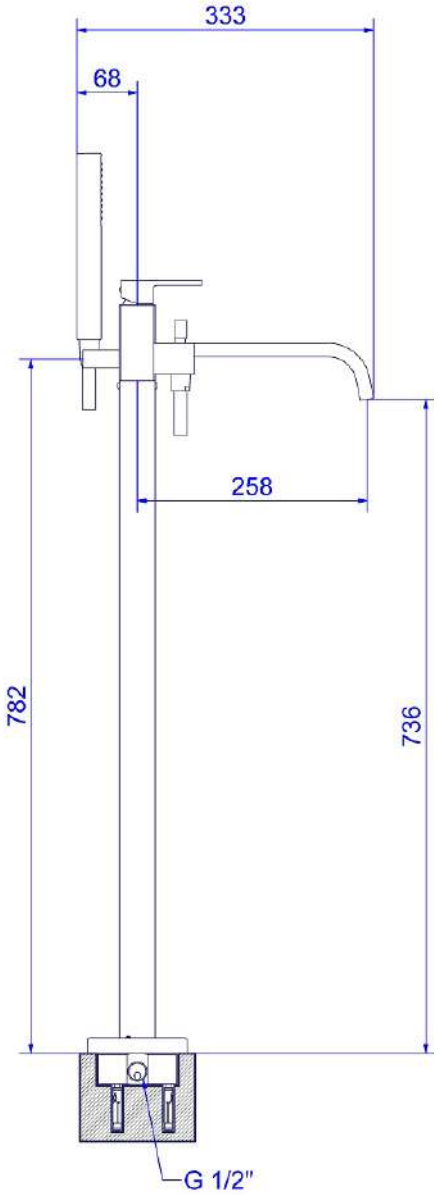

VANGUARD I FV320

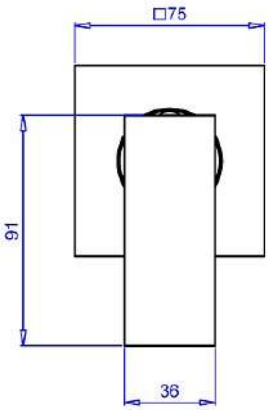

VANGUARD I FV20/261

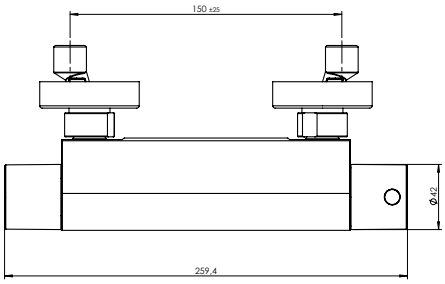

VANGUARD I FV281/282

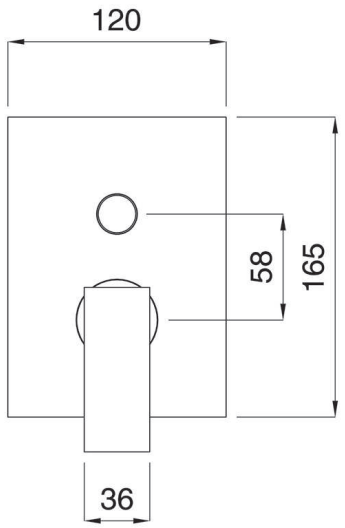

VANGUARD | FV360/361

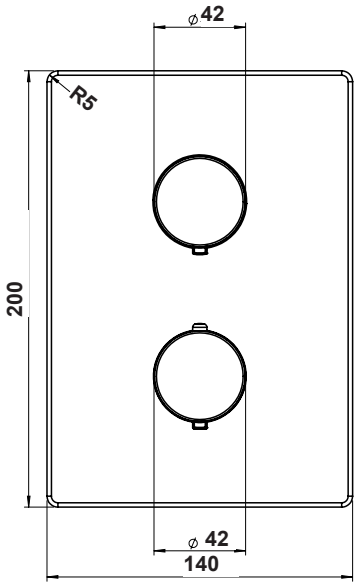

VANGUARD | FV370/374

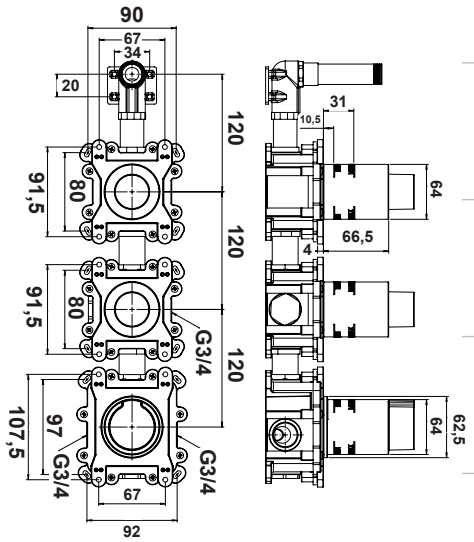

VANGUARD | FV380

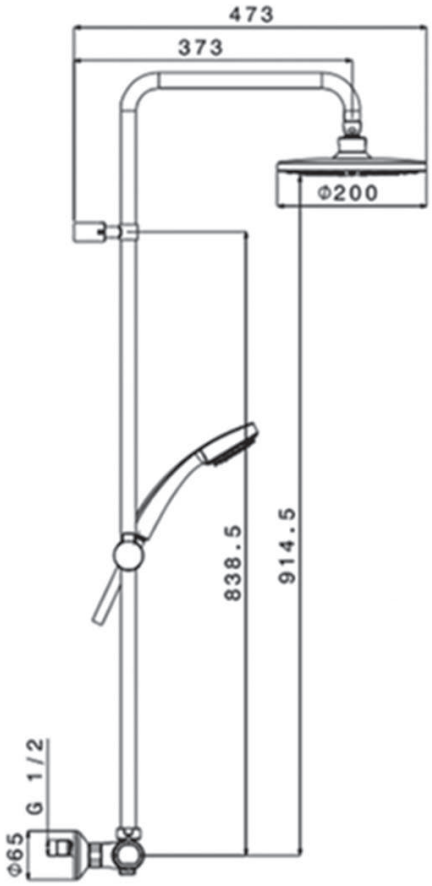

VANGUARD | FV385

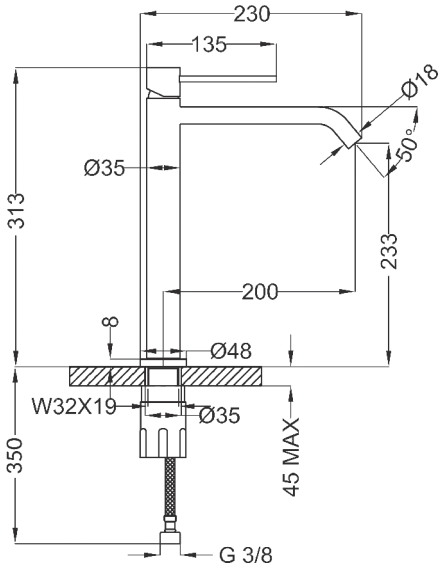

VANGUARD | FV450

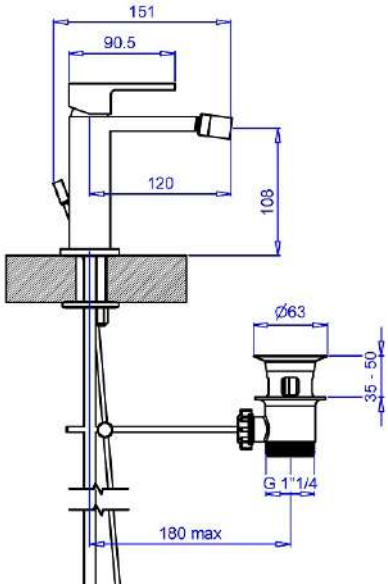

VANGUARD | FV550

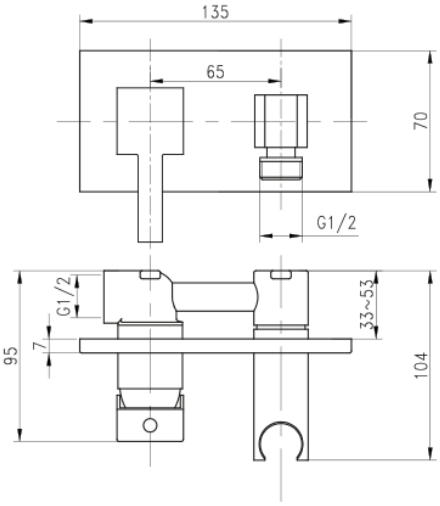

VANGUARD | FV580

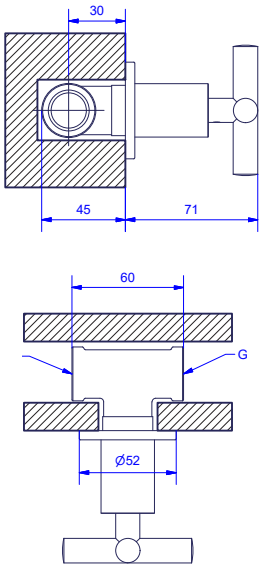

VANGUARD | FV750

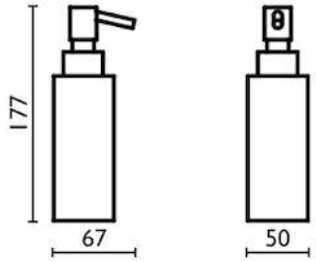

VANGUARD I AV01D

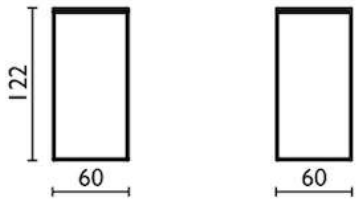

VANGUARD I AV002

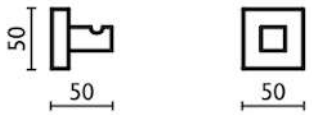

VANGUARD I AV008

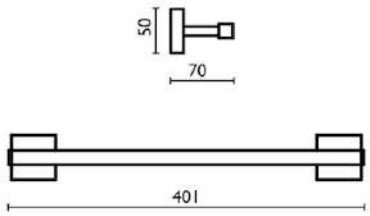

VANGUARD I AV040

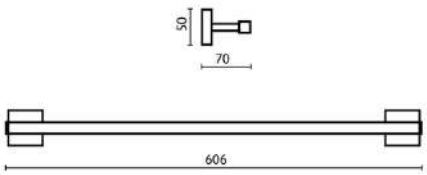

VANGUARD I AV060

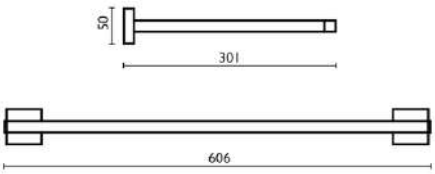

VANGUARD I AV036

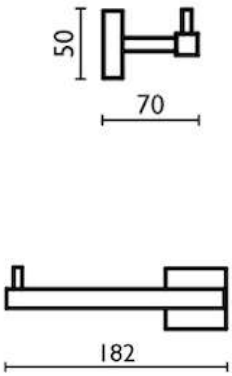

VANGUARD I AV011

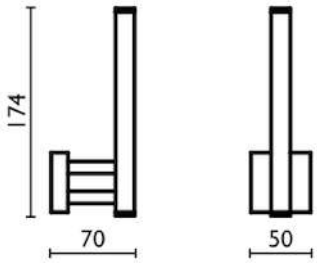

VANGUARD I AV019

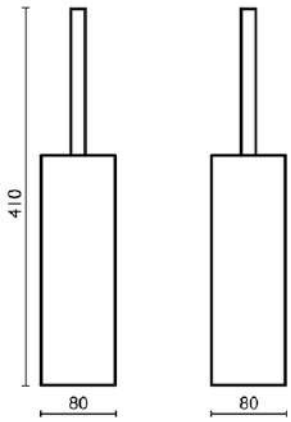

VANGUARD I AV012

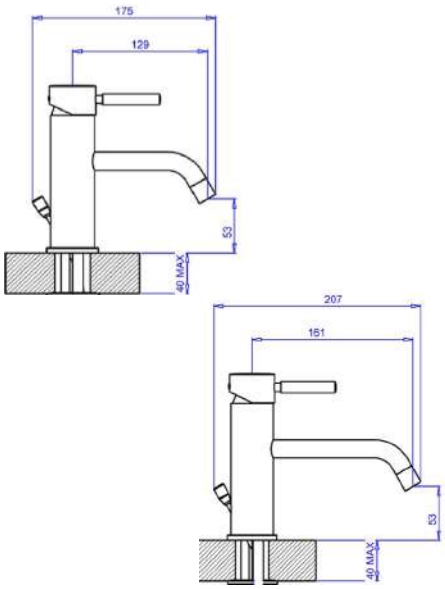

MUSE | FM150/152/153

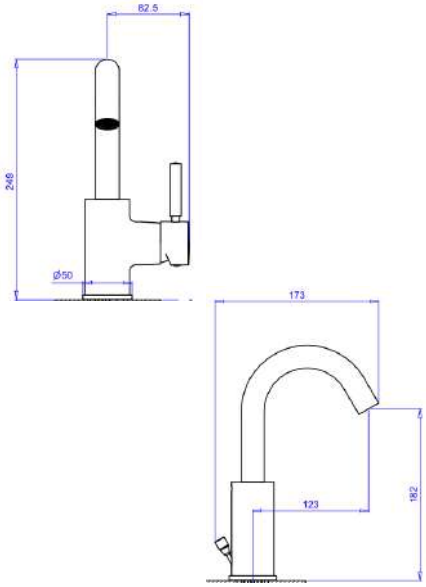

MUSE | FM155

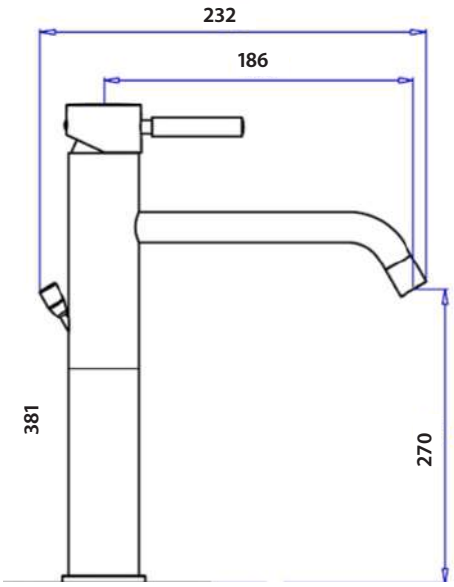

MUSE | FM160/163

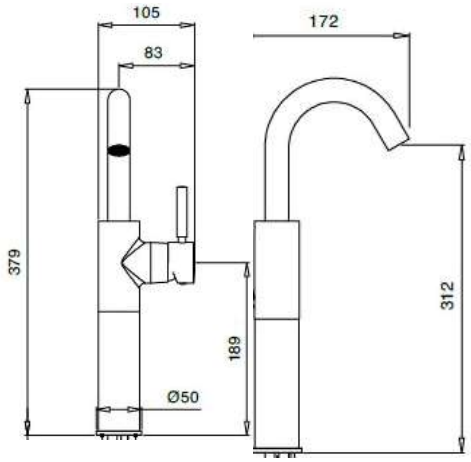

MUSE | FM165

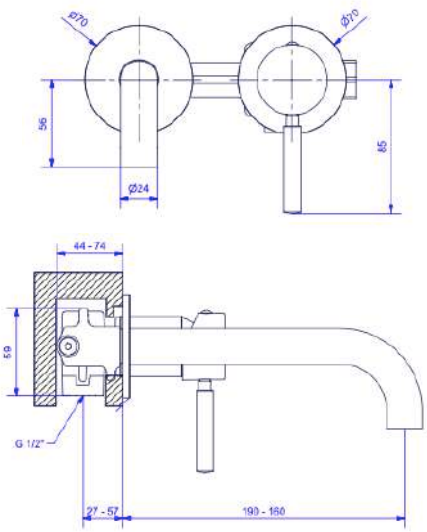

MUSE | FM170/175

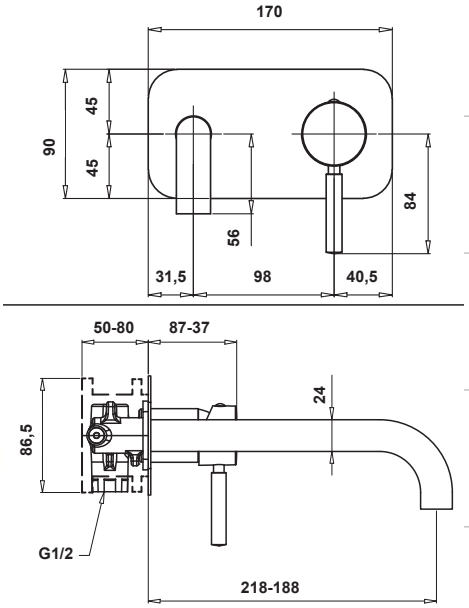

MUSE | FM180/185

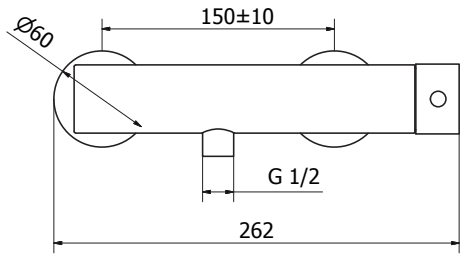

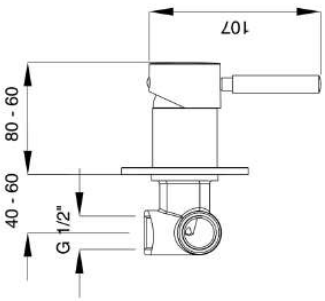

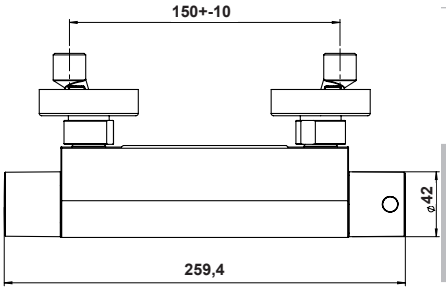

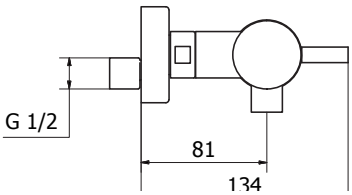

MUSE | FM251/252

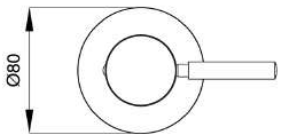

MUSE | FM260/261

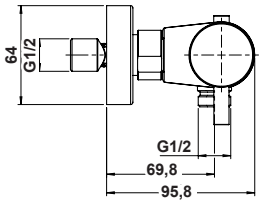

MUSE | FM281/282

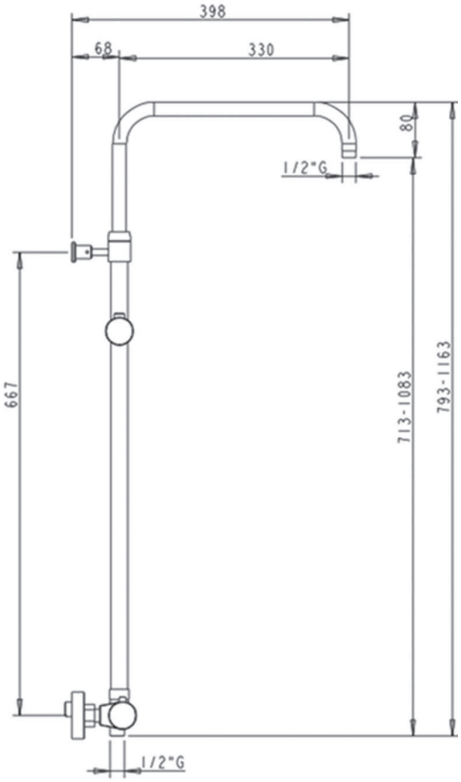

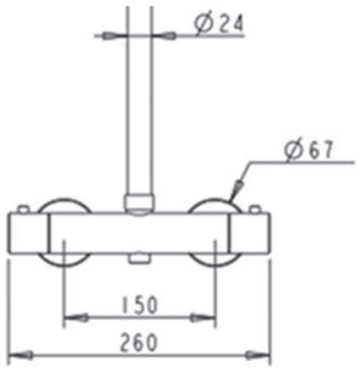

MUSE I FM269/389

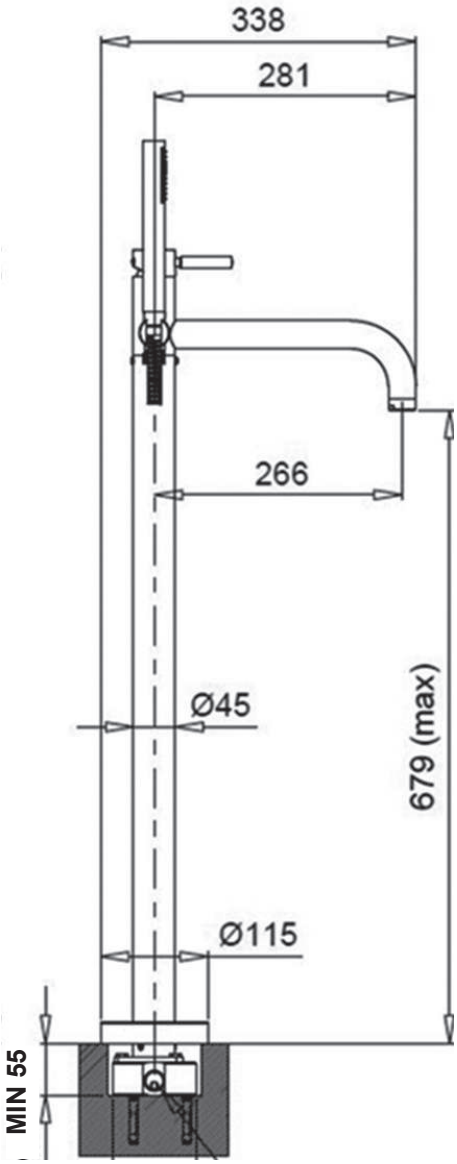

MUSE I FM320

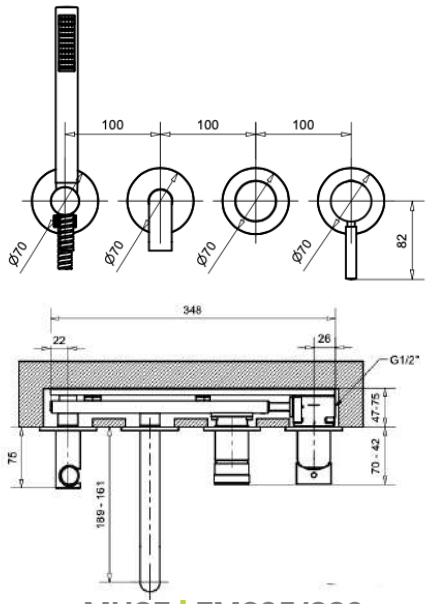

MUSE I FM325/330

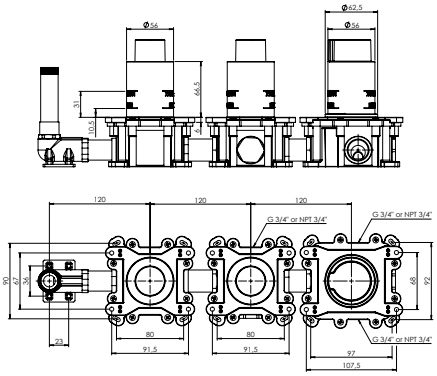

MUSE I FM335/340

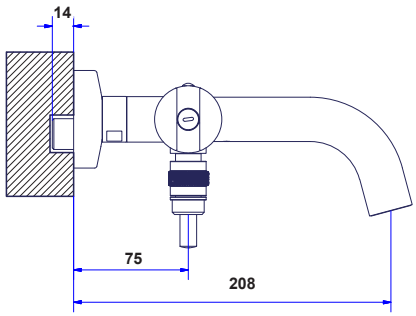

MUSE I FM351/352

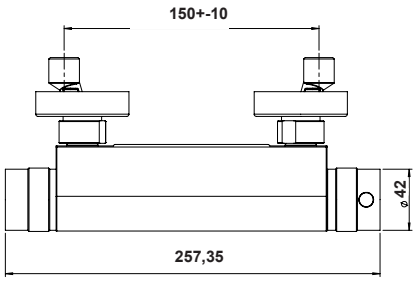

MUSE I FM381/382

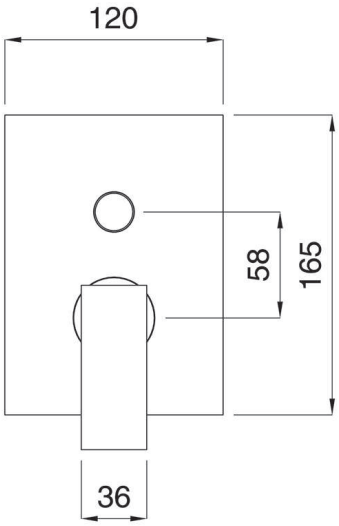

MUSE I FM360/361

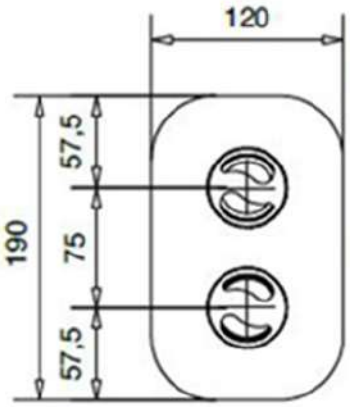

MUSE | FM363/367/368

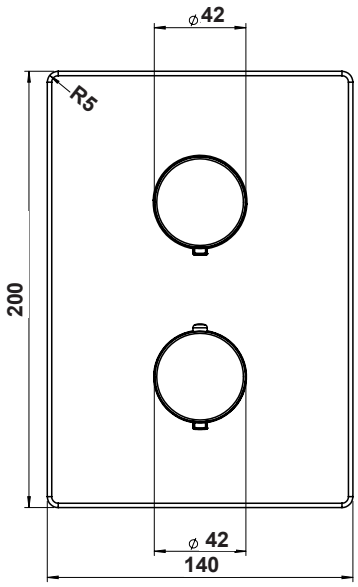

MUSE | FM370/374/384

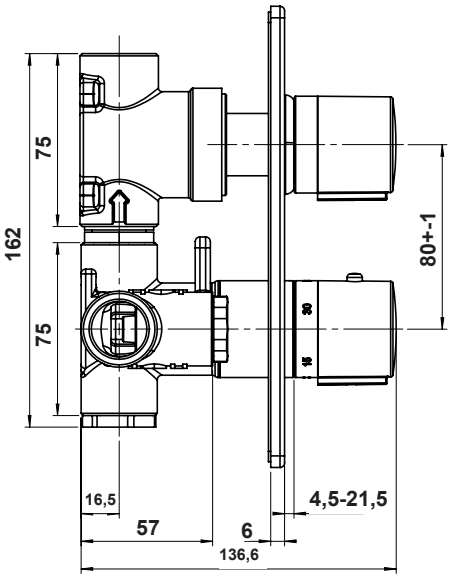

MUSE | FM380/399

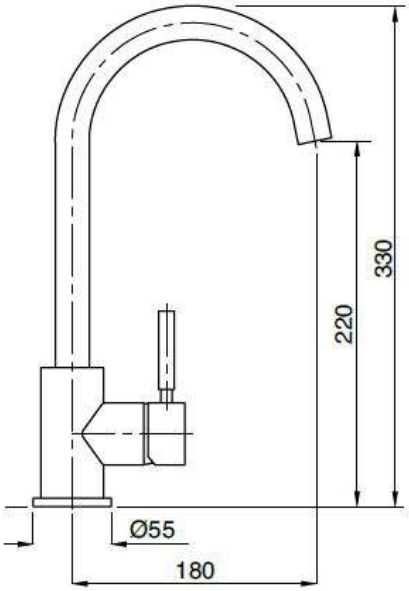

MUSE | FM450

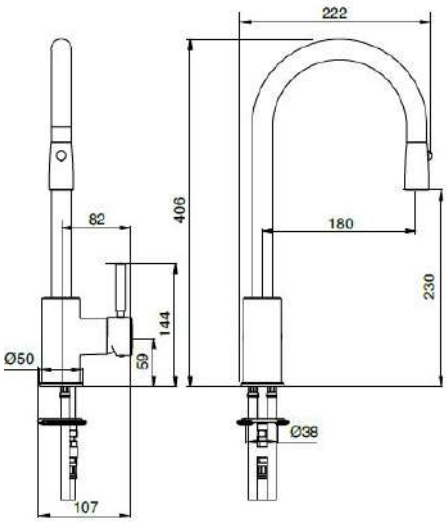

MUSE | FM460

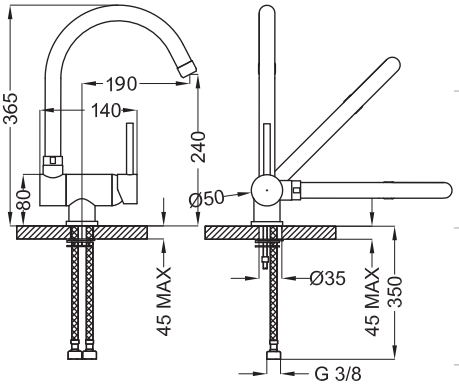

MUSE | FM480

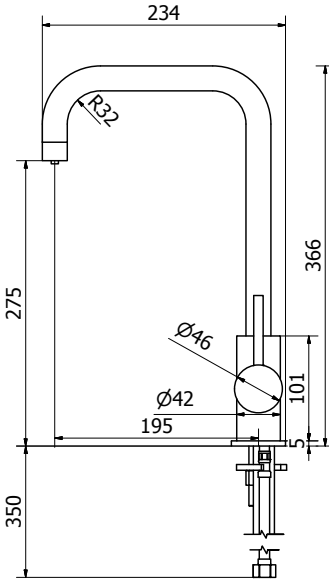

MUSE | FM490

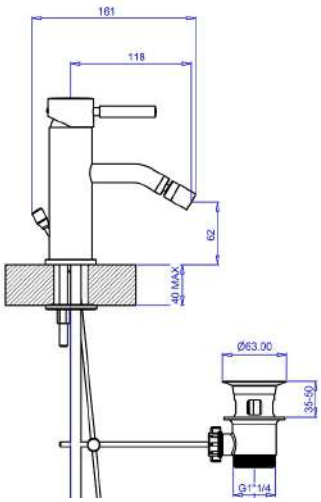

MUSE | FM550

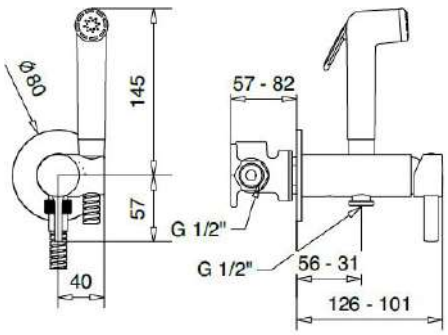

MUSE | FM560

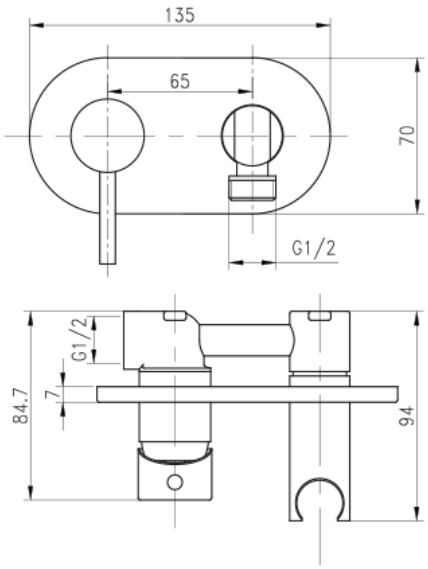

MUSE I FM570

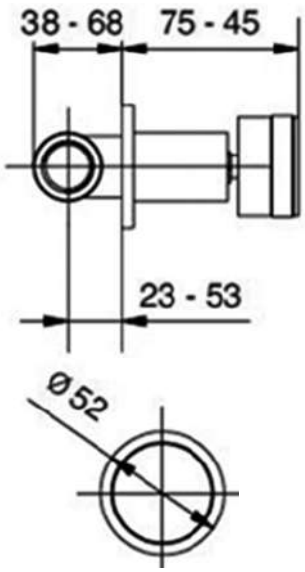

MUSE I FM750

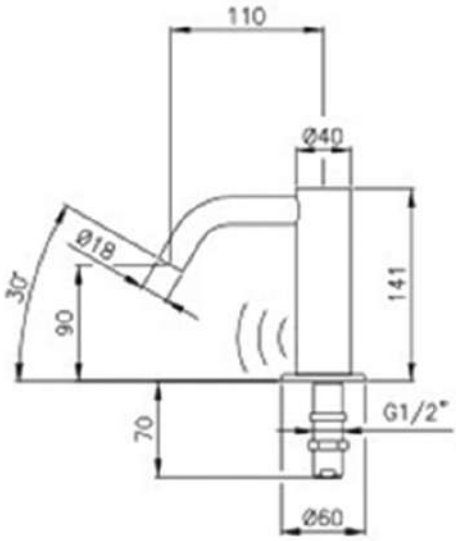

MUSE I EM150/151

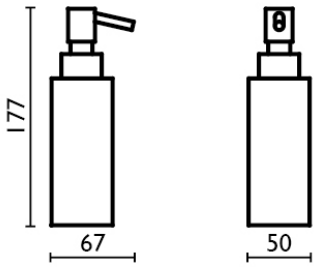

MUSE I AM01D/002

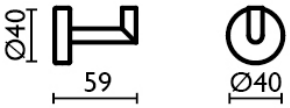

MUSE I AM008

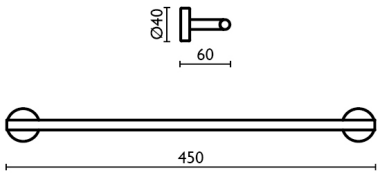

MUSE I AM045

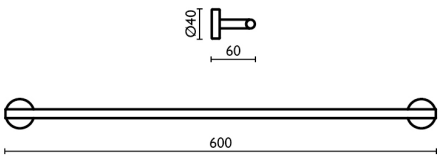

MUSE I AM036

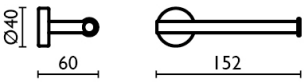

MUSE I AM011/019

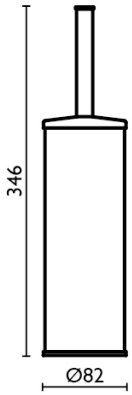

MUSE I AM012

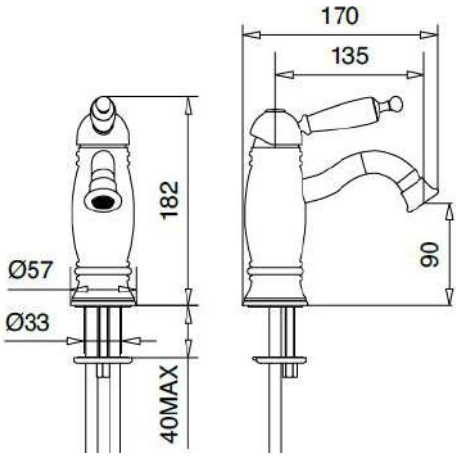

CLASSIC | FL150

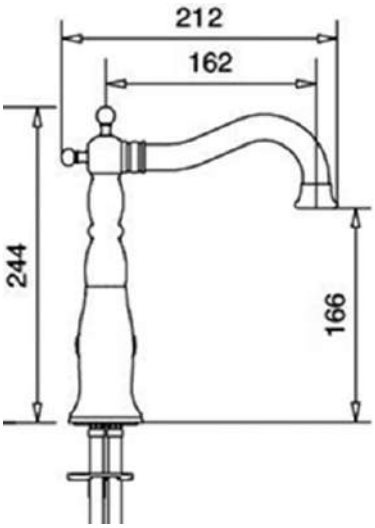

CLASSIC | FL155

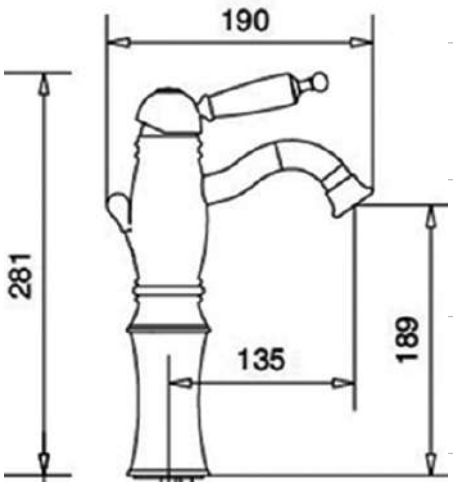

CLASSIC | FL160

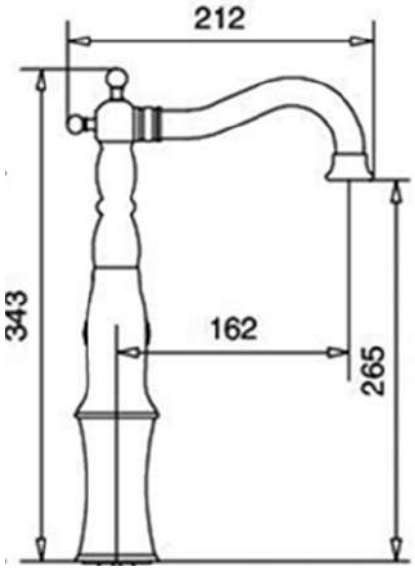

CLASSIC | FL165

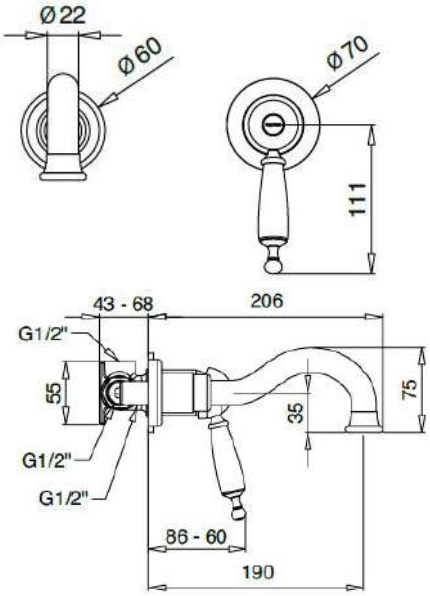

CLASSIC | FL170/175

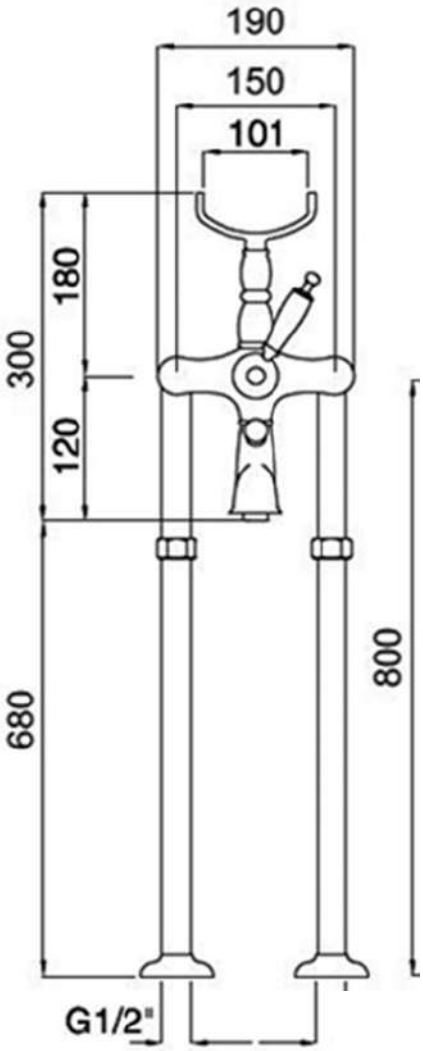

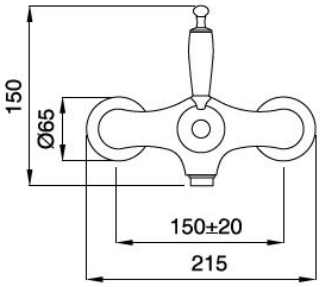

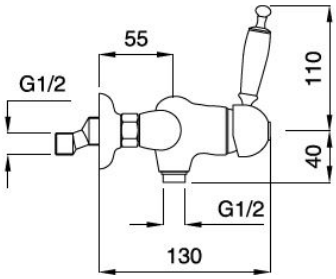

CLASSIC | FL251

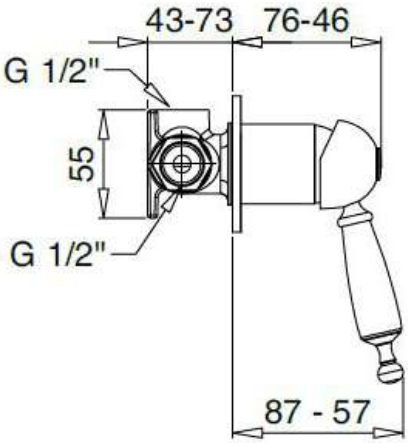

CLASSIC | FL260/261

CLASSIC | FL320

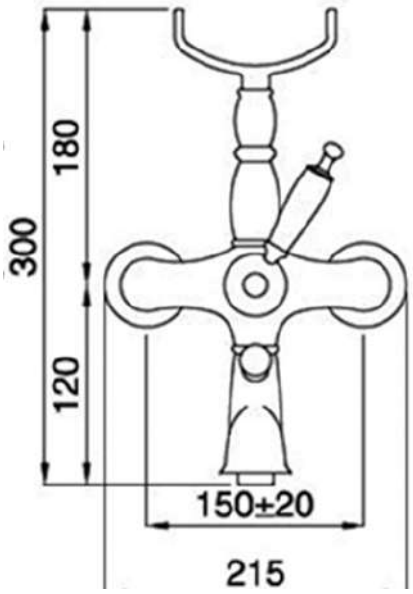

CLASSIC | FL351

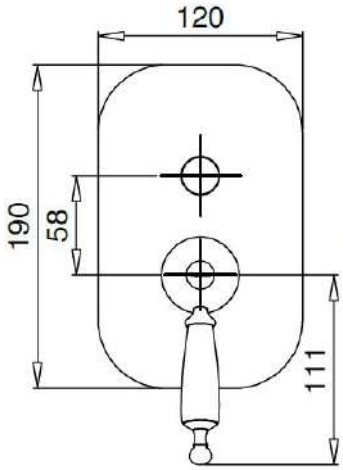

CLASSIC | FL360/361

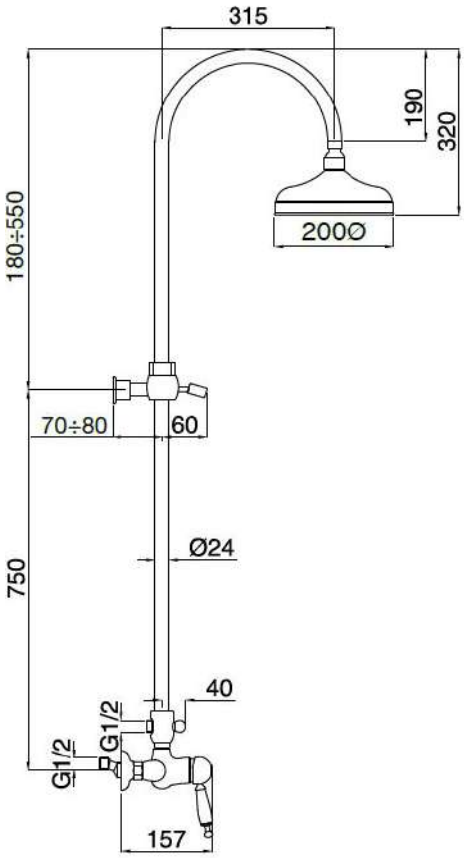

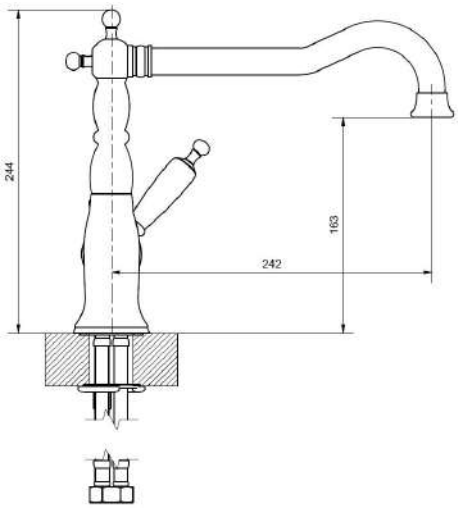

CLASSIC | FL450

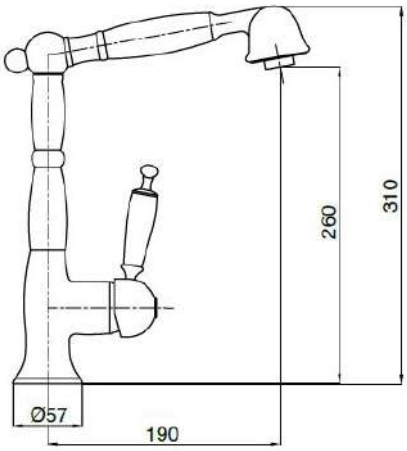

CLASSIC | FL460

CLASSIC | FL365

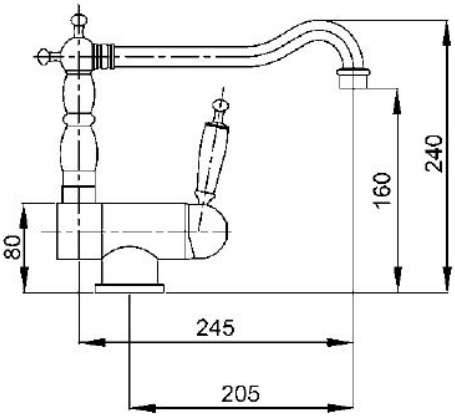

CLASSIC | FL480

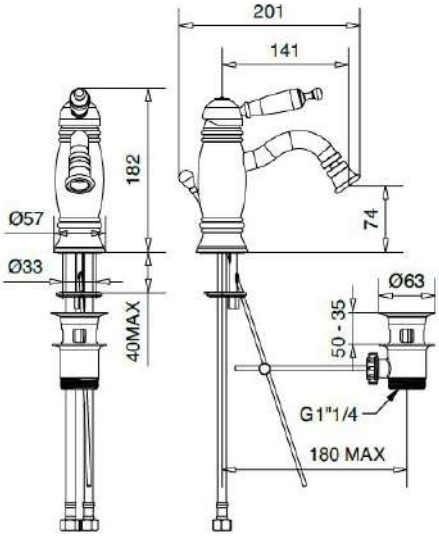

CLASSIC | FL550

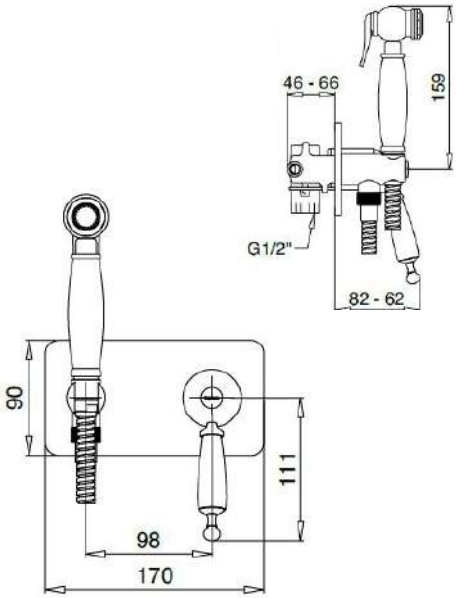

CLASSIC | FL570

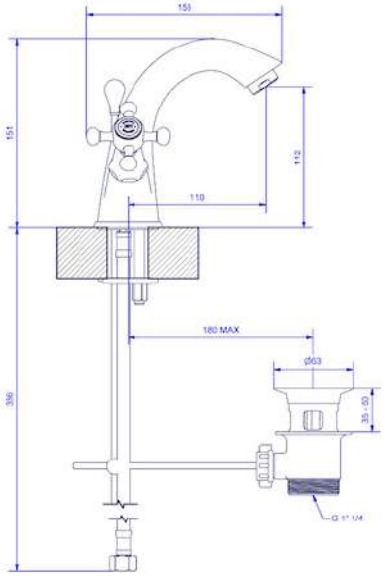

VINTAGE | FG150

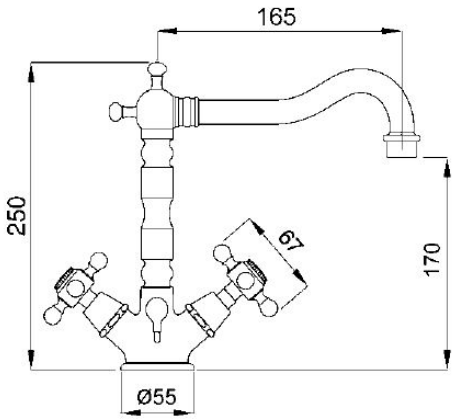

VINTAGE | FG155

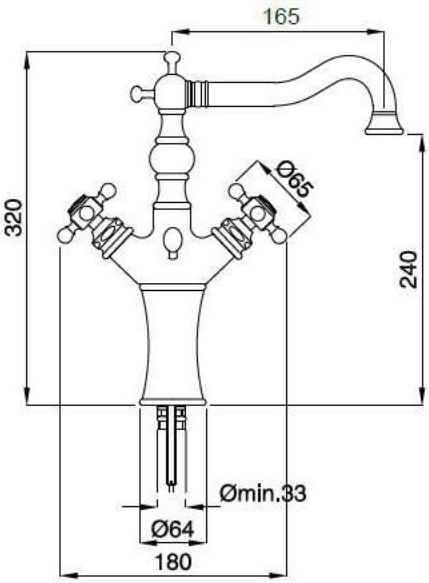

VINTAGE | FG165

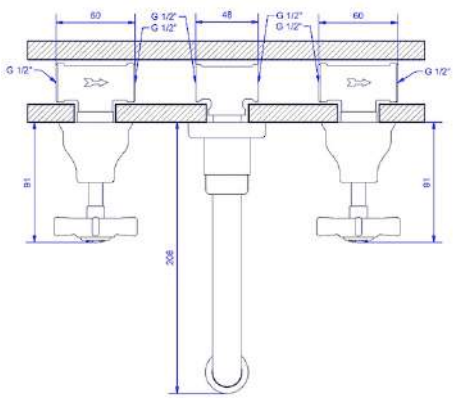

VINTAGE | FG170/175

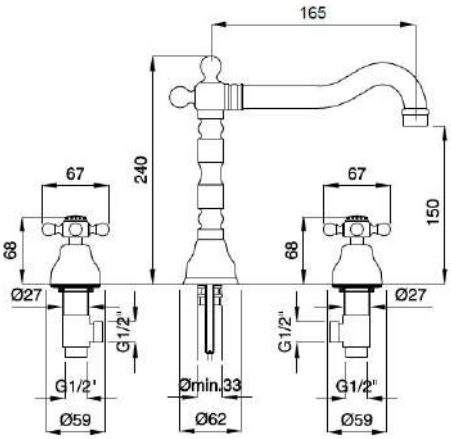

VINTAGE | FG190

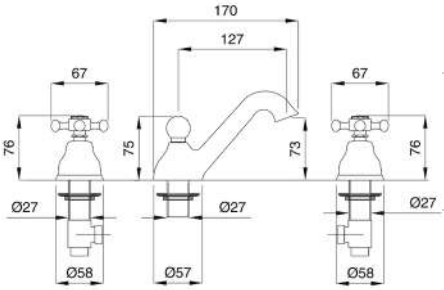

VINTAGE | FG195

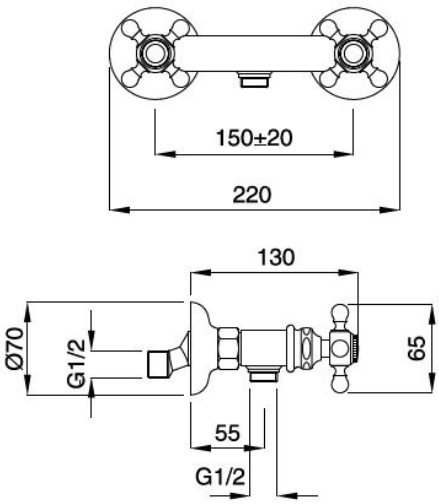

VINTAGE | FG251

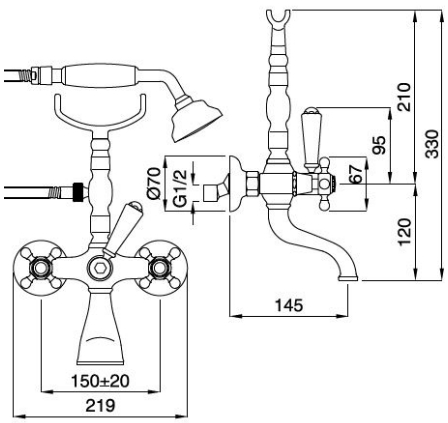

VINTAGE | FG351

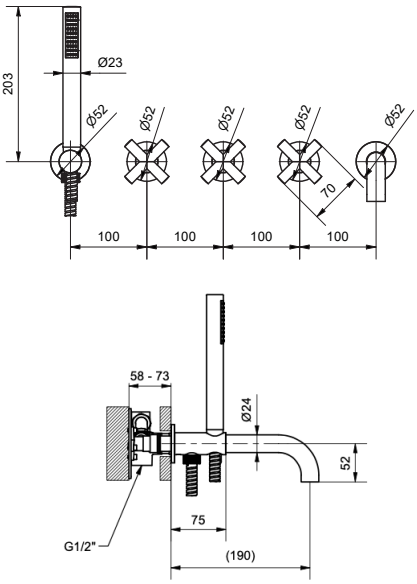

VINTAGE | FG325/330

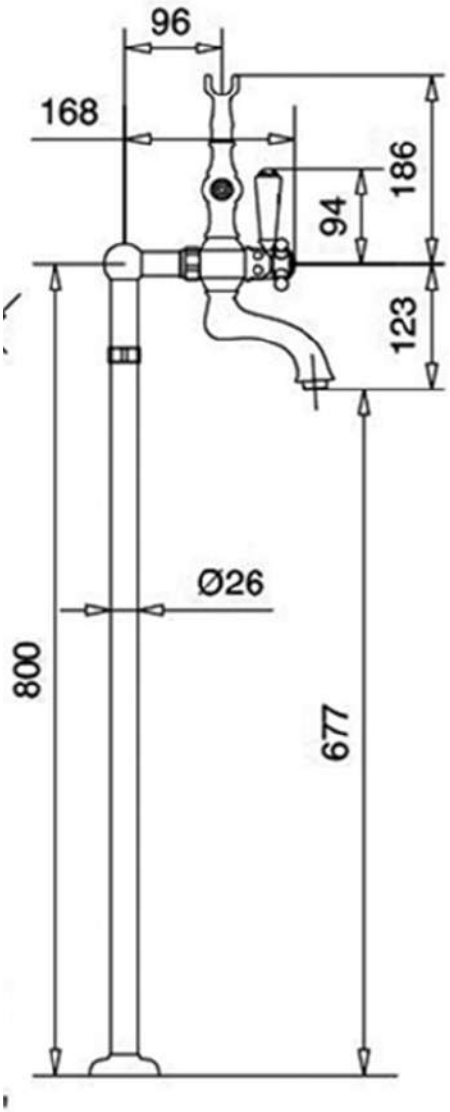

VINTAGE I FG320

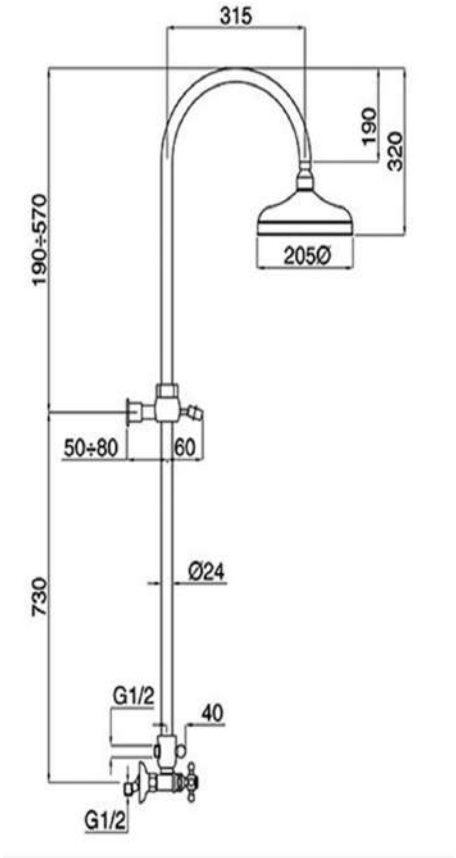

VINTAGE I FG365/385

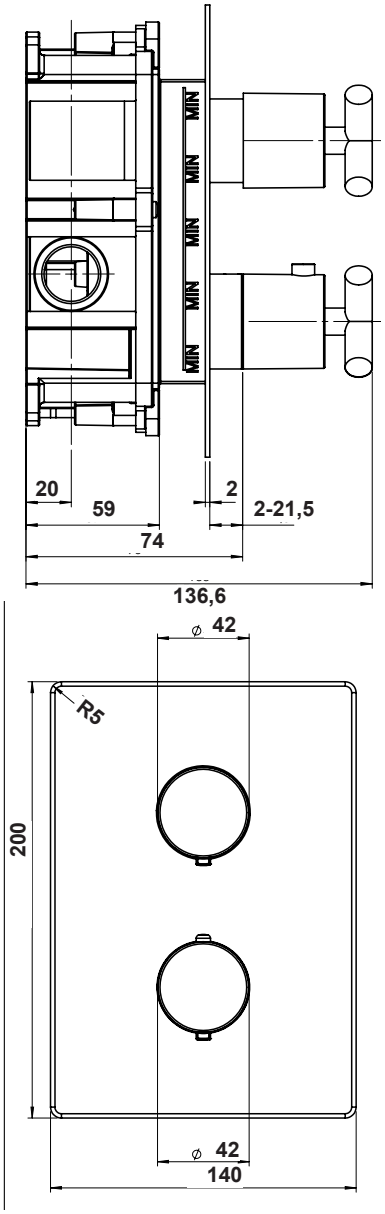

VINTAGE I FG370/374

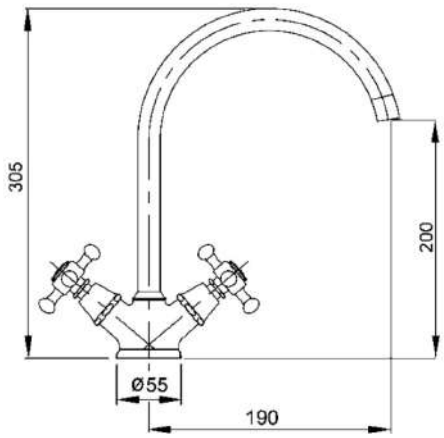

VINTAGE I FG450

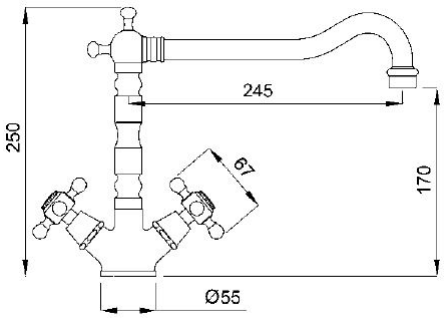

VINTAGE I FG455

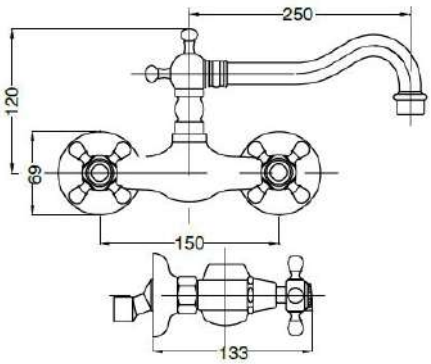

VINTAGE I FG475

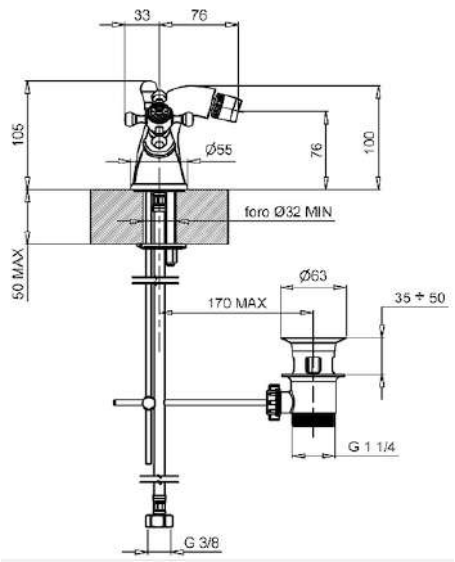

VINTAGE | FG550

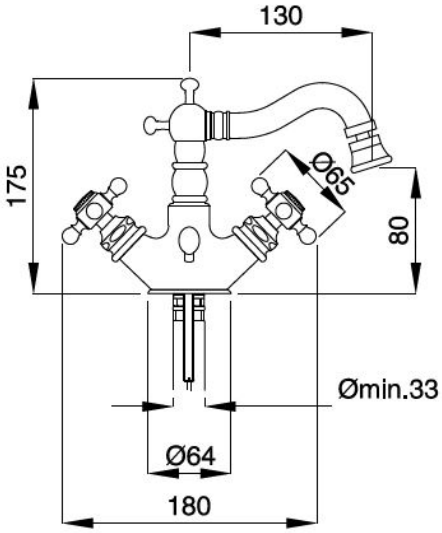

VINTAGE | FG555

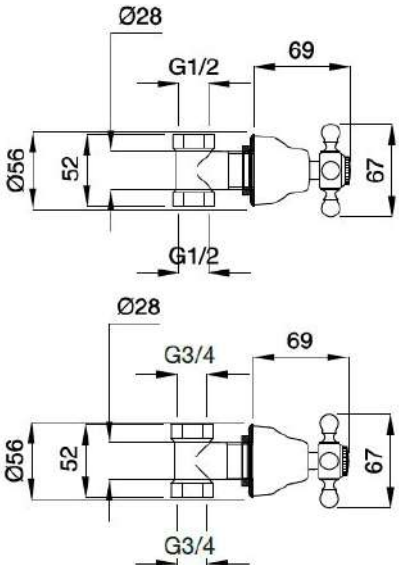

VINTAGE | FG750

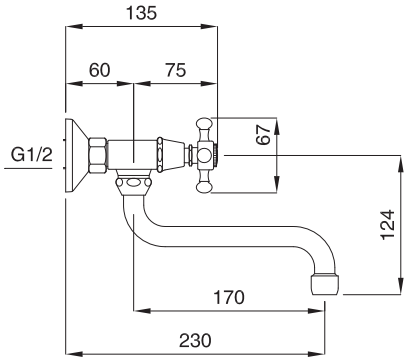

VINTAGE | FG780

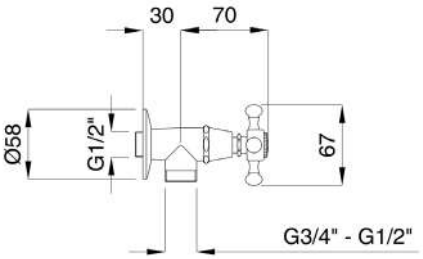

VINTAGE | FG785/786

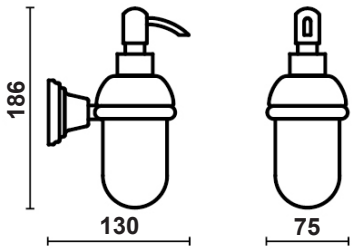

VINTAGE | AG01D

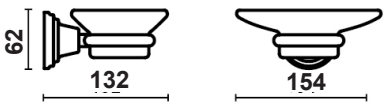

VINTAGE | AG002

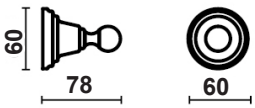

VINTAGE | AG008

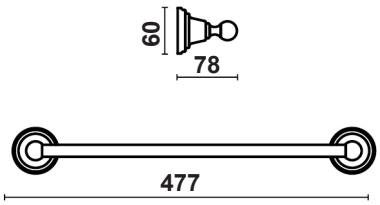

VINTAGE | AG040

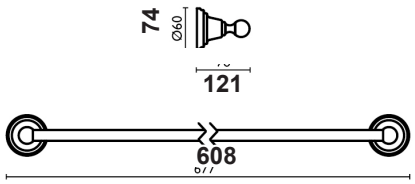

VINTAGE I AG060

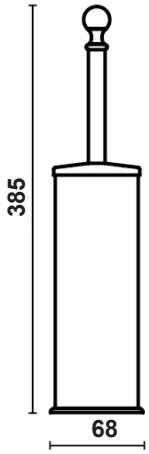

VINTAGE I AG012

VINTAGE I AG011

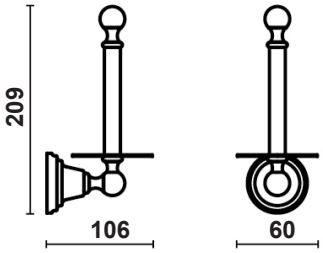

VINTAGE I AG019

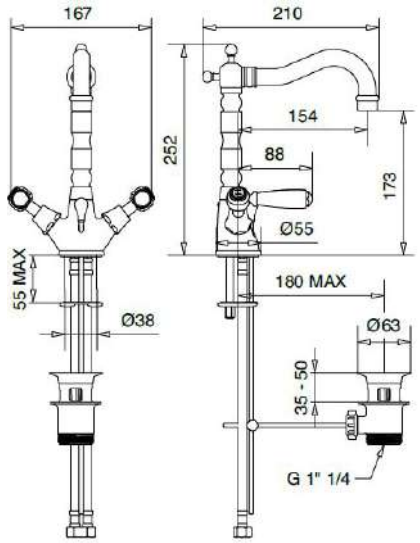

CHARLTON | FH155

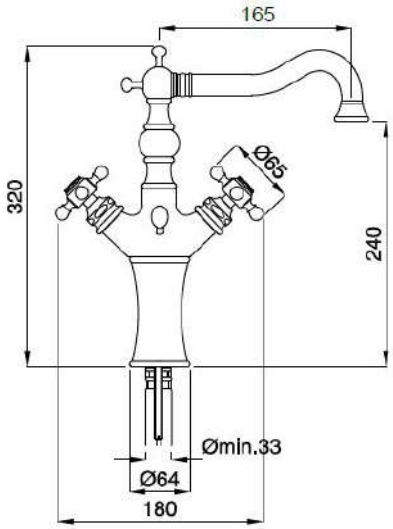

CHARLTON | FH165

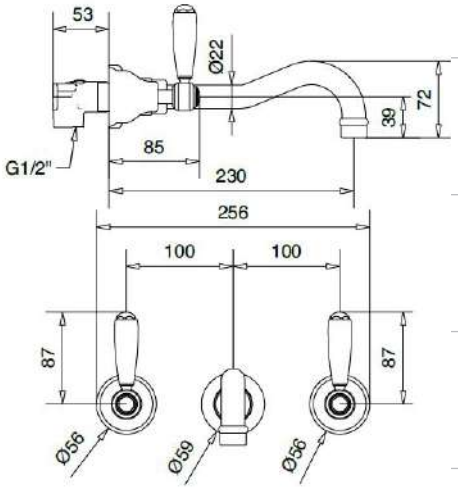

CHARLTON | FH170/175

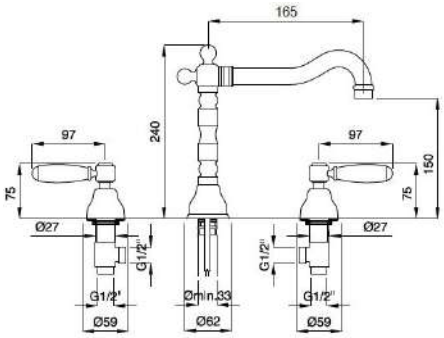

CHARLTON | FH190

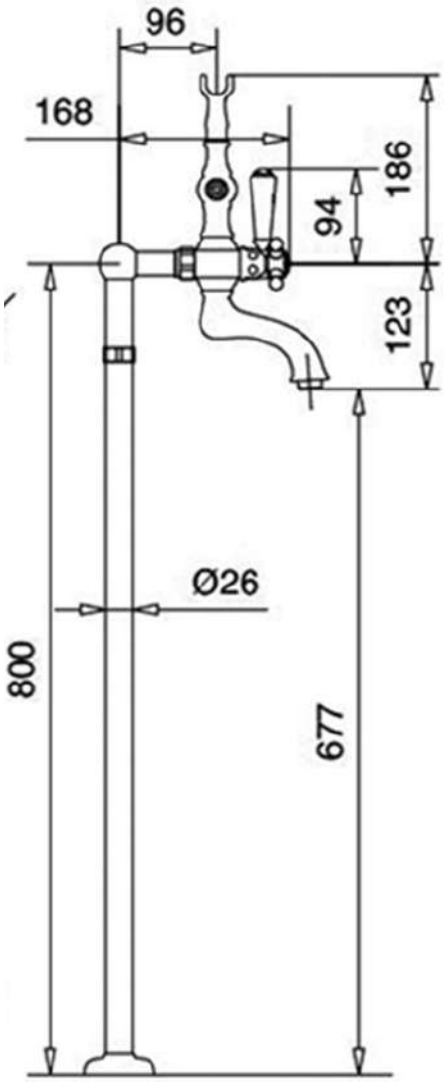

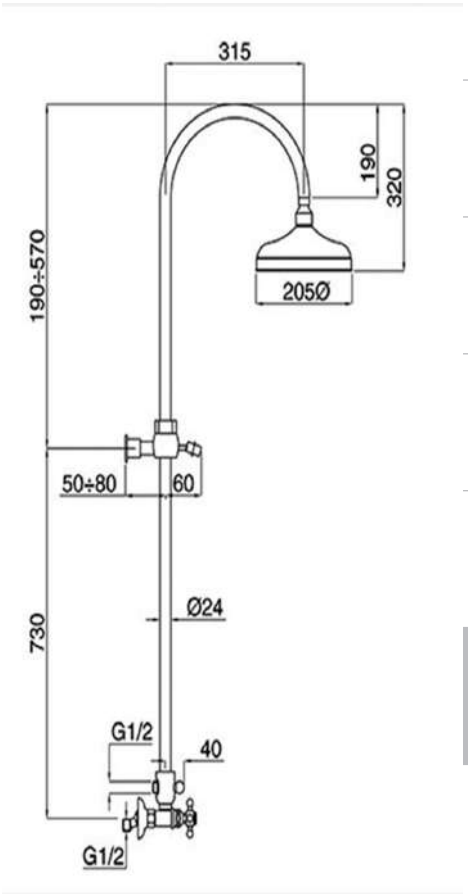

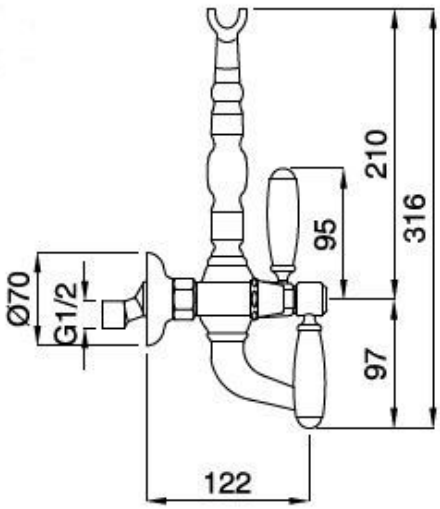

CHARLTON | FH351

CHARLTON | FH320

CHARLTON | FH365

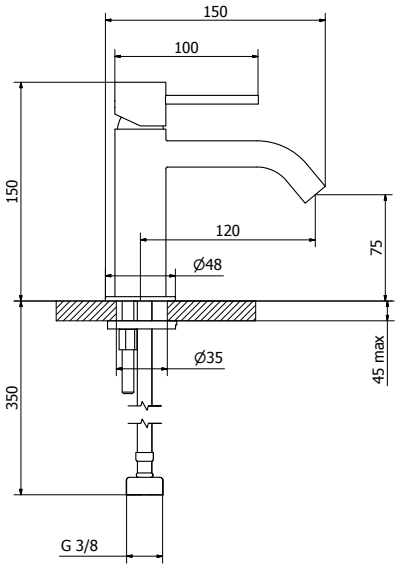

CONTRACT ONE | P1150

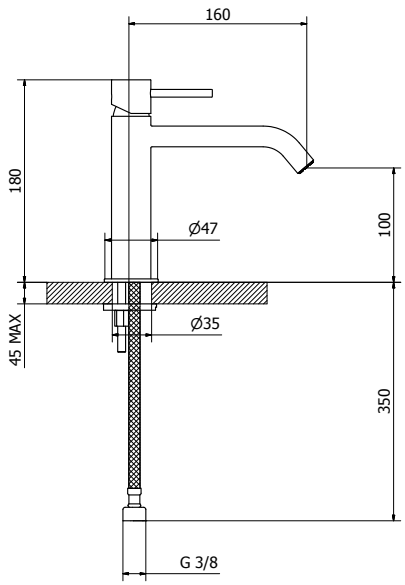

CONTRACT ONE | P1154

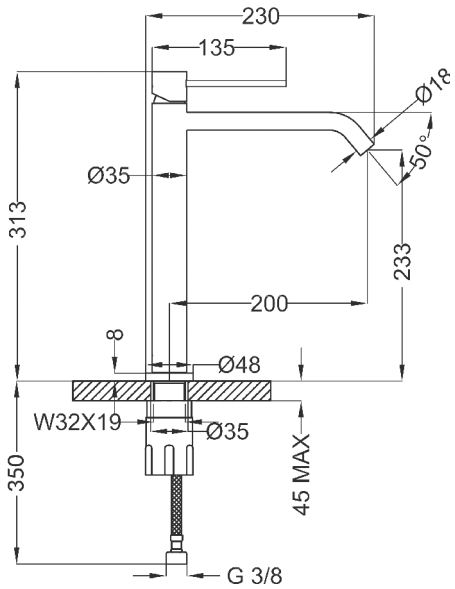

CONTRACT ONE | P1160

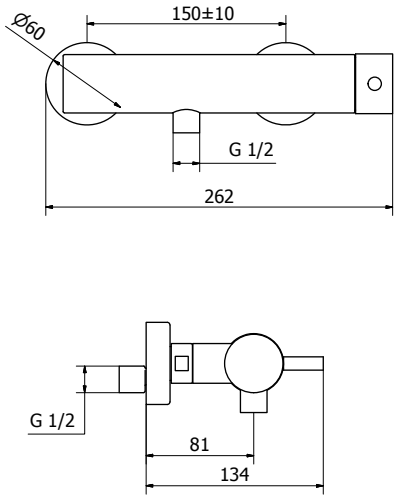

CONTRACT ONE | P1251/252

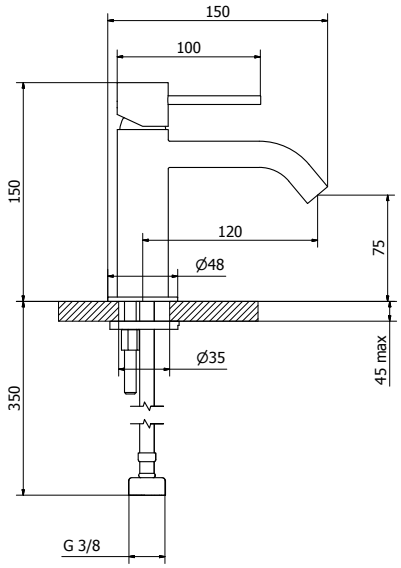

CONTRACT ONE | P1550

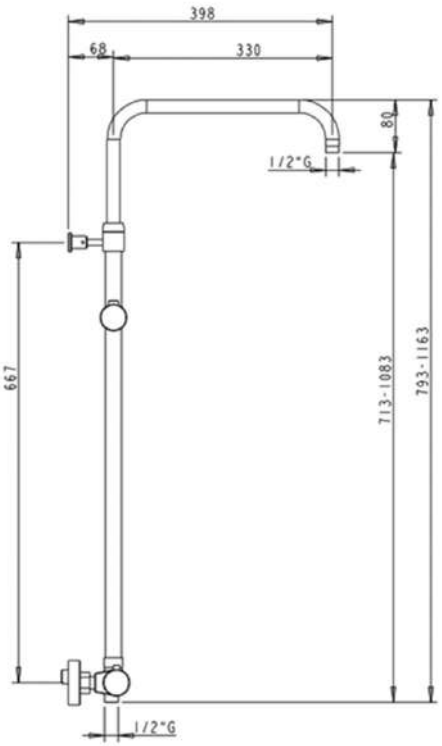

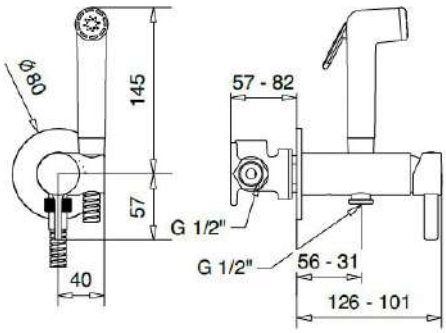

CONTRACT ONE | P1565/566

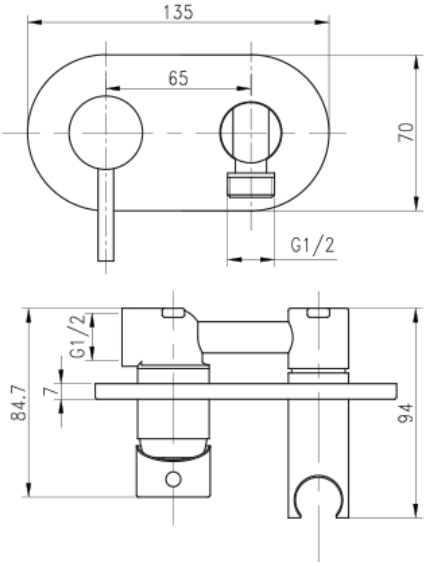

CONTRACT ONE | P1570

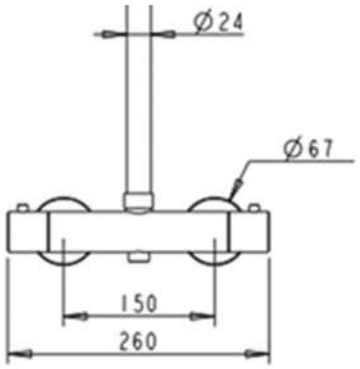

CONTRACT ONE | P1269/389

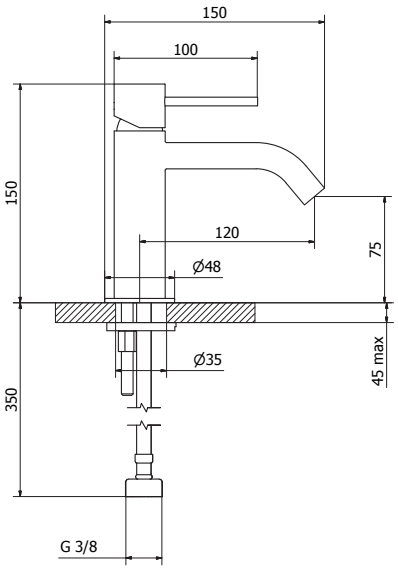

CRICKET | FK150

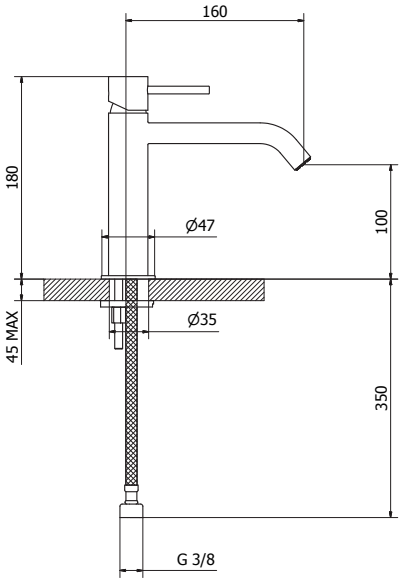

CRICKET | FK154

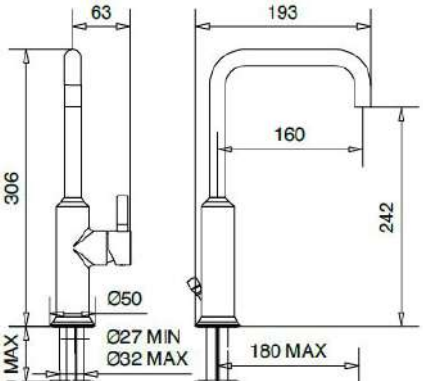

CRICKET | FK155

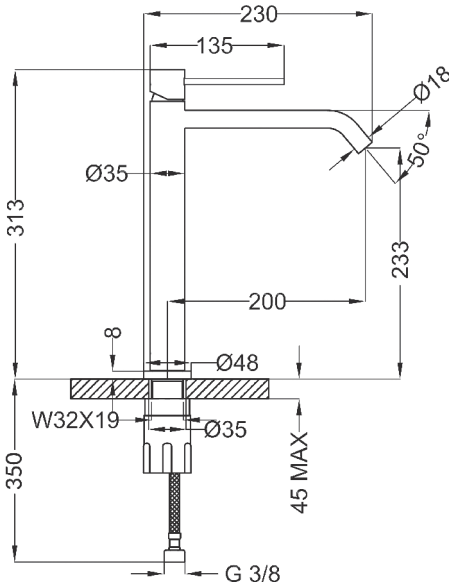

CRICKET | FK160

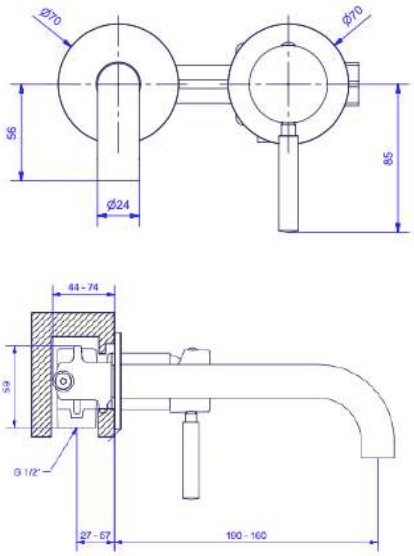

CRICKET | FK170/175

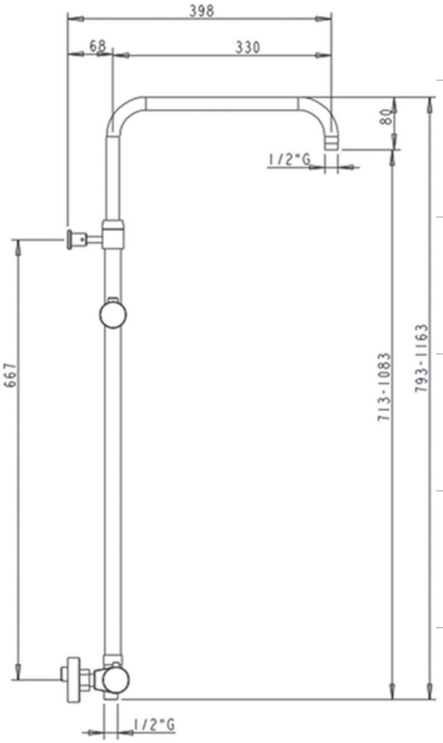

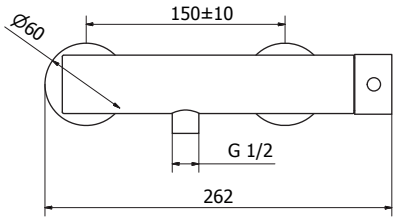

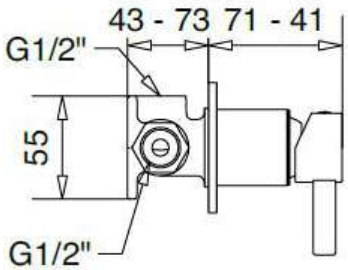

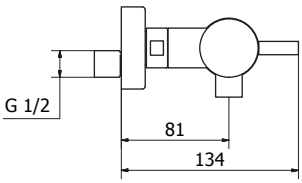

CRICKET | FK251/252

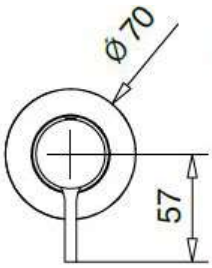

CRICKET | FK260

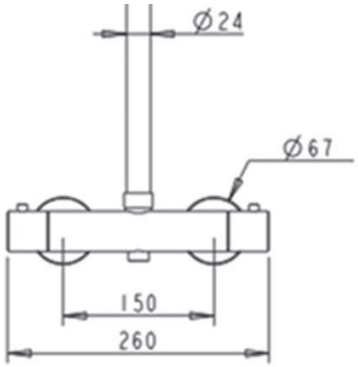

CRICKET | FK269

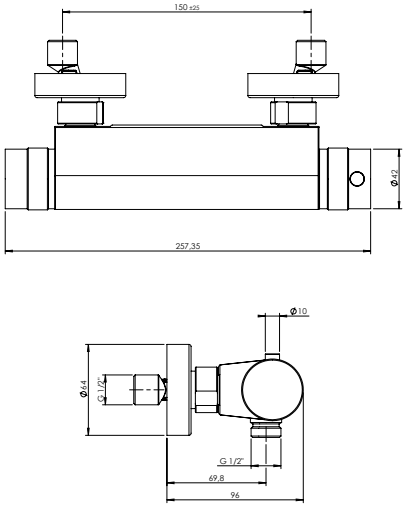

CRICKET | FK281/282

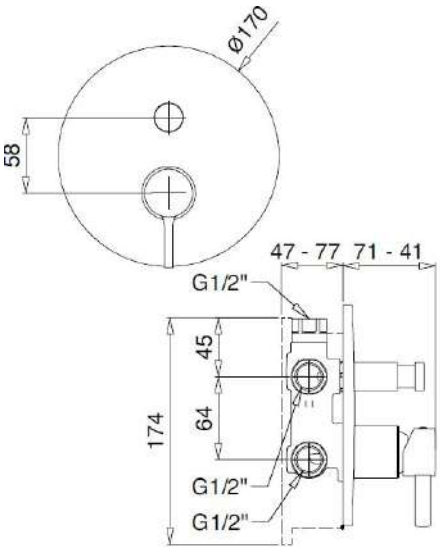

CRIKET | FK360/361

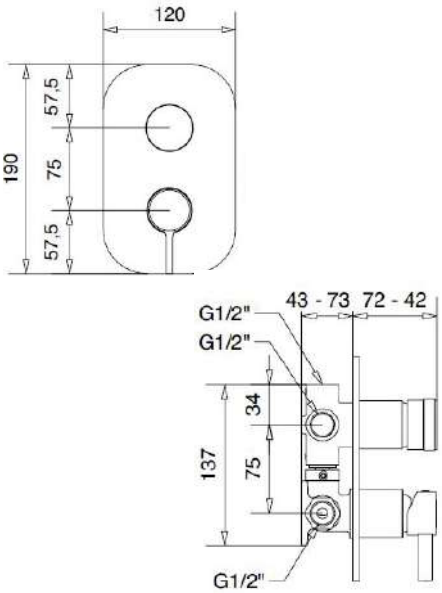

CRICKET | FK363/367

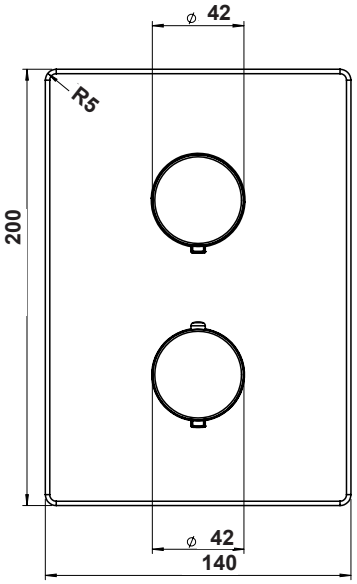

CRICKET | FK370/374/376

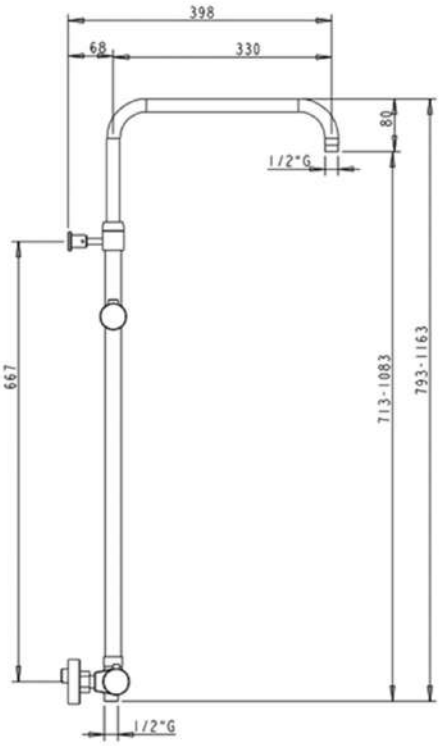

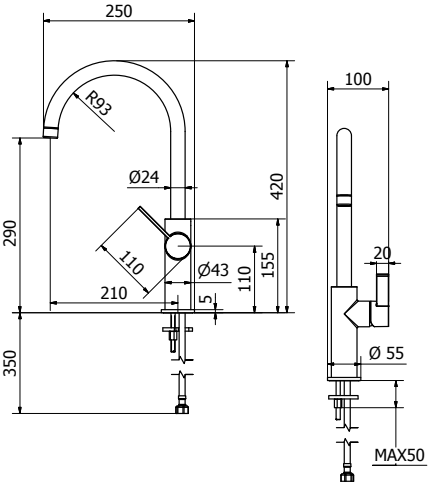

CRICKET | FK450

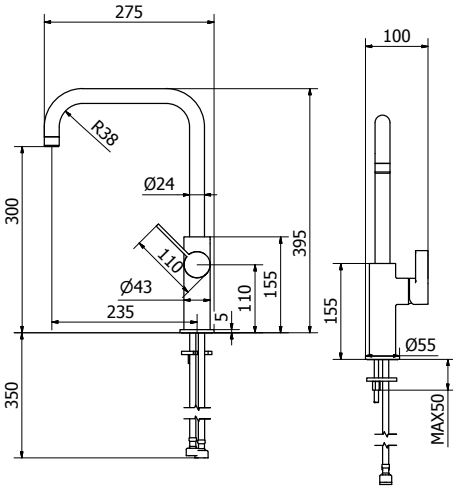

CRICKET | FK452

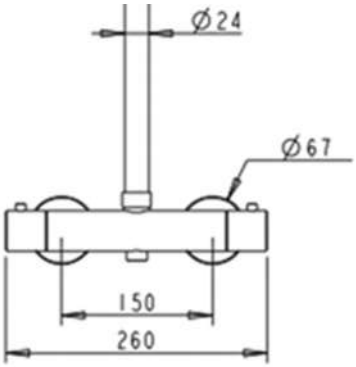

CRICKET | FK369

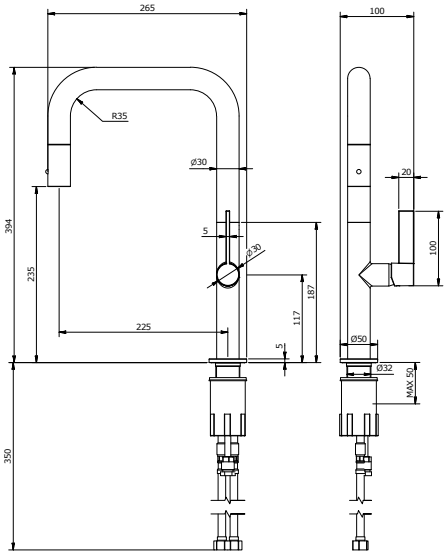

CRICKET | FK462

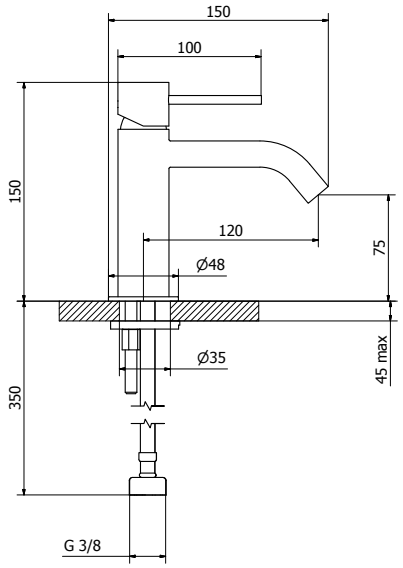

CRICKET | FK550

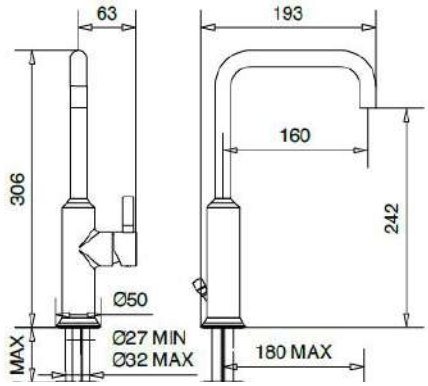

CRICKET | FK555

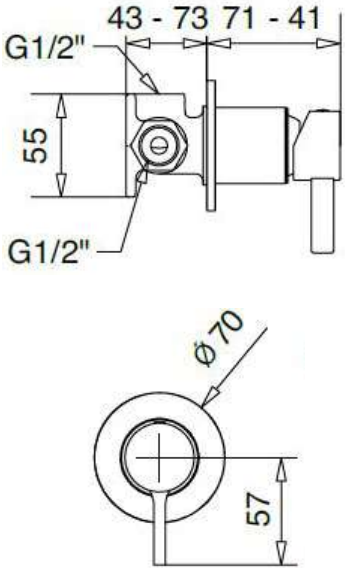

CRICKET | FK560

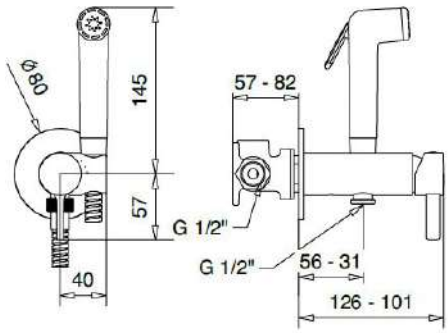

CRICKET | FK565

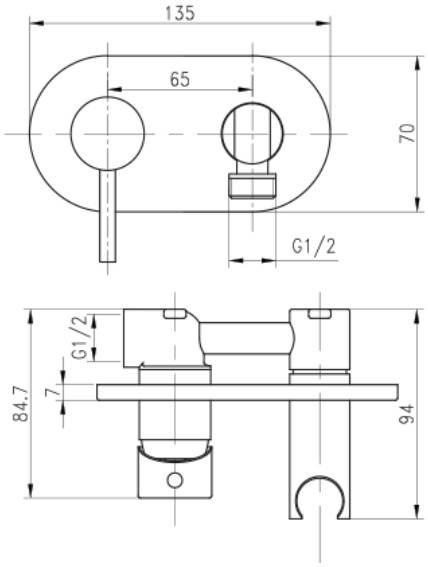

CRICKET | FK570

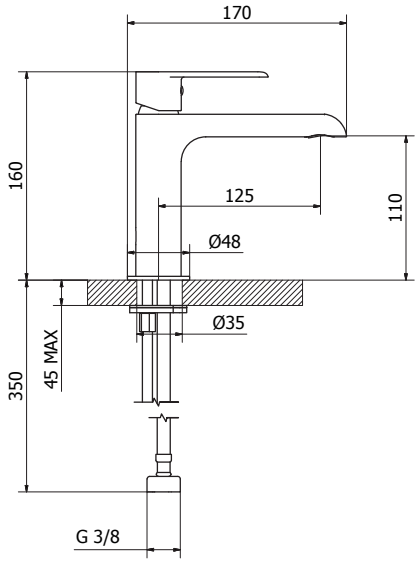

EASY | FE150

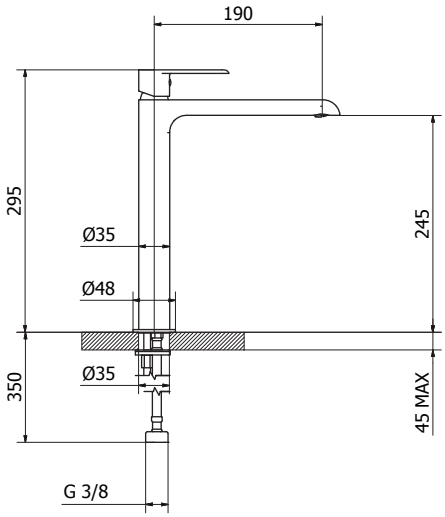

EASY | FE160

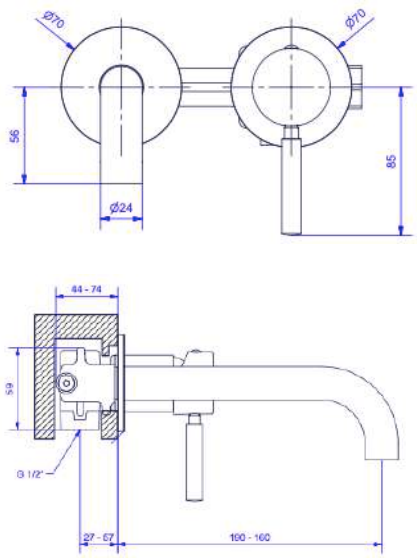

EASY | FE170/175

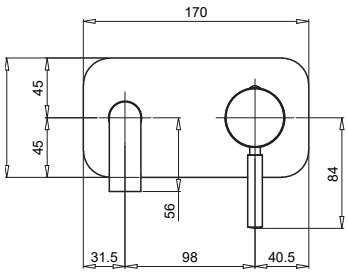

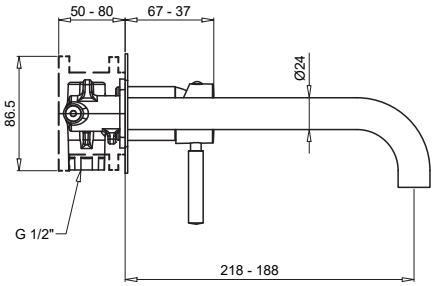

EASY | FE180/185

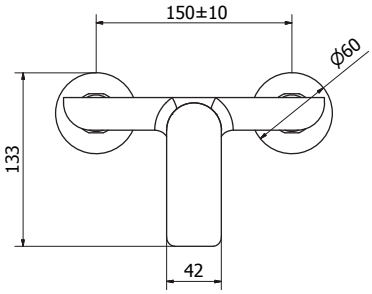

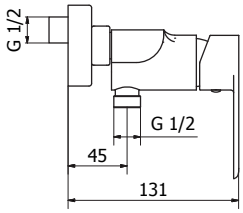

EASY | FE251/252

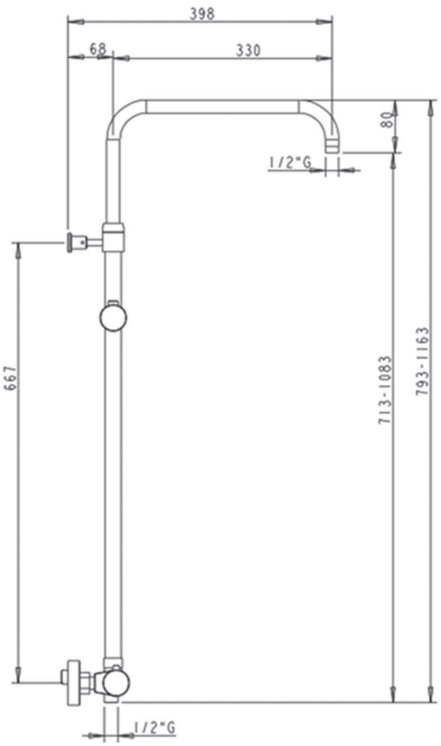

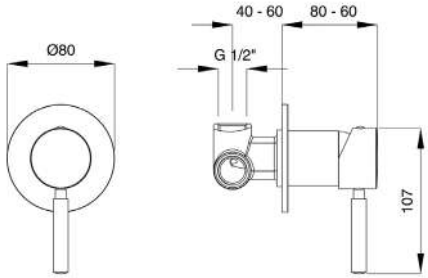

EASY | FE260/261

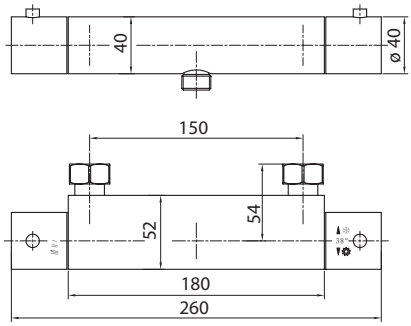

EASY | FE281/282

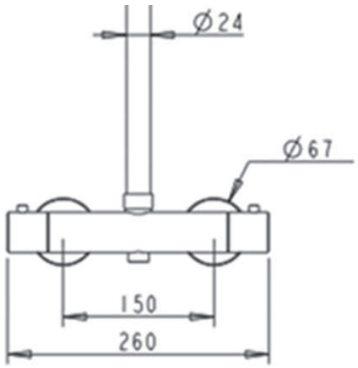

EASY | FE269

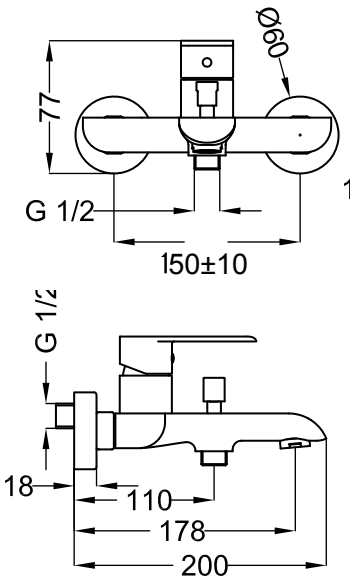

EASY | FE351/352

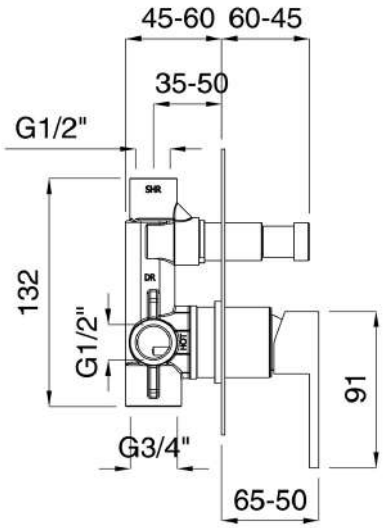

EASY | FE360/361/365

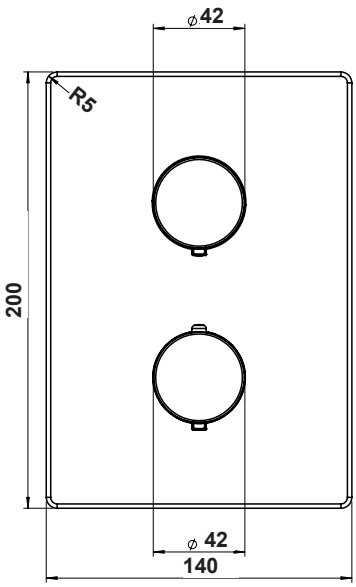

EASY | FE370/374

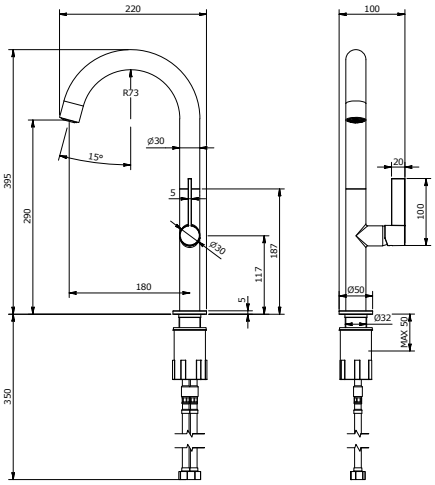

EASY | FE450

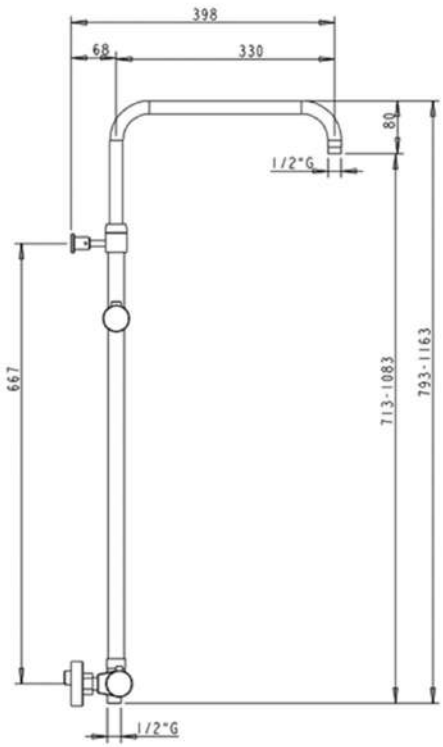

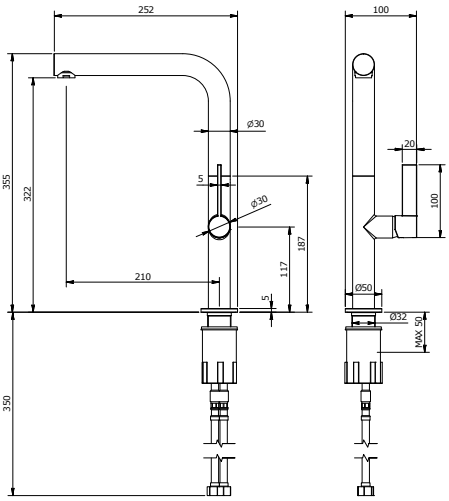

EASY | FE452

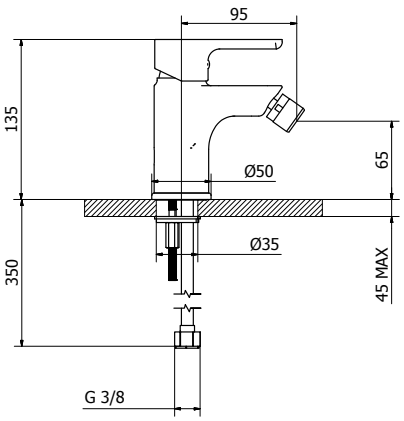

EASY | FE550

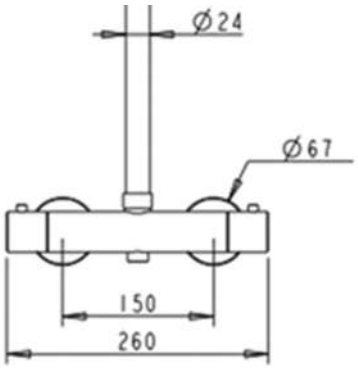

EASY | FE389

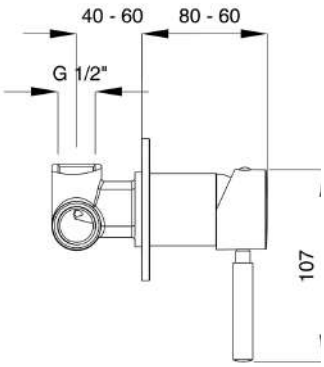

EASY | FE560

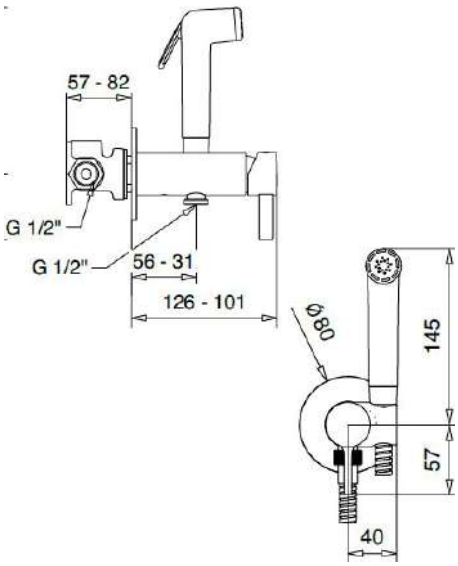

EASY | FE565

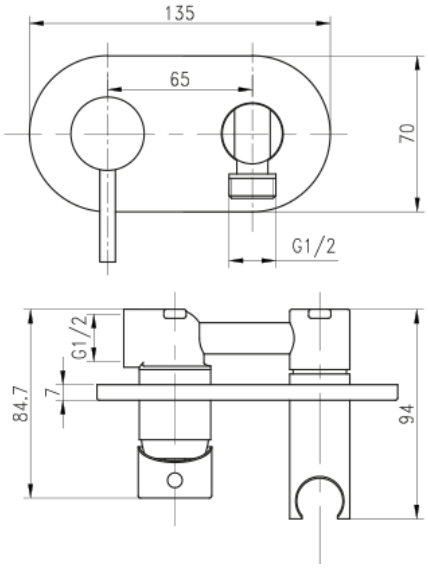

EASY | FE570

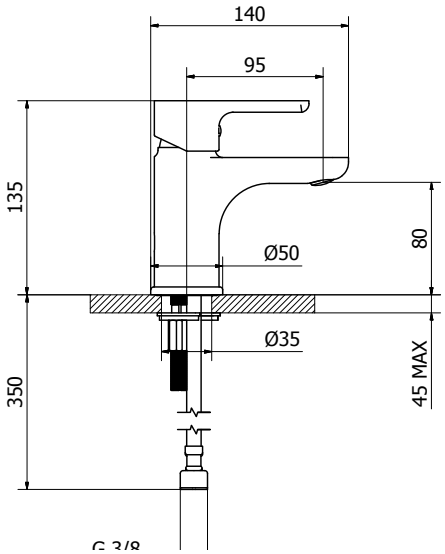

BASE | FB150

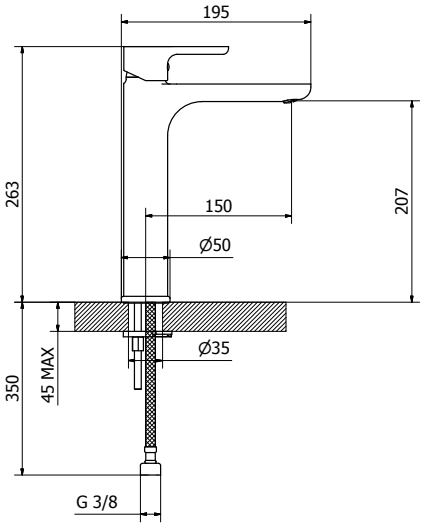

BASE | FB160

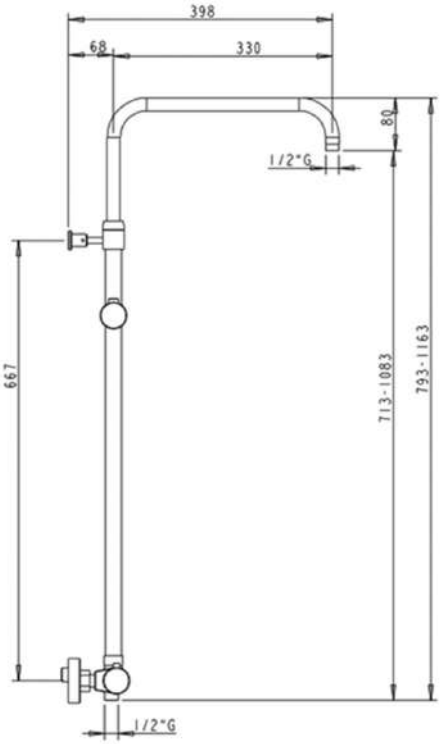

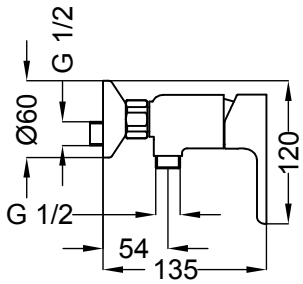

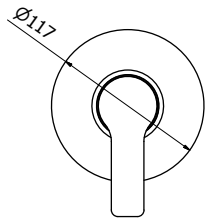

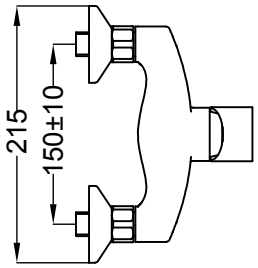

BASE | FB251/252

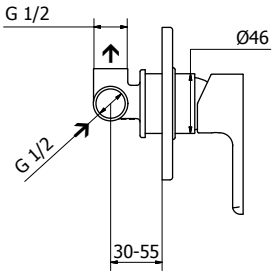

BASE | FB260/261

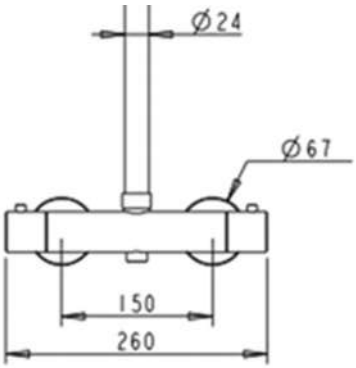

BASE | FB269

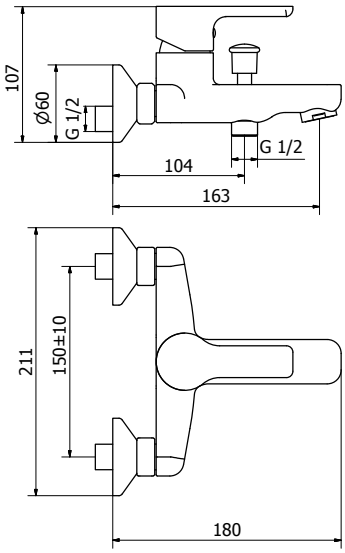

BASE | FB351/352

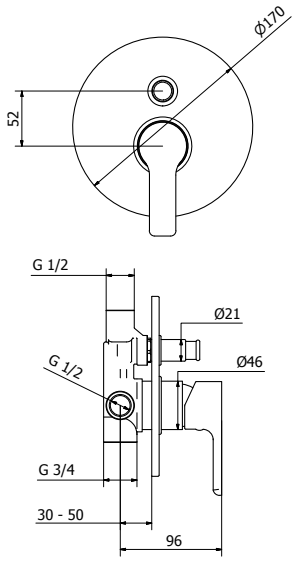

BASE | FB360/361/362

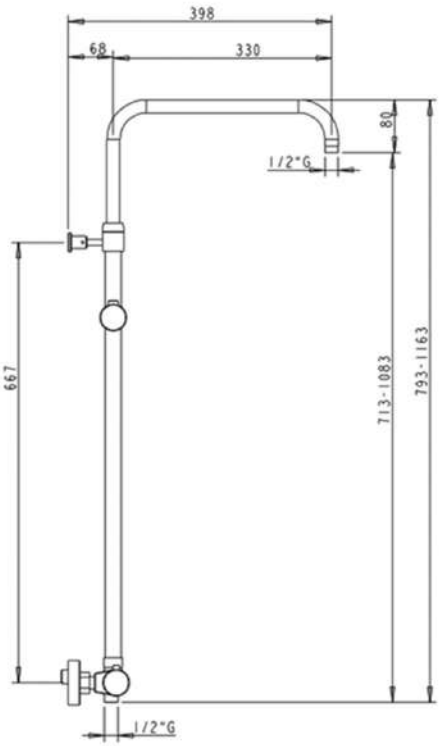

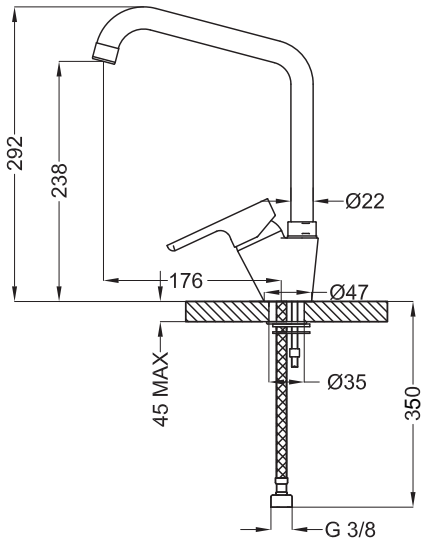

BASE | FB450

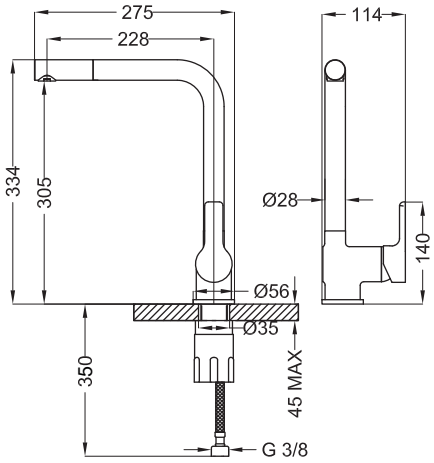

BASE | FB460

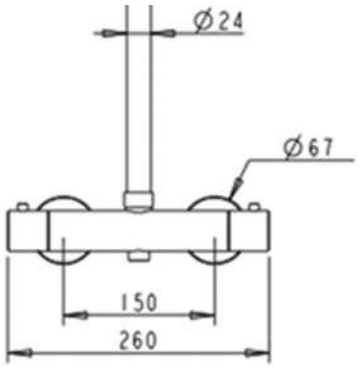

BASE | FB389

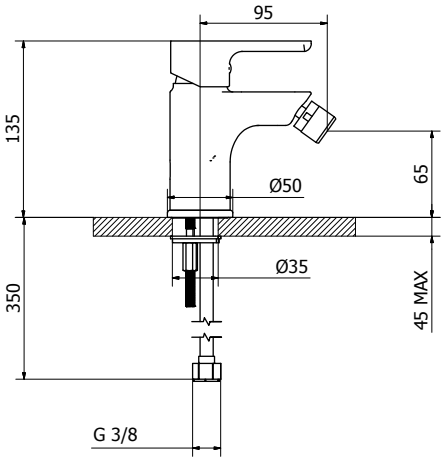

BASE | FB550

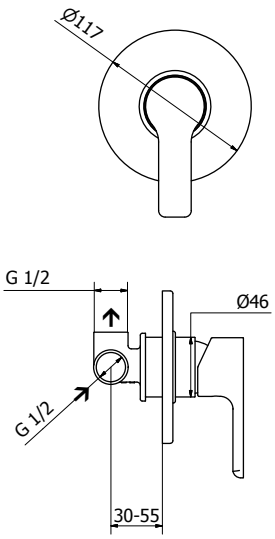

BASE | FB560

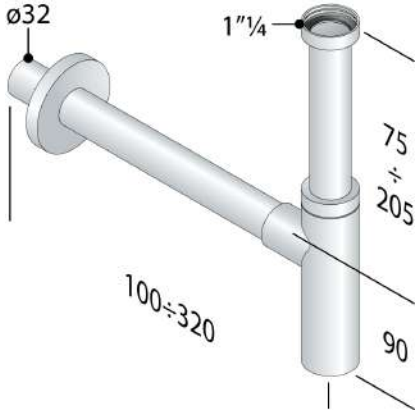

DRAINS | DG160/DX160

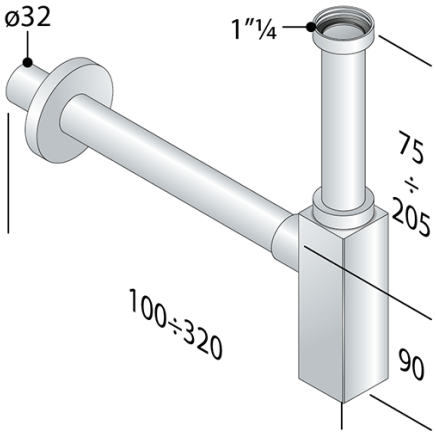

DRAINS | DV160

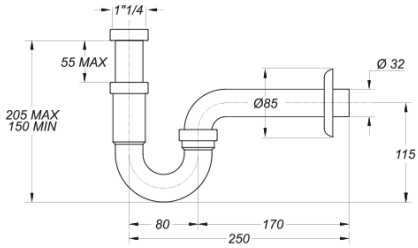

DRAINS | DG140

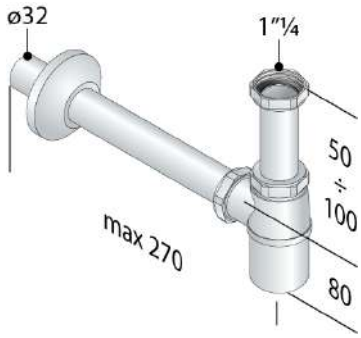

DRAINS | DE160

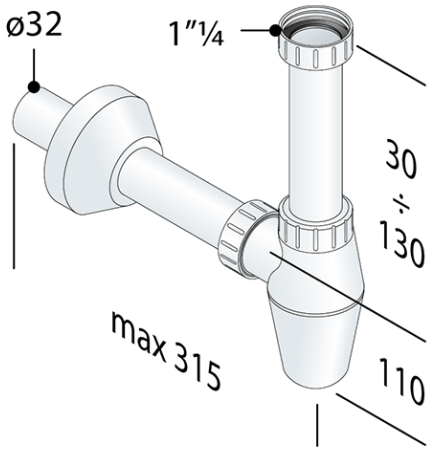

DRAINS | DB160

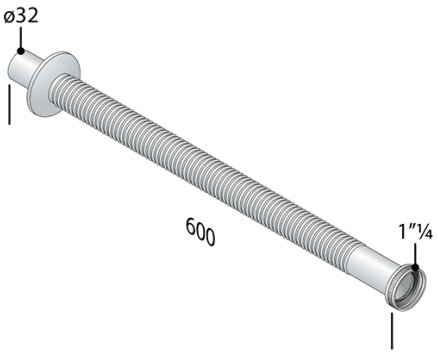

DRAINS | DS180

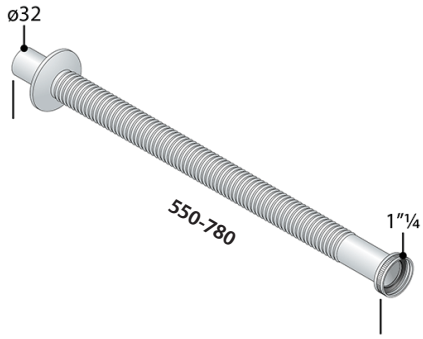

DRAINS | DS190

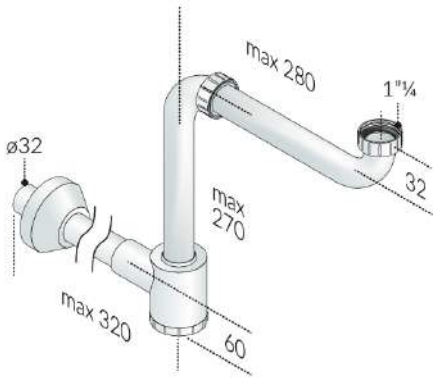

DRAIS | DS195

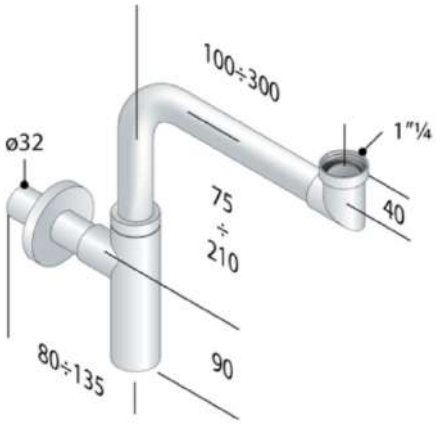

DRAINS | DS140

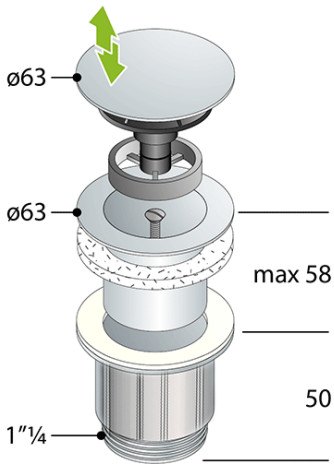

DRAINS | DM250/DV150

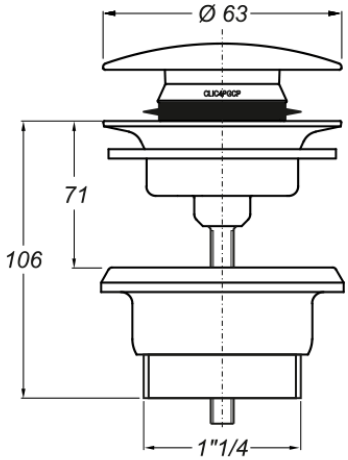

DRAINS | DX250

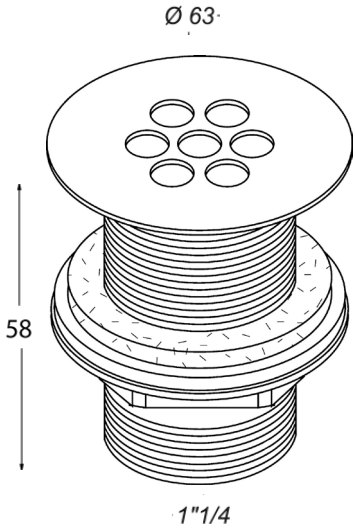

DRAINS | DM267

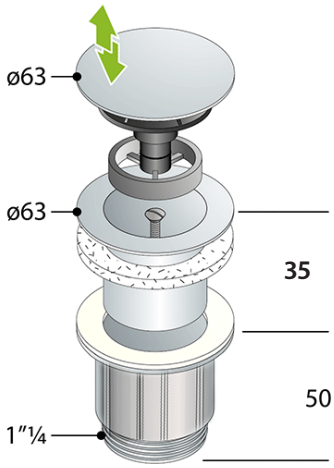

DRAINS | DM235

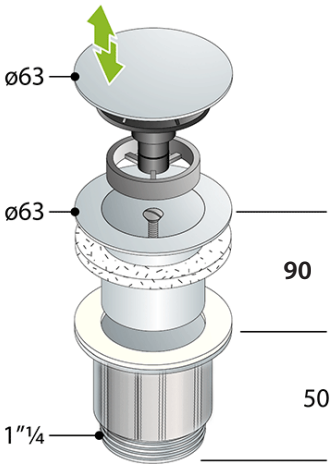

DRAINS | DM290

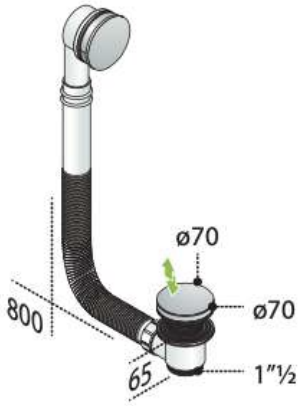

DRAINS | DM350

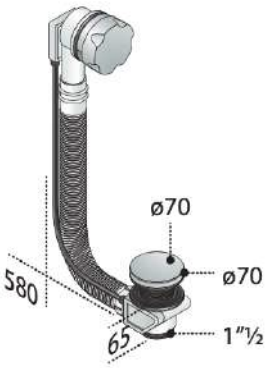

DRAINS | DM340

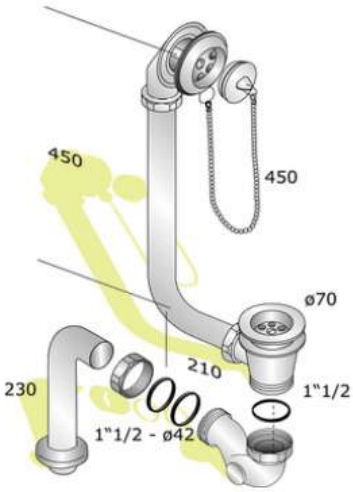

DRAINS | DG320

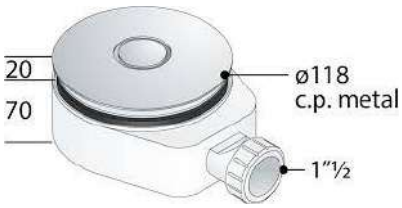

DRAINS | DD300/350

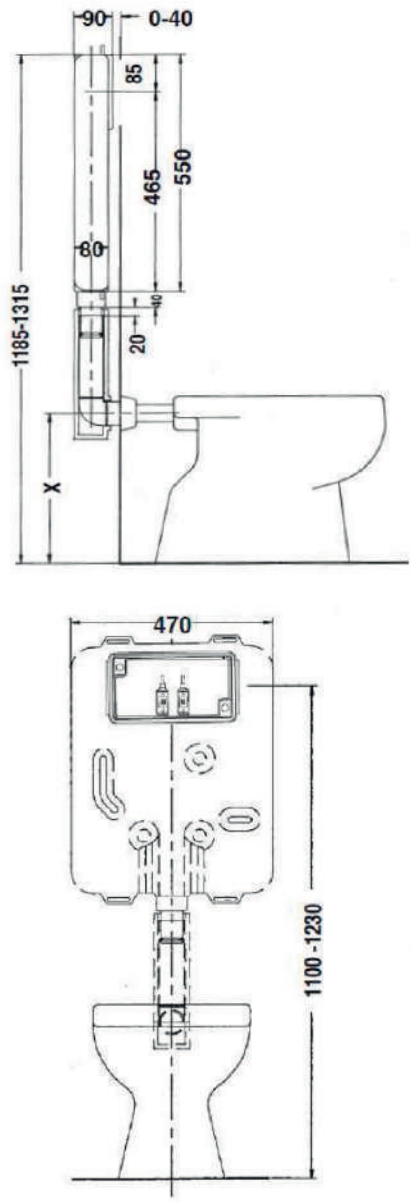

IN-WALL I WL100/120

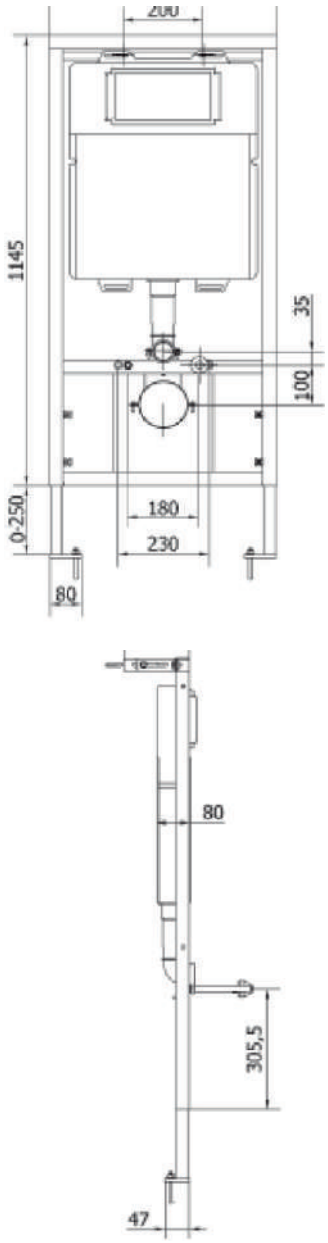

IN-WALL I WL110/130

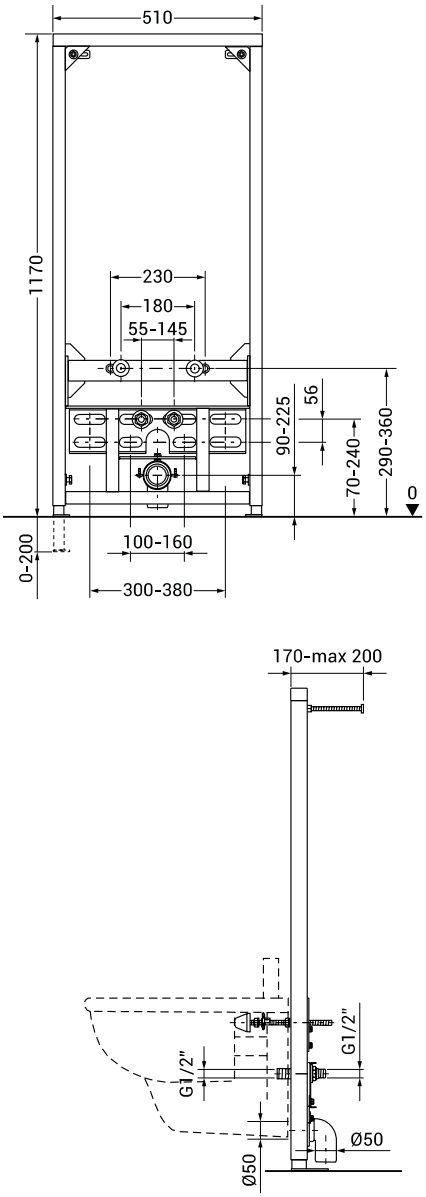

IN-WALL I BL120

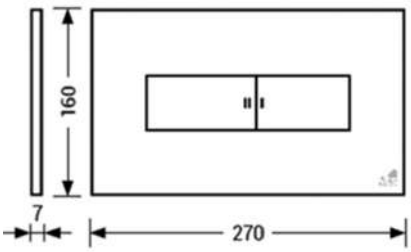

IN-WALL I WP700/600

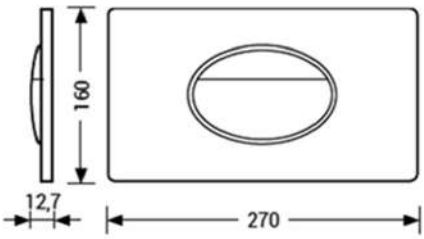

IN-WALL I WP900

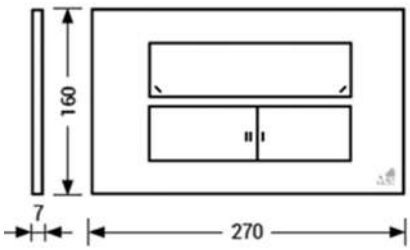

IN-WALL I WP800

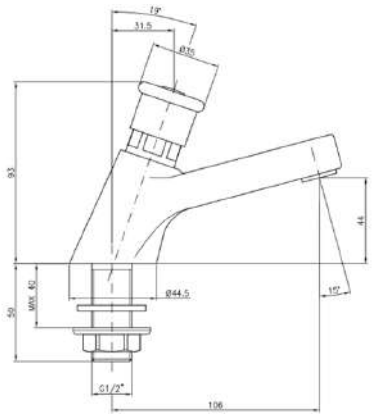

COLLECT. | TF150

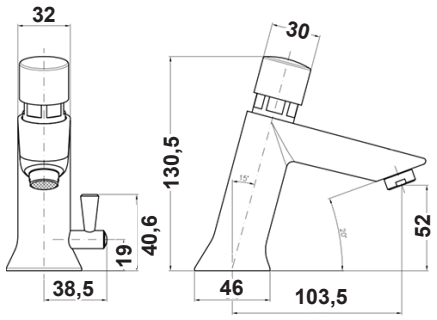

COLLECT. | TF152

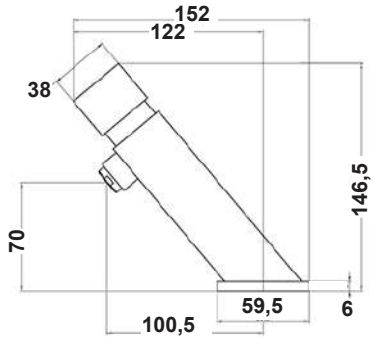

COLLECT. | TF155/157

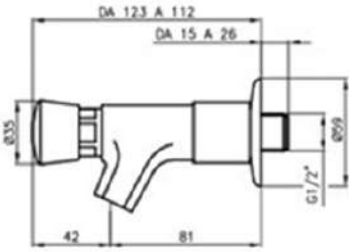

COLLECT. | TF170

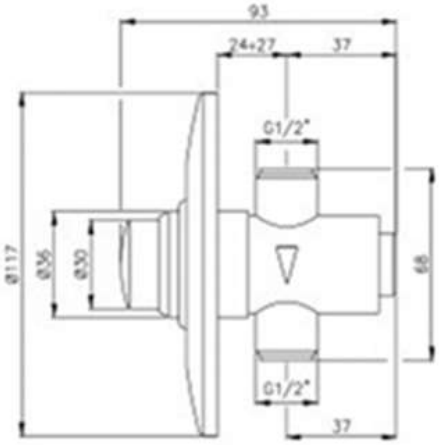

COLLECT. | TF560/260

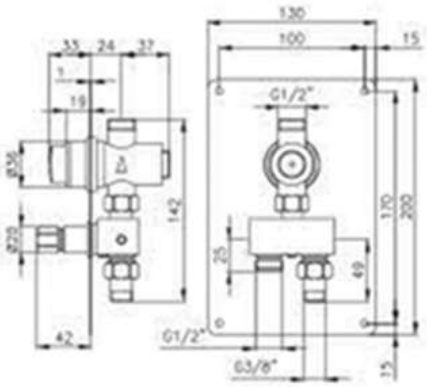

COLLECT. | TF265

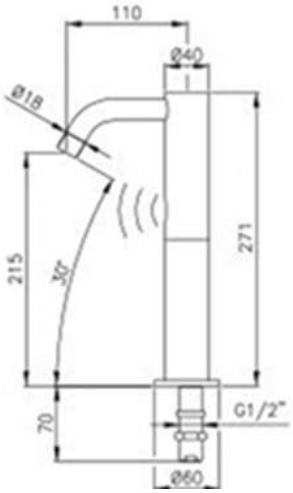

COLLECT. | EM150

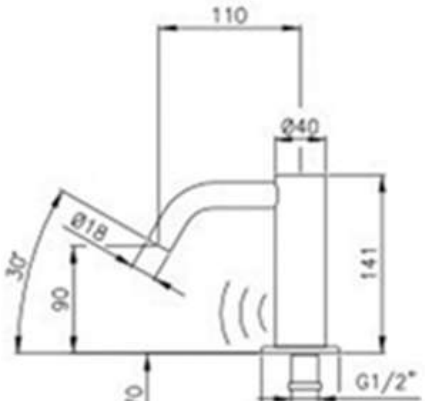

COLLECT. | EM160

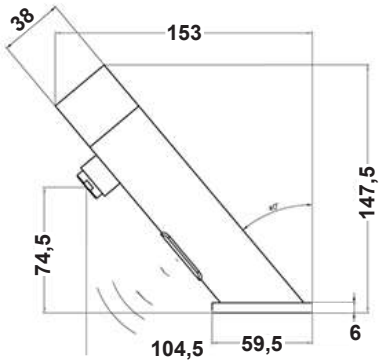

COLLECT. | EF155/157

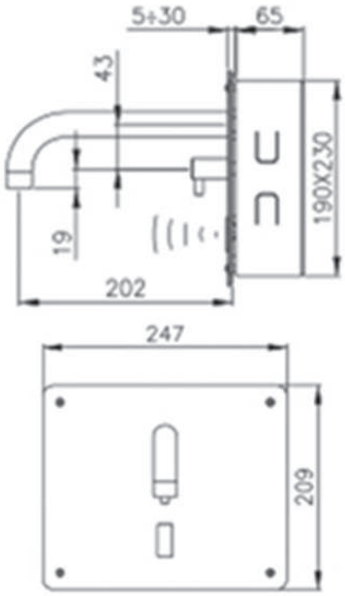

COLLECT. | EM180

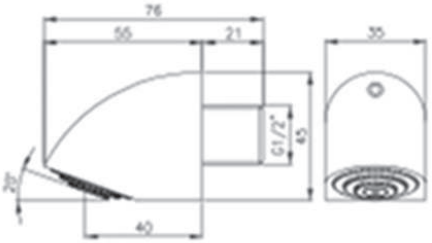

COLLECT. | ST040

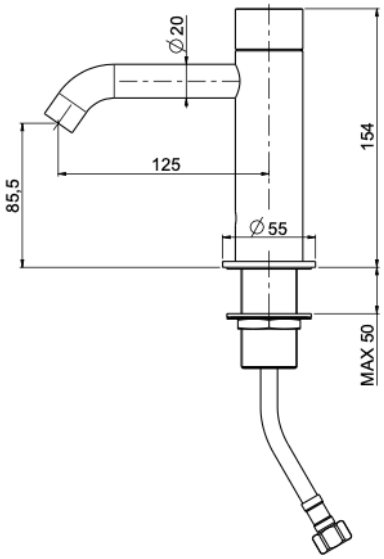

COLLECT. | EY150/151

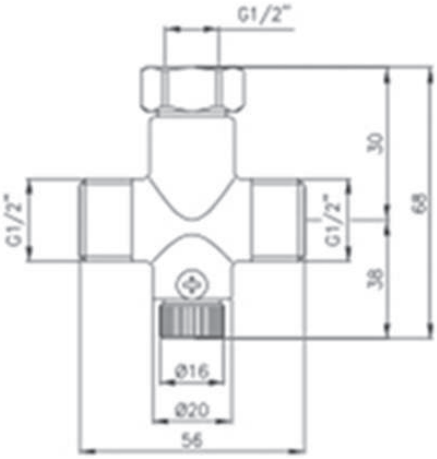

COLLECT. | TR030

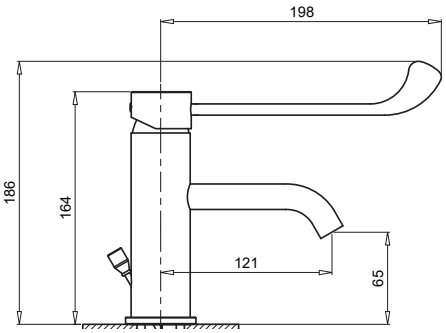

COLLECT. | FS150

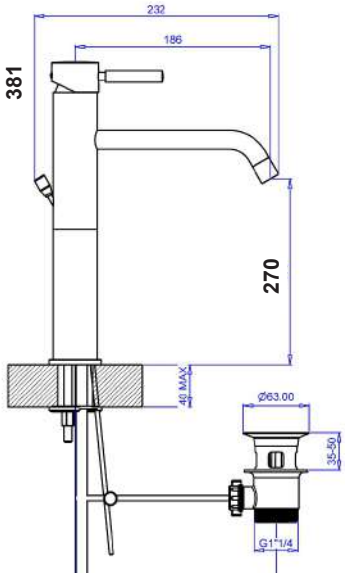

COLLECT. | FS160

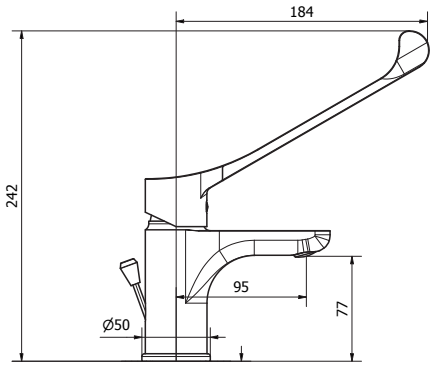

COLLECT. | FS140

FINISHES

En su afán de investigar e invertir en las nuevas tecnologías nacen la infinidad de acabados que ofrece TWINS tanto en la exclusiva versión PVD, acabados galvánicos y esmaltes

PVD PHYSICAL VAPOR DEPOSITION by TWINS

Se trata de una técnica decorativa de coloración de última generación. Consiste en un depósito de partículas sobre la superficie del producto que queremos decorar, en una cámara al vacío a alta temperatura.

El proceso hace que el acabado se convierta en parte integrante de la superficie, convirtiéndola en anti-rayaduras.

El PVD da a cada pieza una resistencia muy superior a cualquier otro tratamiento químico o electroquímico.

El proceso industrial es completamente "Green" con cero emisiones y ningún residuo de producción.

El tratamiento no es tóxico y prueba de ello es que se aplica en el ámbito alimentario, cubiertos, platos, botellas, vasos…

- Extrema resistencia de la superficie 3000HV
- Excelente resistencia a rayaduras, manchas, corrosión y abrasivos. 1550 horas de resistencia a la Niebla Salina sin alteración superficial (ISO9227)
- Resistente a disolventes y ácidos
- Inalterable a los rayos ultravioletas. UV:2400 horas (UNI9397)
- Producto no tóxico y biocompatible
- Producción totalmente Eco-Friendly

Nuestra producción añade el PVD al resistente y ecológico Acero Inox AISI316L, garantizando el producto por 25 años con una resistencia inigualable pero además totalmente reciclable, libre de productos dañinos como Zinc, Cobre, Plomo o Níquel utilizados en los acabados galvánicos.

INOX (28)

INOX BRILLO (29)

ORO PVD (V2)

COBRE PVD (V3)

NEGRO PVD (V4)

BRONCE PVD (V5)

I CROMO (51)

I ORO (52)

I NEGRO MATE (08)

I BLANCO MATE (06)

I CROMO NEGRO BRILLO (31)

I GRAFITO (09)

I BRONCE (92)

I PLATA (90)

I COBRE (91)

BRONCE MATE (82)

ACABADO INOX (19)

ORO CEPILLADO (72)

ORO ROSA (42)

ORO ROSA CEPILLADO (32)

BRONCE A LA PIEDRA (94)

NEGRO BRILLO (05)

BLANCO BRILLO (02)

LATÓN PULIDO (53)

Marriott Edition Las Descalzas **I MADRID**

PROJECTS

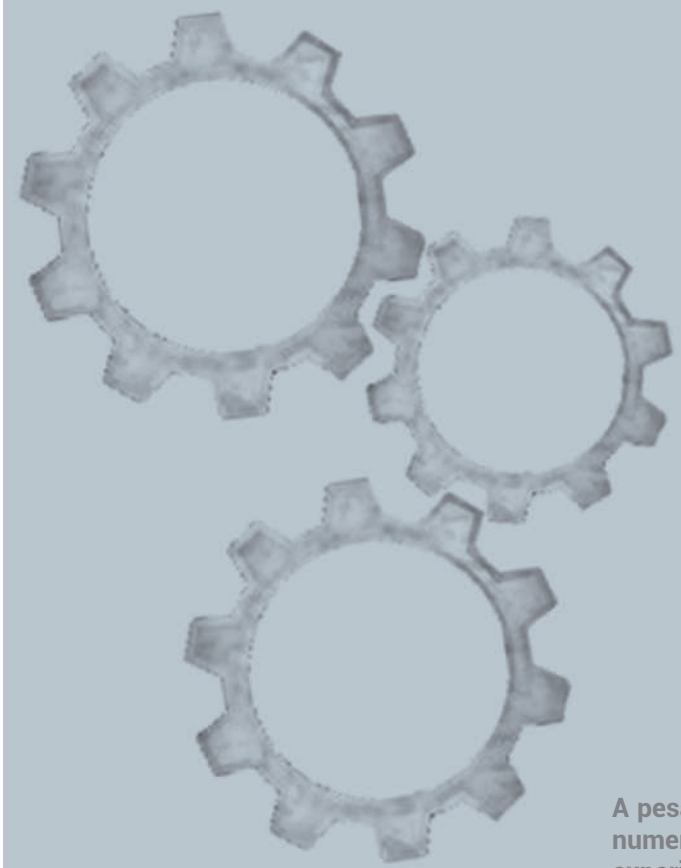

A pesar de la juventud, TWINS está presente en numerosos proyectos que han apostado por la experiencia y calidad de nuestros productos. Los proyectos efectuados son nuestro mejor aval

Exellence Punta Cana
SANTO DOMINGO

Pax&Barracuda
MALLORCA

Hotel & Resort Giverola
TOSSA DE MAR

Zafiro Palace Alcudia
MALLORCA

Calanova Golf Club
MÁLAGA

Hotel Alhambra
SANTA SUSANA

Residencial Rivera Navarrete
LIMA

Hotel Neptuno
BARCELONA

Residencial Aqualina
MÁLAGA

Sede Gosbi
GIRONA

Hotel Urbisol
MANRESA

Hotel Villa Barranco
LIMA

Hotel Ses Negres
BEGUR

Hotel Maritim
ROSES

Hotel Denit
BARCELONA

Hotel Kaktus
CALELLA

Edificio Cando
SANTIAGO

Casa SEAT
BARCELONA

EXPERIENCIA

Con más de 25 años de experiencia en el sector, TWINS está destinada a crear tendencia apostando por las nuevas tecnologías y trabajando con los mejores materiales. La continua experimentación y el Know How consiguen la superación y exigencia máxima, consiguiendo ser elegidos en los principales proyectos.

CALIDAD

Característica indiscutible en cada uno de nuestros productos. Utilizando los mejores materiales, como el Acero Inox AISI 316L o el latón ADZ (sin Zinc Zn ni Plomo Pb) conseguimos productos ecológicos con la máxima resistencia. 12 años de garantía en el latón y 25 años en el INOX avalan nuestra calidad.

ECOLOGÍA

Un producto que perdura en el tiempo y no da problemas reduce los desechos. Los productos de TWINS siguen unos parámetros de fabricación con el mínimo impacto ambiental, recuperación de aguas residuales, utilización de materiales reciclables, cuidado del producto así como sus embalajes... TWINS es una marca comprometida con el medio ambiente.

GLOBAL

TWINS es una marca global presente en varios mercados y con posibilidad de ofrecer un abanico de productos que puedan vestir por completo tu proyecto. Alrededor de la grifería se van sumando complementos que nos ayudan a vestir nuestro baño siempre con los mejores materiales y con el sello de garantía de TWINS.

"Más que una marca, una filosofía de vida"

S.01
01
02
03
S.01

CARTUCHO CERÁMICO

- NUOVA GALATRON
- KEROX
- VERNET (TERMOSTATOS)

CUERPO

- INOX AISI 316L
- LATÓN ADZ

AIREADORES

- NEOPERL
  (SISTEMA A CACHÉ Y CASCADE)

SUPERFICIE

- CROMADO EN248

01. CROMO: ESPESOR 0,5 MICRAS
02. NÍQUEL: ESPESOR 15 MICRAS
03. LATÓN ADZ: LIBRE DE ZINC (ZN) Y PLOMO (PB)

- MÁXIMA RESISTENCIA SUPERIOR 200H NIEBLA SALINA
EN ISO 9227

TÉRMINOS Y CONDICIONES DE VENTA

Política de Precios

Los precios de la factura deberán corresponder a la tarifa de precios vigente, a no ser que haya una notificación de cambio por escrito por parte de la empresa. Cualquier incremento de precios deberá ser informado por parte de la empresa por escrito con 15 días de antelación.
A los precios de la tarifa o de cualquier oferta hay que añadirles el IVA.

Validez de las ofertas

Las ofertas puntuales se harán con límite de fecha, en el caso que en la oferta no aparezca la fecha de validez, se entenderá válida mientras tenga vigencia la tarifa del momento de la oferta.

Cancelación de pedidos

Una vez recibido el pedido no se puede cancelar ni modificar ya que los plazos son inmediatos.

Forma de pago

La forma de pago se reflejará en la factura, con las condiciones acordadas entre el cliente y la empresa y deberán ser respetadas por ambas partes. La falta total o parcial de cobro de cualquier factura en su fecha de vencimiento supondrá el inicio de los trámites legales necesarios. La empresa no suministrará material a los clientes que no estén al corriente de pago.

Plazos de entrega

24/48 horas en la península, fuera de ella les comunicaremos el plazo en cada ocasión.
Los pedidos se entregarán de forma inmediata ya que todo nuestro producto está en stock, pero en el caso que se pida algo fuera de catálogo o haya alguna rotura de stock, les indicaremos el plazo de entrega en una confirmación del pedido.
Los plazos de entrega se entienden orientativos ya que dependemos en muchas ocasiones de terceros, transportes, acabados especiales…

Transporte

El transporte está incluido en el precio del producto siempre que el total del pedido supere los 100€ en la península y Baleares y 300€ en las Islas Canarias.
Para los pedidos que se suministran fuera del territorio, les informaremos de las condiciones en cada pedido.

Recepción de mercancía

Es imprescindible que, en el momento de la recepción del material, se indique en el albarán del transportista, cualquier incidencia y esta misma se indique a la empresa por escrito en un plazo máximo de 24 horas a partir de la recepción del mismo. Si el paquete presenta daños importantes debido a una mala gestión del transportista, deberá ser rechazado y comunicado a la empresa de forma inmediata para su sustitución.

Devolución de mercancía

La empresa aceptará toda devolución que no sea material personalizado y que aparezca en el catálogo vigente.
Siempre que se haga una devolución, se deberá notificar antes a la empresa por escrito y esperar su autorización también por escrito.
Toda devolución que se haga como se detalla anteriormente, se abonará siempre que esté en perfecto estado para la posterior venta. Dichas devoluciones tendrán una depreciación del 10% de su valor en concepto de gastos de revisión, embalaje… y si el valor del producto es inferior a 100€, se le añadirá un cargo de 10€ en concepto de transporte si el transporte va a cargo de la empresa.
Si la devolución del material es debido a un problema de calidad, se efectuará el cambio del producto sin coste alguno.

Servicio Técnico (SAT)

La mayoría de los problemas que puedan surgir con nuestros productos, se pueden arreglar on line, pero si el cliente lo desea, tenemos a su servicio el SAT que cobrará 30€ en capital de provincia y 50€ en el resto.
Antes del servicio es importante que nos hayan notificado el problema y mandado una foto del producto a revisar para poder desplazarnos con el recambio necesario para la solución.

Garantía

La garantía de nuestros productos es de 12 años sobre todo el producto exceptuando el producto INOX donde la garantía aumenta a los 25 años.
La garantía se entiende válida para cualquier problema debido a un vicio o defecto de fabricación.
En este caso, se mandará la pieza en sustitución y se retirará la defectuosa.
La garantía solo será válida para clientes al corriente de pago.

Cualquier diferencia entre el cliente y la empresa se hará en la jurisdicción de los tribunales de justicia.

La empresa, **TWINS**designer

www.twinsdesigner.com

TWINS
designer

www.twinsdesigner.com